QRXQ

成都联动瑞芯科技有限公司

电话/tel:13547948051

官网/web:www.rxkj58.com

邮箱/email:rxkj585@163.com

地址/add:四川省成都市龙泉驿区龙腾工业城1A-1/
1A-1, Longteng Industrial City, Longquanyi District, Chengdu, Sichuan, China

QRXQ 联动瑞芯
Lian Dong Rui Xin

一芯连天下·服务千万家





获得的资质

CE FC RoHS ISO9001

专业直线运动滑台制造商

Professional intelligent manufacturer of linear motion slides

QRXQ 公司历程/COMPANY HISTORY

2023

获得《创新型中小企业》荣誉称号公司人数超过一百人，年度产值突破亿元月产能达到5000套以上新品模组研发成功

Company was awarded the honorary title of “Innovative Small and Medium-sized Enterprises” The number of people in the company is more than one hundred, the annual output value exceeds one hundred million yuan, and the monthly production capacity reaches more than 5,000 sets of new module R & D success.

2022

评为成都市《高新技术企业成长50强》

Recognized as one of the Top 50 Hi-tech Enterprises in Chengdu City

2020

规模与生产再度大幅度提升，通过IS09001质量体系认证、取得多项国家专利、正式拓展海外市场

Scale and production are again greatly increased, through the IS09001 quality system certification, obtaining a number of national patents, and formally expanding overseas markets.

2019

商标正式注册使用，增加数控磨床、加工中心轨道内嵌式滑台系列成功实现备库式生产与现货销售

Trademark officially registered for use, increasing the number of CNC grinding machines, machining centers, rail embedded slide series successfully realized the stock production and spot sales

2015

公司迁入了成都市龙腾工业园

电动滑台实现批量生产

Company has moved into Longteng Industrial Park, Chengdu City Electric slide stage achieves mass production

2013

荣获“诚信纳税先进单位”称呼,自主研发电动滑台面市销售同时引进台湾设备及技术拥有滚珠丝杆轴端加工能力

Won the “integrity of the tax advanced unit” appellation independent research and development of electric slide table market sales at the same time the introduction of Taiwan's equipment and technology with ball screw shaft end machining capacity

2010

成都市联动瑞芯科技有限公司成立

Chengdu LianDuRuixin Technology Co.

CORPORATE CULTURE/企业文化





持续奋斗，不断挑战新的目标

这是公司实现愿景的基础
是个人实现职业发展的其础

敢于担当，为结果负责

敢于提出质疑消除盲点，提倡从错误中学习，但也不能把提出问题作为“免战牌”免死牌”以解决问题作为终点。

严守底线，正念利他

利他才能并必然利我
做血液制品要坚守底线思维
以正念谋发展，利他精神谋进步

创造价值，共享价值

是公司实现增长和发展的前提
我们为努力者鼓掌为贡敏者奖动并向价值者倾斜。



“创新、用心、放心”是瑞芯的经营理念。以质量求生存，以服务求发展
始终以重合同、守信用为宗旨。

“INNOVATION, ATTENTIVENESS, ASSURED” IS THE BUSINESS PHILOSOPHY OF RUIXIN. SURVIVE BY QUALITY, DEVELOP BY SERVICE, ALWAYS TAKE THE CONTRACT AND KEEP PROMISE AS THE TENET.

专注于模组
研发生产25年经验

WITH 25 YEARS OF EXPERIENCE IN MODULE
RESEARCH AND DEVELOPMENT AND PRODUCTION

成都市联动瑞芯科技有限公司
CHENGDU LINKAGE RUIXIN TECHNOLOGY CO.

产品目录

Product Catalog

01 关于我们 About Us

公司简介 Company Profile 01
产品介绍 Products 02
车间展示 Workshop display 03

02 产品详情 Product Details

同步带系列 Synchronous belt series 11
全封闭丝杆系列 Fullyenclosed screw series 39
直线模组系列 Linear Module Series 59
开放式丝杆系列 Open Type Screw Series 71
半封闭丝杆系列 Semi-closed Screw Series 75
齿轮齿条系列 Rack and pinion series 103
多轴机械手系列 Multi-axis Robot Series 139
伺服电缸系列 Servo Cylinder Series 详情联系我司销售专员 /

公司简介/Company Profile

成都市联动瑞芯科技有限公司是一家专业供应直线运动产品的新型科技企业主要产品有:滚珠丝杆模组，同步带模组，KK模型，内嵌式直线模组，直线电机，桁架机械手以及自动化运动控制器。产品广泛应用于自动化设备、贴片机、贴合机、自动化焊接组装设备、仪器仪表等行业。瑞芯适应全球自动化机械行业的发展，为广大的新老客户提供质优价廉的服务。

Chengdu Linkage Ruixin Technology Co., Ltd. is a new technology enterprise specializing in the supply of linear motion products, the main products are: ball screw modules, synchronous belt modules, KK models, embedded linear modules, linear motors, truss manipulator and automation motion controllers. The products are widely used in automation equipment, mounter, laminator, automated welding and assembly equipment, instrumentation and other industries. Ruixin adapts to the development of the global automation machinery industry, and provides quality and inexpensive services to our new and old customers.

我们的优势/OUR ADVANTAGES

现货供应
off-the-shelf supply

品质追踪
Quality Tracking

支持定制
Support customization

技术咨询
Technical Consultation

采购管理
Procurement management

仓储管理
Warehouse Management

货物运输
freight or cargo transportation

增值服务
value-added service

PRODUCTS SERVICES/产品服务



瑞芯拥有高尖端的技术人才和高素质的工作团队，及时的为客户提供专业的技术咨询以及完善的售后服务“专业专注，打造品牌”是瑞芯的经营目标，“创新，用心，放心”是瑞芯的经营宗旨。本公司以质量求生存，以服务求发展，始终以重合同、守信用为宗旨。

Ruixin has highly sophisticated technical personnel and high-quality work team, in a timely manner to provide customers with professional technical advice and perfect after-sales service “professional focus, create a brand” is Ruixin's business objectives, “innovation, heart, rest assured that” is Ruixin's business purposes. The purpose of Ruixin is “innovation, heart, peace of mind”. The company to the quality of survival, service and development, always to the contract, keep promises for the purpose.

细节决定成败/Workshop display



创新是第一生产力
Innovation is the first productive force

“创新、用心、放心”是瑞芯的经营理念。以质量求生存，以服务求发展，始终以重合同、守信用为宗旨。

“Innovation, attentiveness, assured” is the business philosophy of Ruixin. Survive by quality, develop by service, always take the contract and keep promise as the tenet.

细节把控
Attention to detail

细节把关，批量化生产。
可支持客户定制。

Detailed control, batch production.
Customization can be supported.



Workshop display/团队展示



服务理念
Service Concept

强大的生产团队、期限内准时交货严格的品质要求、可选择也可定制专业的售后团队、解决疑难的问题

Strong production team, on-time delivery within the deadline strict quality requirements, optional or customized professional after-sales team, to solve difficult problems

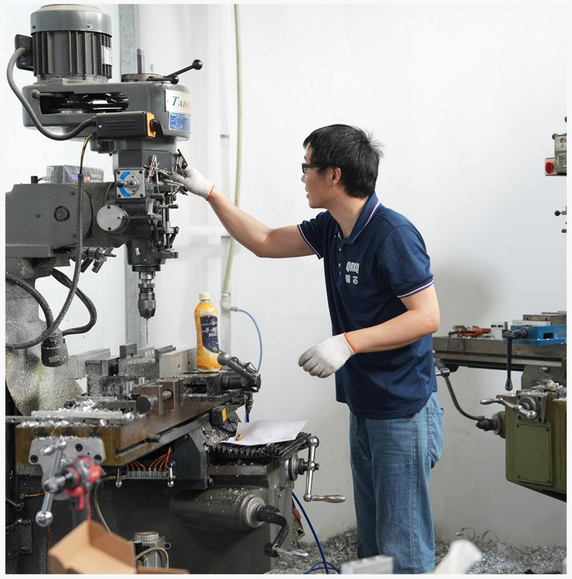



RXT系列滚珠丝杆马达安装方式/Ball screw Motor Installation Method

BC马达直连
Motor Direct



B马达下折
Motor Fold Down



BL马达左折
Motor Left Folding



BR马达右折
Motor Right Folding



RXT系列滚珠丝杆搭建方式/Ball Screw Building Mode

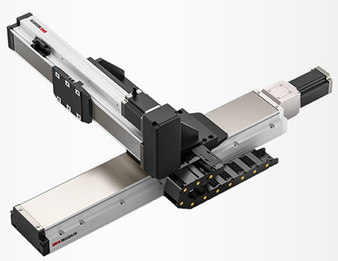

RXT–X12–Y8–101



RXT–X8–Z5–102



RXT–X5–Y5–103

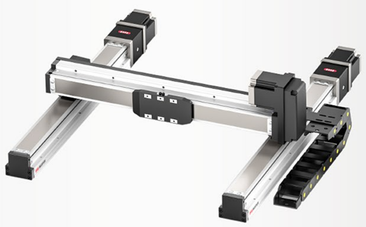

RXT–X5–Y5–104

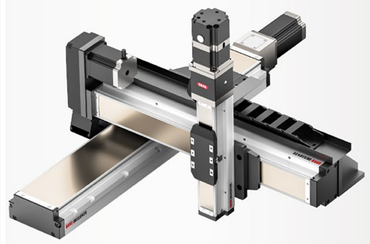

RXT–X12–Y8–Z5–105



RXT–X5–Y5–Z5–106

Semi-closed screw rod sliding table/RXSB系列半封闭丝杆滑台搭建方式



RXSB–XY–S



RXSB–XZ–L



RXSB–XY–H2

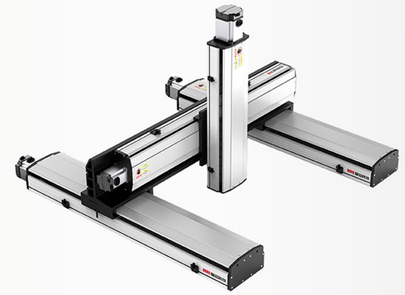

RXSB–XYZ–L

Rack and pinion assembly method/RXC系列齿轮齿条搭建方式

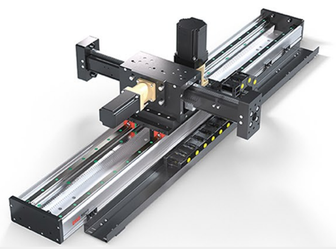

RXC–XY–102

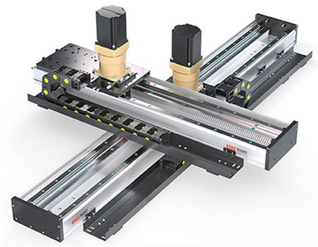

RXC–XY–103

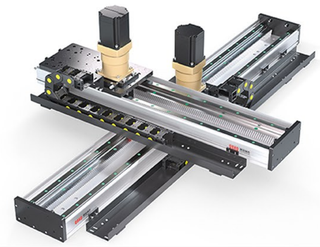

RXC–XZ–104

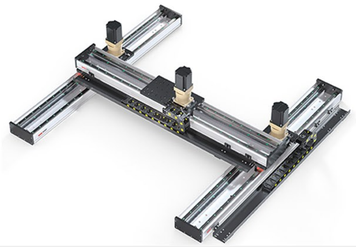

RXC–XY–105

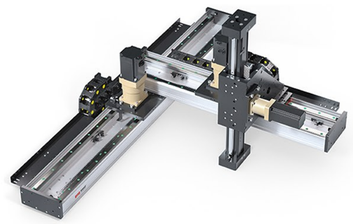

RXC–XYZ–107

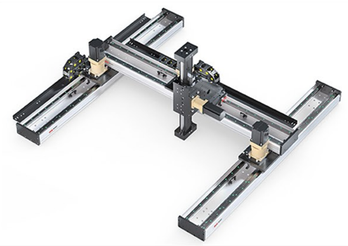

RXC–XYZ–108

同步带组马达安装方式/Synchronous belt set motor mounting method



R马达右折
Motor Right Fold

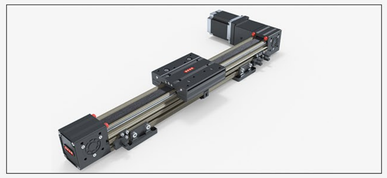

L马达左折
Motor Left Fold

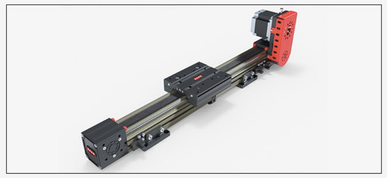

RU马达右上折
motor folded right side up

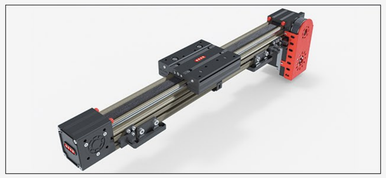

RD马达右下折
Motor Upper Right Fold

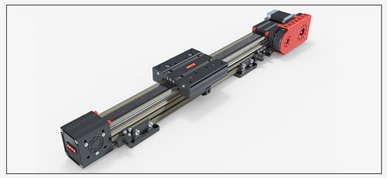

RB马达右后折
Motor Right Rear Fold

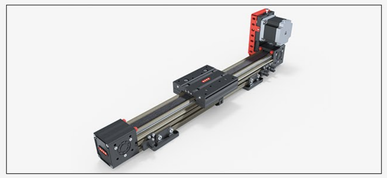

LU马达左上折
Motor Upper Left Fold

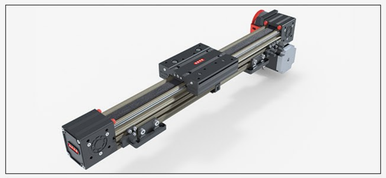

LD马达左下折
Motor Upper Left Fold



LB马达左后折
Motor Right Left Fold

注：支持定制
Customization supported

同步带模组出轴方式/Synchronous Belt Module Out-Of-shaft Mode



无出轴



单出轴



单出轴



双出轴



双出轴



双出轴



三出轴



三出轴



四出轴

Synchronous belt set motor mounting method/同步带电机连接方式

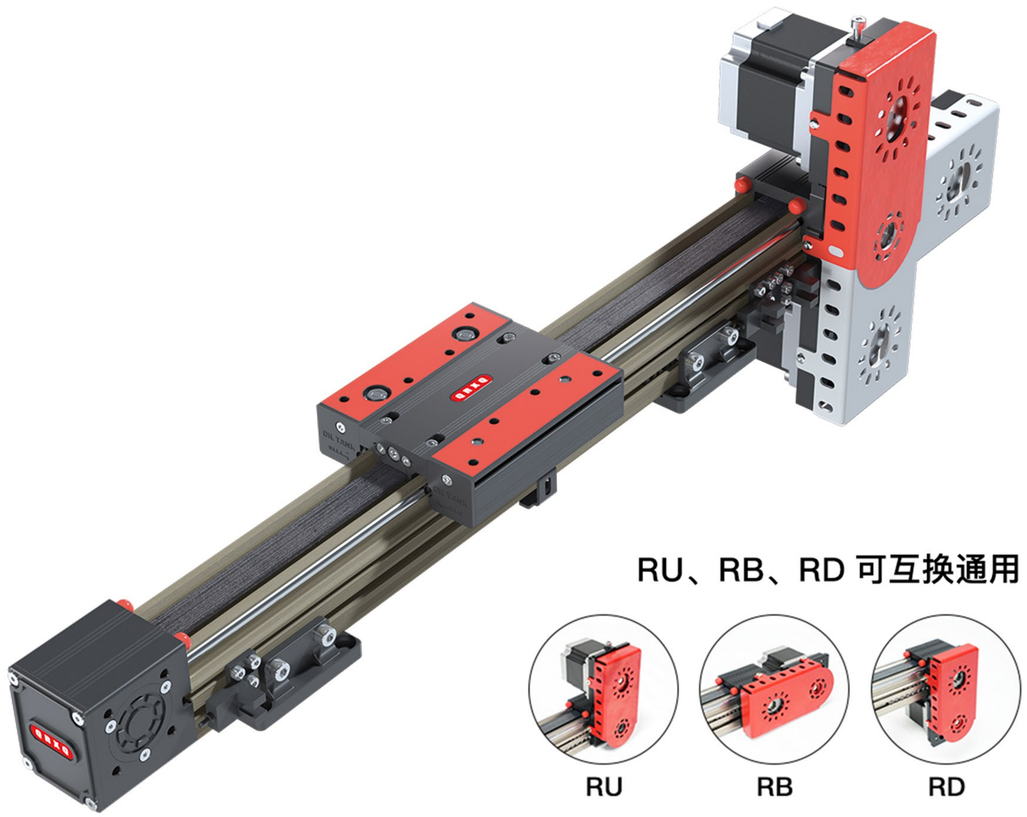

RU、RB、RD 可互换通用

RU

RB

RD

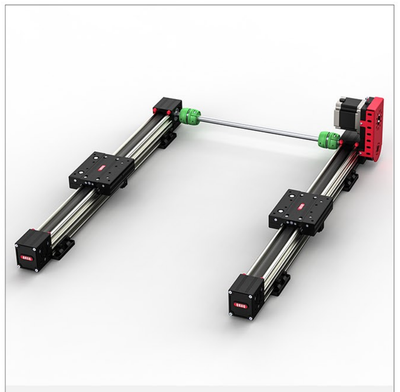

RXP-X-101



RXP-X-102

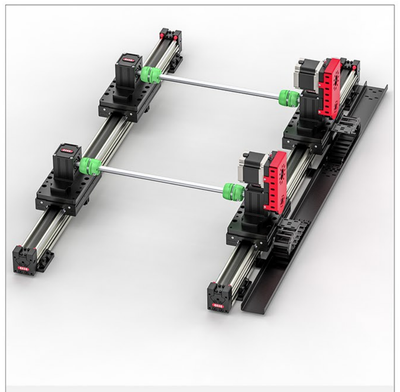

RXP-X-103

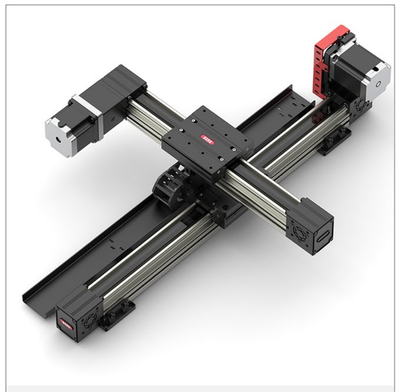

RXP-XY-104

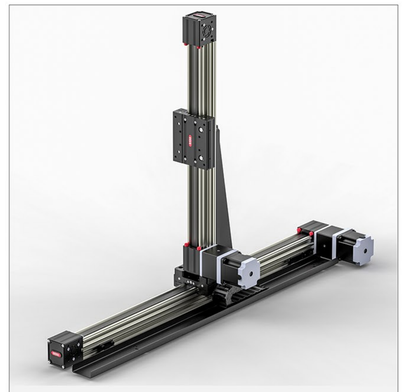

RXP-XY-105

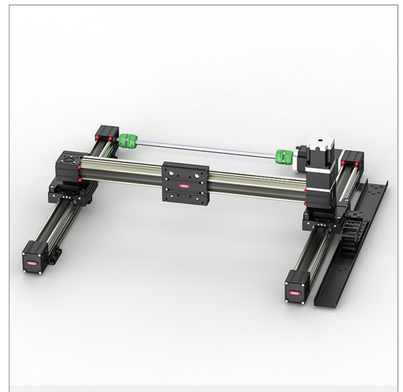

RXP-XY-106



RXP-XY-107

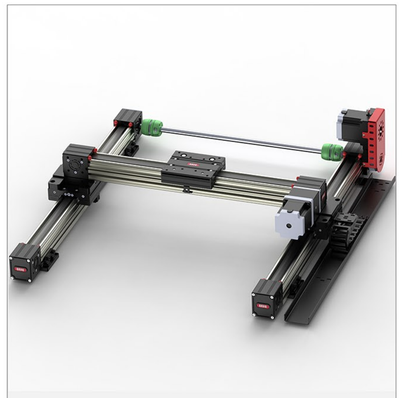

RXP-XY-108

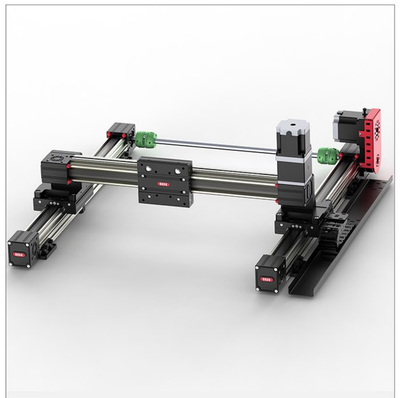

RXP-XY-109

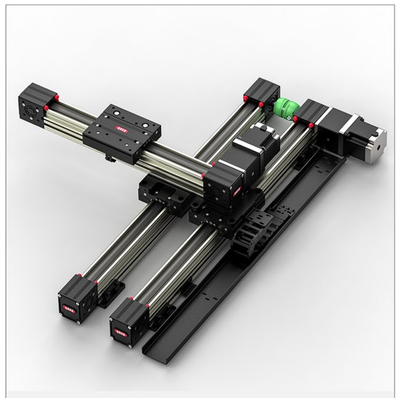

RXP-XY-110

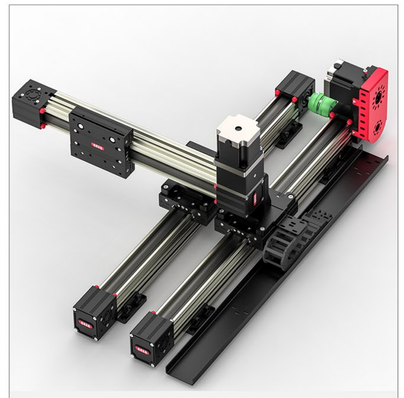

RXP-XY-111



RXP-XYZ-112

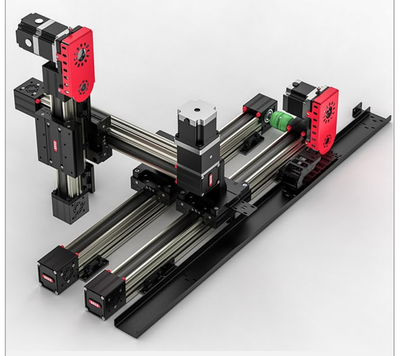

RXP-XYZ-113



RXP-XYZ-114

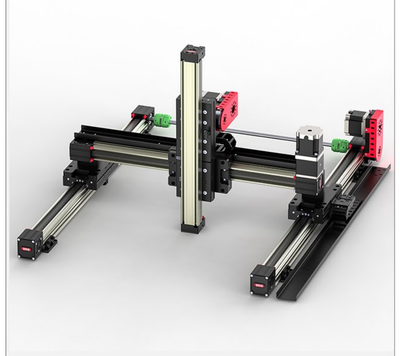

RXP-XYZ-115

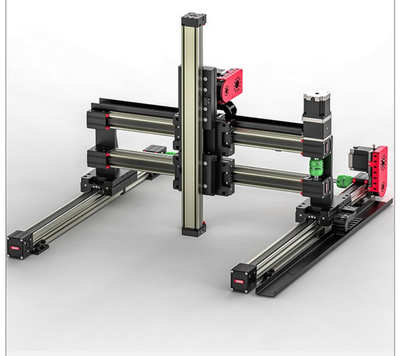

RXP-XYZ-116



RXP-XYZ-117



RXP-XYZ-118

模组专用控制器/Module dedicated controller

产品型号 PRODUCT MODEL	 RX101	 RX103	 RX104	 RX106	 RX108
零位限位 Zero Position limit	输入代替 Input Substitution				
输入 INPUT	6个(实际输入2个-4个用于零位/限位) 6(Actual input 2-4ForZero/limit)	7个(实际输入4个-3个用于零位/限位) 7(Actual input 4-3ForZero/limit)	8个(实际输入5个-3个用于零位/限位) 8(Actual input 5-3 ForZero/limity	12个(实际输入9个-3个用于零位/限位) 12(Actual input 9-3 ForZero/limit)	24个(实际输入21个-3个用于零位/限位) 24(Actual input 21-3 ForZero/limit)
输出 OUTPUT	/	7个(电机不占输入点) 7 (motors do nat accupy input points)	8个(电机不占输入点) 8 (motors do nat occupy input paints)	12个(电机不占输入点) 12 (motors do not occupy input points)	24个(电机不占输入点) 24 (motors do not occupyinput points)
232	/	通讯线接口 Communlcation tineinterface	通讯线接口/9帧圆头接口 Communication line interface/ 9Frame Roundhoad intortaco	通讯线接口 Communlcation tineinterface	通讯线接口 Communlcation tineinterface
配通讯线 With Communication lines	7寸昆仑通泰(选配10寸) 7(Motors Do Not Occupyinput Points)				
手轮 Handwheel	/	手轮支持2线模式(占2个输入点) Handvheel $upports 2-lineMode (Takes up 2 Input Points]	手轮支持2线模式(占2个输入点 Handwhegt Supports 2-lineMode (Takes Up 2 input Points)	手轮支持2线模式(占2个输入点) Handwheet $upports 2-lineMade (Takes Up 2 Input Points)	手轮支持2线模式(占2个输入点) Handwheel Supports 2-lineMode (Takes Up 2 Input Points)
显示灯 Display lights	/	2个(运行、告警:运行通讯灯合并) 2(Run, Alarm: Run Comms light Merge)	2个(运行、告警:运行通讯灯合并) 2(Run, Alarm: Run Comms light Merge)	2个(运行、告警:运行通讯灯合并) 2(Run, Alarm: Run Comms light Merge)	2个(运行、告警:运行通讯灯合并) 2(Run, Alarm: Run Comms light Merge)
485	1				
USB	1				

QRXQ Comparison parameter table of motion controllers(G-code system)/ QRXQ运动控制器对比参数表(G代码系统)

产品型号 PRODUCT MODEL	 RX-103(1-3)轴 RX-103(1-3)Axis	 RX-104(4)轴 RX-103(1-3)Axis	 RX-106(6)轴 RX-103(1-3)Axis	 RX-108(8)轴 RX-103(1-3)Axis
零位限位 Zero Position limit	输入代替 Input Substitution			
输入 INPUT	7个(实际输入4个-3个用于零位/限位) 7(Actual input 4-3ForZero/limit)	8个(实际输入5个-3个用于零位/限位) 8(Actual input 5-3 ForZero/limit)	12个(实际输入9个-3个用于零位/限位) 12(Actual input 9-3 ForZero/limit)	24个(实际输入21个-3个用于零位/限位) 24(Actual input 21-3 ForZero/limit)
输出 OUTPUT	7个(电机不占输入点) 7 (motors do not occupy input points)	8个(电机不占输入点) 8 (motors do not occupy input points)	12个(电机不占输入点) 12 (motors do not occupy input points)	24个(电机不占输入点) 24 (motors do not occupy input points)
232	通讯线接口 Communication lineInterface	通讯线接口/9帧圆头接口 Communication line interface/9 Frame Roundhead Interface	通讯线接口 Communication lineInterface	通讯线接口 Communication lineInterface
配通讯线 With Communication lines	7寸昆仑通泰(选配10寸) 7(Motors Do Not OccupyInput Points)			
手轮 Handwheel	手轮支持2线模式(占2个输入点) Handwheel Supports 2-line Mode (Takes Up 2 Input Points)	手轮支持2线模式(占2个输入点) Handwheel Supports 2-line Mode (Takes Up 2 Input Points)	手轮支持2线模式(占2个输入点) Handwheel Supports 2-line Mode (Takes Up 2 Input Points)	手轮支持2线模式(占2个输入点) Handwheel Supports 2-line Mode (Takes Up 2 Input Points)
显示灯 Display lights	2个(运行、告警:运行通讯灯合并) 2(Run, Alarm: Run Comms light Merge)	2个(运行、告警:运行通讯灯合并) 2(Run, Alarm: Run Comms light Merge)	2个(运行、告警:运行通讯灯合并) 2(Run, Alarm: Run Comms light Merge)	2个(运行、告警:运行通讯灯合并) 2(Run, Alarm: Run Comms light Merge)
485	1			
USB	1			

桁架机械手定制/Customized truss manipulator







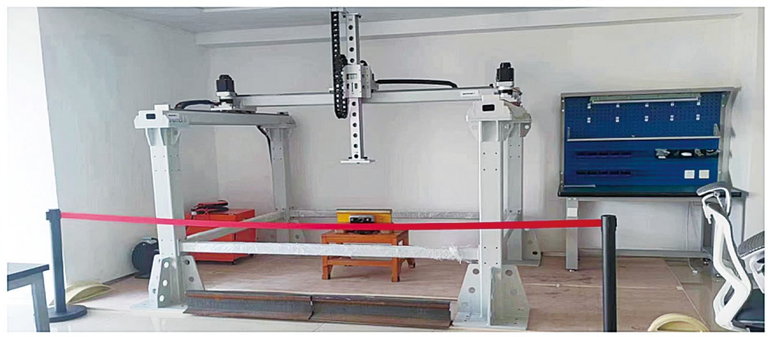

桁架机械手搭建方式/construction method of the truss manipulator



RXP-X-101

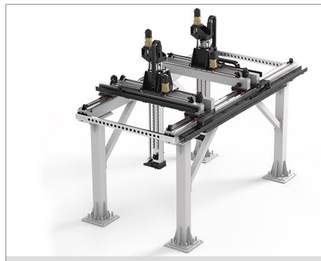

RXP-X-102



RXP-X-103

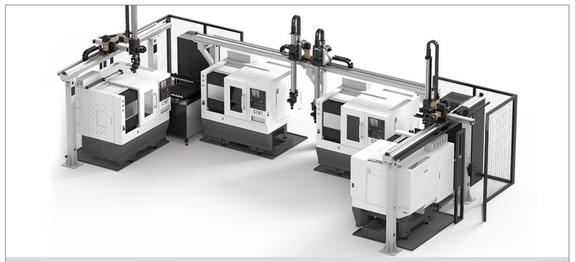

RXP-X-104



RXP-X-105

Customized truss manipulator/电控柜机箱





Truss manipulator electrical control cabinet/桁架机械手电控柜



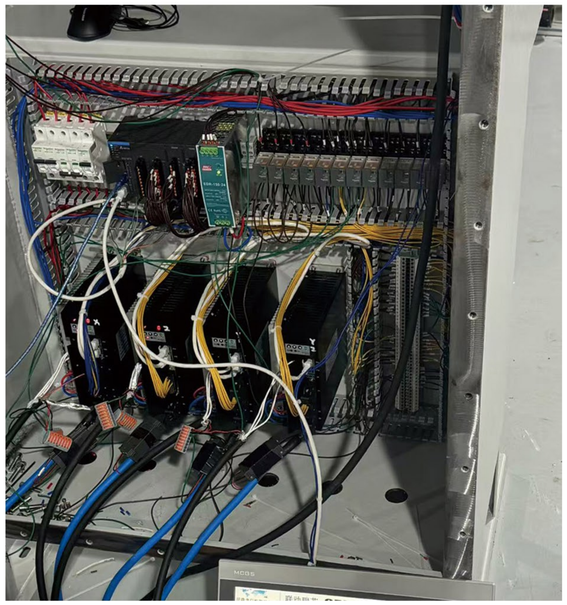

检测测试 /Inspection Tests

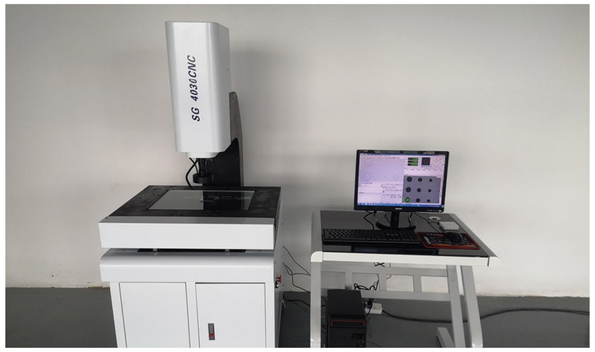

■ 零件尺寸检测
Part Size Inspection

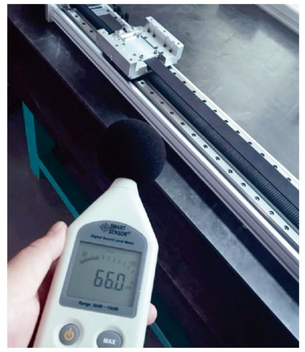

■ 噪音检测
Noise Detection

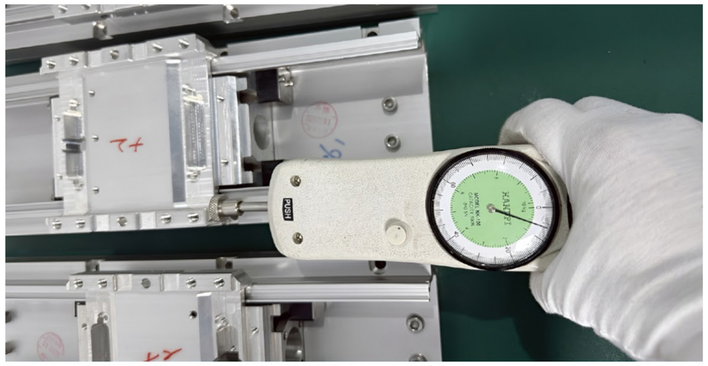

■ 顺畅度检测
Smoothness test



■ 皮带张力检测
Belt tension testing



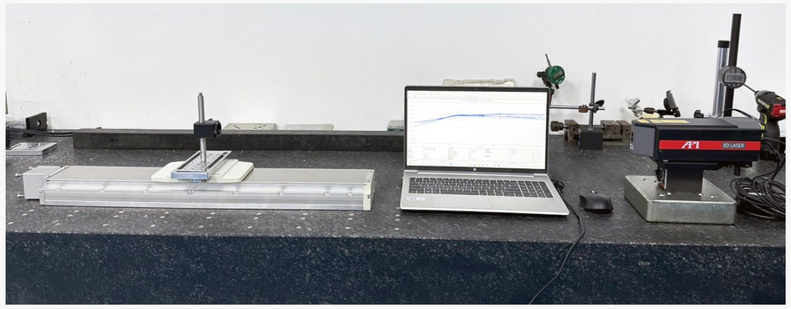

激光干涉精度检测 ■
Laser Interference Accuracy Testing



推力检测 ■
Thrust detection

定位精度检测 ■
Positioning accuracy testing

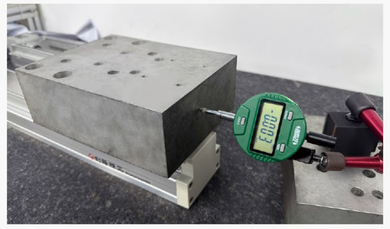

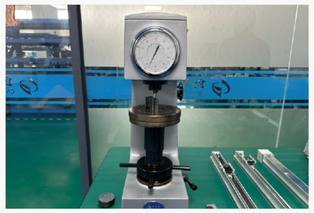



硬度检测 ■
Hardness testing

RXP30 42步进/NEMA17

●皮带驱动
Belt Drive

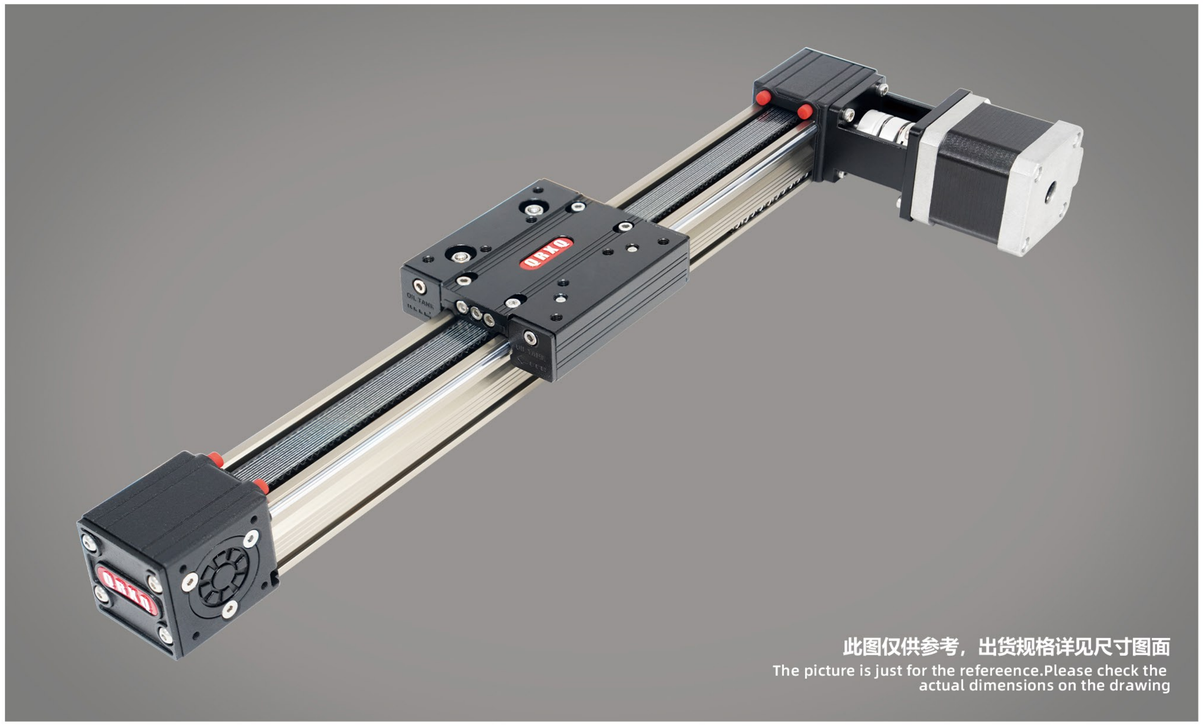

最大行程 Maximum Stroke	可拼接 Splicable
电机转速 Motor Speed	1200/Min
电机扭矩 Motor Torque	0.5N.m
皮带型号 Belt Model	3M-12

型号表达方式/Model Expression

RXP30X — L54 — 100 — R — A — Q42/47 — N3 — DJ2 — HB-3M

本体型号 Model

X	RXP30X
C	RXP30C
H	RXP30H

导程 Lead

54	54mm

行程 Stroke

A	单出轴 Single Outlet shaft
B	双出轴 Double Outlet Shaft

电机长度 Motor Length

马达位置 Motor position

R	马达右折 /Motor Right Fold
L	马达左折 /Motor Left Fold
RU	马达右上折 /Motor Upper Right Fold
RD	马达右下折 /Motor Right Down Fold
RB	马达右后折 /Motor Right rear fold
LU	马达左上折 /Motor Left Upper Fold
LD	马达左下折 /Motor Left Down Fold
LB	马达左后折 /Motor Left rear fold

马达品牌/功率 Motor Brand/Power

Q	42/NEMA17
Y	42/NEMA17
L	42/NEMA17

感应器/数量 Sensor/Quantity

0	无/No sensor
1	1只 1Pc
2	2只 2Pc
3	3只 3Pc
-	-

*N代表NPN/N for NPN
*P代表PNP/P for PNP

固定地脚/数量 Foundation/Quantity

0	无/No Foundation
1	1只 1Pc
2	2只 2Pc
3	3只 3Pc
-	-

马达选型 Motor Selection

HB-3M	厂家提供步进电机-线3米 Provision Of Motors - Line 3M
HBS-3M	厂家提供抱闸步进电机-线3米 Provide Brake Motor-Line 3M
HBH-3M	厂家提供闭环电机-线3米 Provide Encoder Motor-Line 3M
HBC-3M	厂家提供抱闸闭环电机-线3米 Brake With Encoder - Line 3M
HN	不含电机 客户提供 Motor Not Supplied

*HN-不含电机需要客户提供图纸
*HN - Drawings Required Without Motor

创新 用心 放心/Innovation with heart and mind

滑台安装尺寸/ Slide Mounting Size

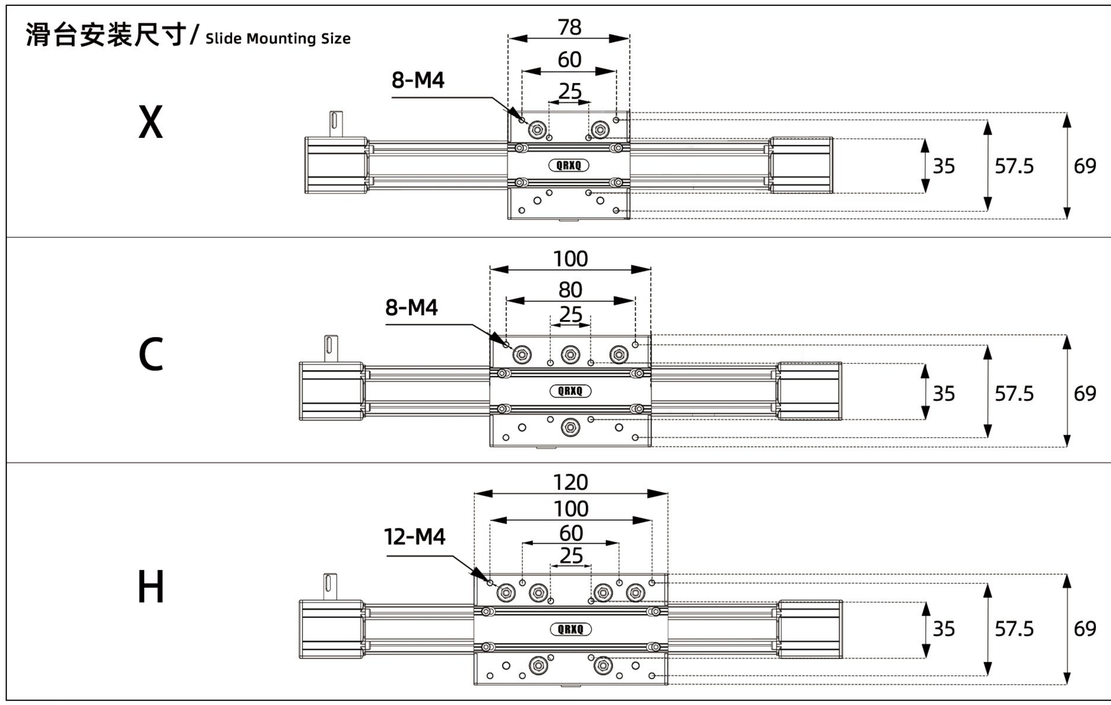

容许负载力矩表 Allowable Load Moment Table

规格 SPEC	位置重复精度(mm) Repeat positioning accuracy		±0.05
	导程Lead(mm)	R/L	54
		RU/RD/RB	27
	建议速度/ Suggested Speed		0-600/s
	建议负载 Suggested Load	水平负载 HoriZontal Loads	3KG
		垂直负载 Vertical Load	1KG
	标准行程(mm)Stroke Pitch/mm		100-4000
元件 PARTS	型材本体宽度（mm） Profile body width（mm）		30
	联轴器Coupler		8*5
	感应器Sensor	外挂Outside	EE-SX674(NPN/PNP)
	固定地脚型号 Fixed Foundation		RXP30DJ

DJ固定地脚尺寸图/ Linear Module Foundation Size

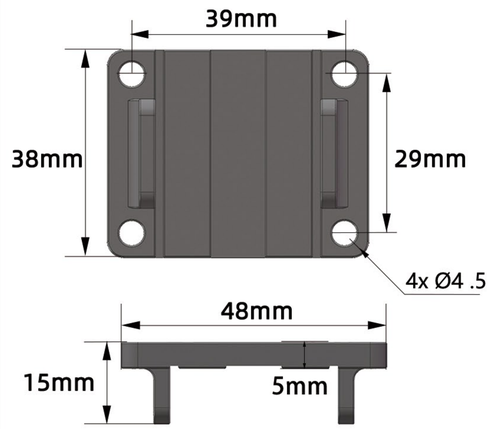

搭配步进马达一览表 Matching Stepper Motor List

品牌/Brand	马达品牌 Motor Brand	电机扭矩 Motor Torque	电源电压 Supply Voltage	步进马达型号 Stepper Motor Model	驱动器型号 Driver Model
联动瑞芯 QRXQ	Q	0.5N.m	DC24V	RX42/47	2D24A
研控 Yakotec	Y	0.48N.m	DC24V	YK42HB47	2D24M
雷赛 Leadshine	L	0.6N.m	DC24V	42CM06/47	CL42C

RXP30 42步进/NEMA17

●皮带驱动
Belt Drive

R 马达右折Motor Right Fold

R与L对称，距离相同R/L symmetry, same distance

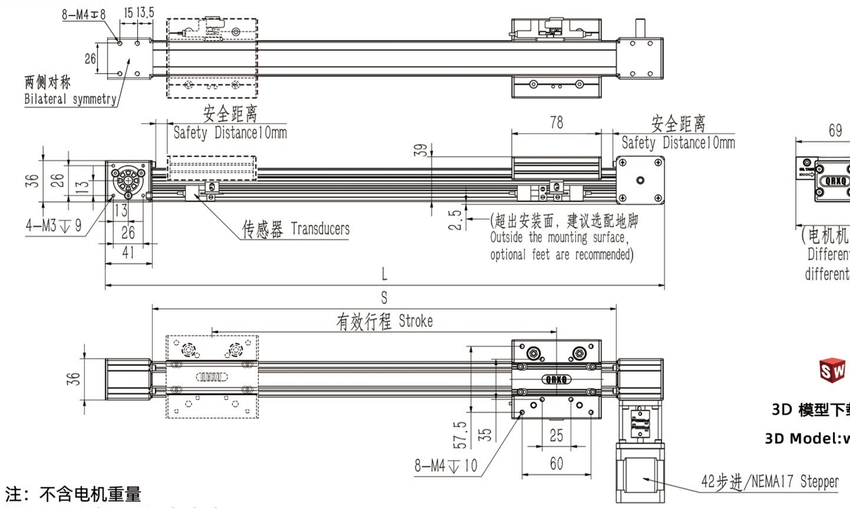

3D 模型下载:www.rxkj58.com(中国)
3D Model:www.qrxq5858.com(其他国家)

注：不含电机重量
Motor weight not included

单位 Unit:mm

有效行程/Stroke	100	200	300	400	500	600	700	800	900	1000	1500	2000	2500	3000	3500	4000
S/型材长度 Profile Length	198	298	398	498	598	698	798	897	998	1098	1598	2098	2598	3098	3598	4098
L/总长 Overall Length	282	382	482	582	682	782	882	982	1082	1182	1682	2182	2682	3182	3682	4182
KG/重量 Weights	0.55	0.75	0.95	1.15	1.35	1.55	1.75	1.95	2.15	2.35	3.35	4.35	5.35	6.35	7.35	8.35

RU 马达右上折Motor Upper Right Fold

RU与LU对称，距离相同Ru/Lu symmetry, same distance

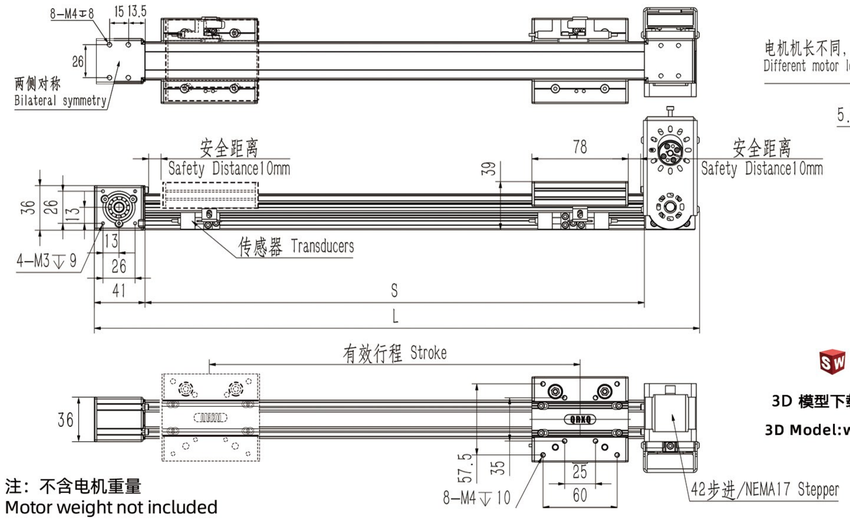

3D 模型下载:www.rxkj58.com(中国)
3D Model:www.qrxq5858.com(其他国家)

注：不含电机重量
Motor weight not included

单位 Unit:mm

有效行程/Stroke	100	200	300	400	500	600	700	800	900	1000	1500	2000	2500	3000	3500	4000
S/型材长度 Profile Length	198	298	398	498	598	698	798	898	998	1098	1598	2098	2598	3098	3598	4098
L/总长 Overall Length	284	384	484	584	684	784	884	984	1084	1184	1684	2184	2684	3184	3684	4184
KG/重量 Weights	0.55	0.75	0.95	1.15	1.35	1.55	1.75	1.95	2.15	2.35	3.35	4.35	5.35	6.35	7.35	8.35

RXP30 42步进/NEMA17

RD 马达右下折Motor Right Down Fold

RD与LD对称，距离相同Rd/Ld symmetry, same distance

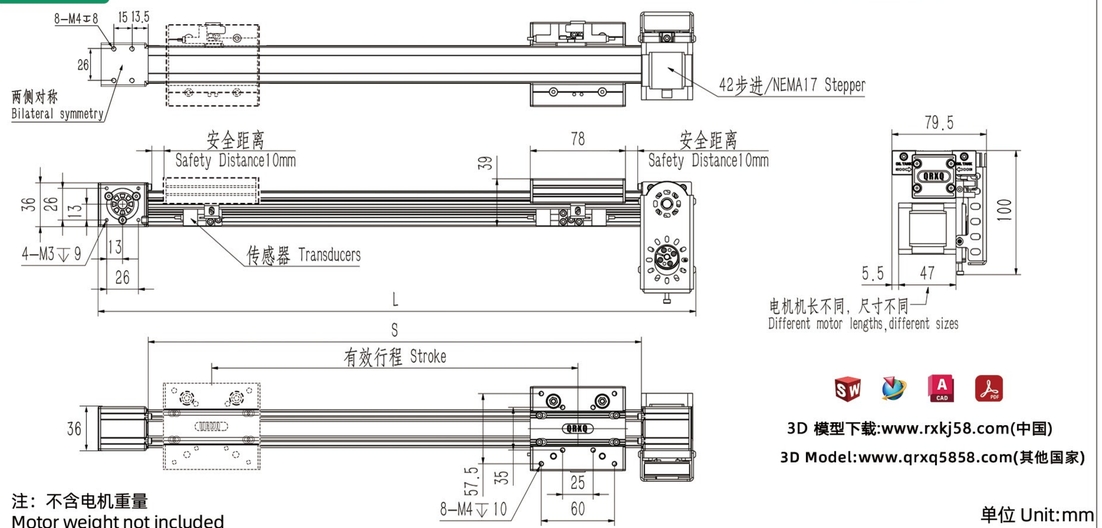

3D 模型下载:www.rxkj58.com(中国)
3D Model:www.qrxq5858.com(其他国家)

注：不含电机重量
Motor weight not included

单位 Unit:mm

有效行程/Stroke	100	200	300	400	500	600	700	800	900	1000	1500	2000	2500	3000	3500	4000
S/型材长度 Profile Length	198	298	398	498	598	698	798	898	998	1098	1598	2098	2598	3098	3598	4098
L/总长 Overall Length	284	384	484	584	684	784	884	984	1084	1184	1684	2184	2684	3184	3684	4184
KG/重量 Weights	0.55	0.75	0.95	1.15	1.35	1.55	1.75	1.95	2.15	2.35	3.35	4.35	5.35	6.35	7.35	8.35

RB 马达右后折Motor Right Rear Fold

RB与LB对称，距离相同Rb/Ld symmetry, same distance

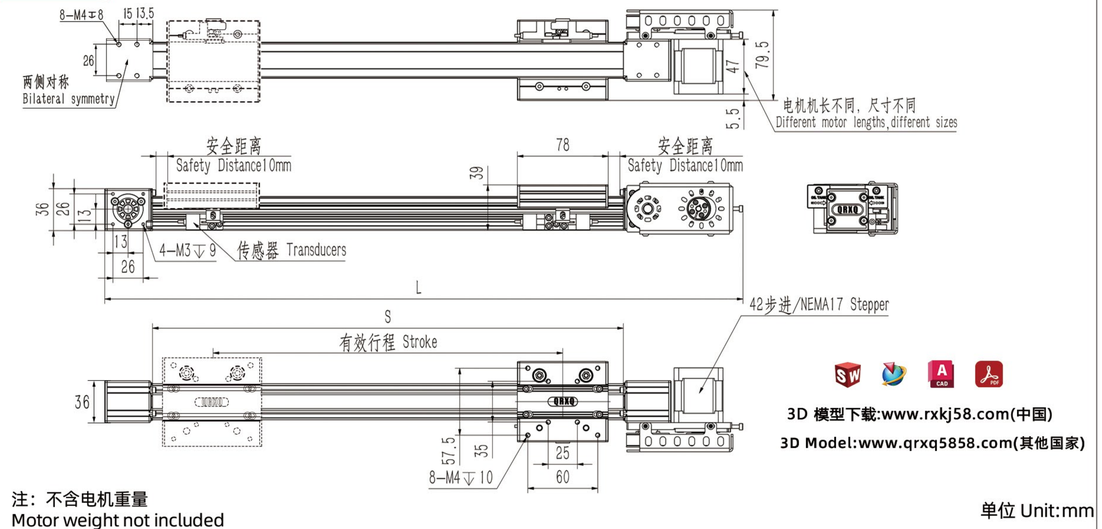

3D 模型下载:www.rxkj58.com(中国)
3D Model:www.qrxq5858.com(其他国家)

注：不含电机重量
Motor weight not included

单位 Unit:mm

有效行程/Stroke	100	200	300	400	500	600	700	800	900	1000	1500	2000	2500	3000	3500	4000
S/型材长度 Profile Length	198	298	398	498	598	698	798	898	998	1098	1598	2098	2598	3098	3598	4098
L/总长 Overall Length	342	442	542	642	742	842	942	1042	1142	1242	1742	2242	2742	3242	3742	4242
KG/重量 Weights	0.55	0.75	0.95	1.15	1.35	1.55	1.75	1.95	2.15	2.35	3.35	4.35	5.35	6.35	7.35	8.35

RXP30 100W伺服电机 SERVO MOTOR

●皮带驱动 Belt Drive

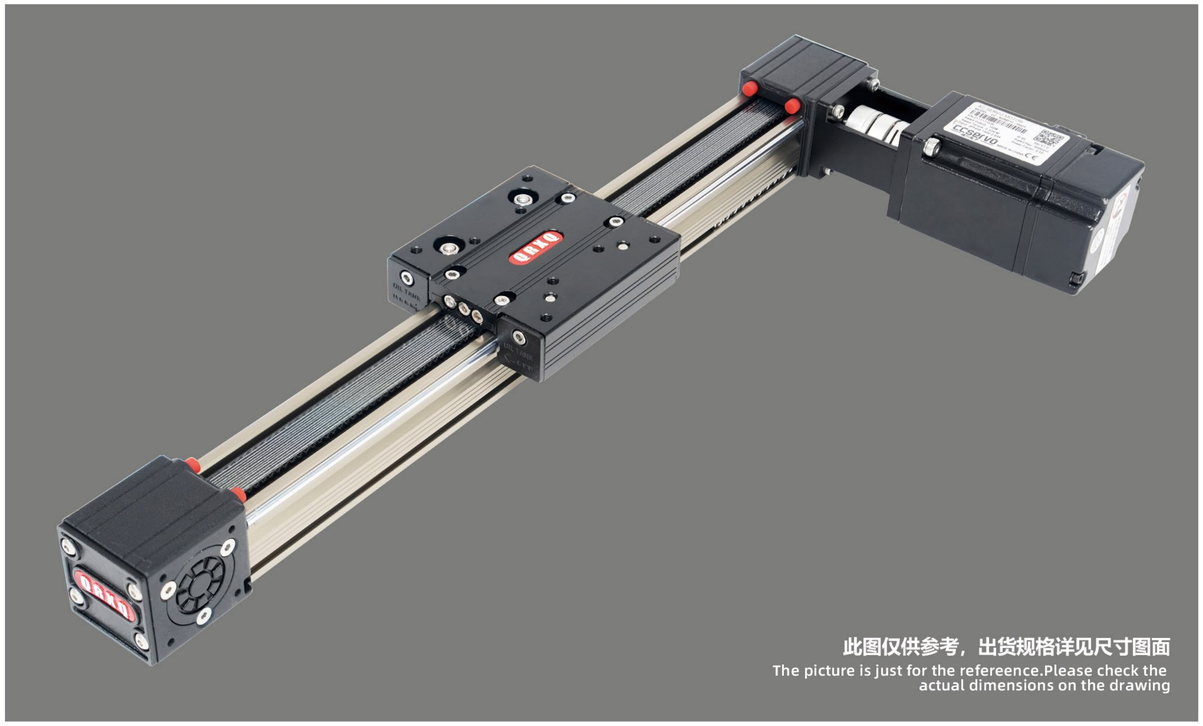

最大行程 Maximum Stroke	可拼接 Splicable
电机转速 Motor Speed	3000/Min
电机扭矩 Motor Torque	0.32N.m
皮带型号 Belt Model	3M-12

型号表达方式/Model Expression

RXP30X — L54 — 100 — R — A — Y/100W — N3 — DJ2 — HS-3M

本体型号 Model

X	RXP30X
C	RXP30C
H	RXP30H

导程 Lead

54 54mm

行程 Stroke

100

马达位置 Motor position

R	马达右折 /Motor Right Fold
L	马达左折 /Motor Left Fold
RU	马达右上折 /Motor Upper Right Fold
RD	马达右下折 /Motor Right Down Fold
RB	马达右后折 /Motor Right rear fold
LU	马达左上折 /Motor Left Upper Fold
LD	马达左下折 /Motor Left Down Fold
LB	马达左后折 /Motor Left rear fold

A	单出轴 Single Outlet shaft
B	双出轴 Double Outlet Shaft

马达功率 Motor Power

马达品牌/功率 Motor Brand/Power

Y	100W
H	100W
T	100W

感应器/数量 Sensor/Quantity

0	无/No sensor
1	1只 1Pc
2	2只 2Pc
3	3只 3Pc
-	-

*N代表NPN/N for NPN
*P代表PNP/P for PNP

固定地脚/数量 Foundation/Quantity

0	无/No Foundation
1	1只 1Pc
2	2只 2Pc
3	3只 3Pc
-	-

马达选型 Motor Selection

HS-3M	厂家提供伺服电机-线3米 Provide Servo Motor-Line 3M
HSS-3M	厂家提供伺服电机-带抱闸-线3米 Servo Motor With Holding Brake - Line 3M
HN	不含电机 客户提供 Motor Not Supplied

*HN-不含电机需要客户提供图纸
*HN - Drawings Required Without Motor

RXP30 100W伺服电机 SERVO MOTOR

滑台安装尺寸/ Slide Mounting Size

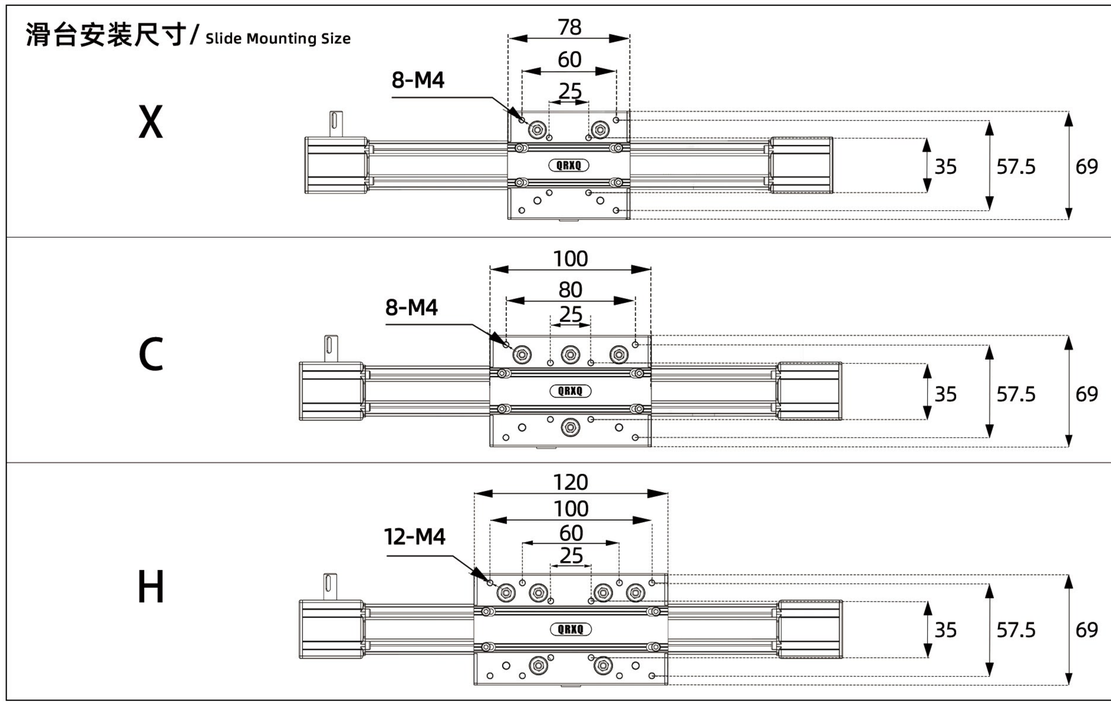

容许负载力矩表 Allowable Load Moment Table

规格 SPEC	位置重复精度(mm) Repeat positioning accuracy		±0.05
	导程Lead(mm)	R/L	54
		RU/RD/RB	27
	建议速度/ Suggested Speed		0-1000/s
	建议负载 Suggested Load	水平负载 HoriZontal Loads	3KG
		垂直负载 Vertical Load	1KG
	标准行程(mm)Stroke Pitch/mm		100-4000
元件 PARTS	型材本体宽度（mm） Profile body width（mm）		30
	联轴器Coupler		8*8
	感应器Sensor	外挂Outside	EE-SX674(NPN/PNP)
	固定地脚型号 Fixed Foundation		RXP30DJ

DJ固定地脚尺寸图/ Linear Module Foundation Size

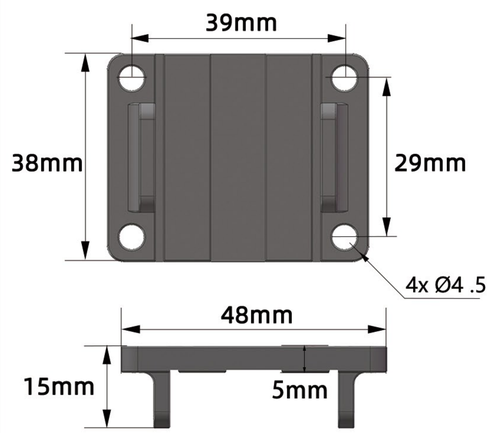

搭配步进马达一览表 Matching Stepper Motor List

品牌/Brand	马达品牌 Motor Brand	电机扭矩 Motor Torque	电源电压 Supply Voltage	伺服马达型号 Servo Motor Models	驱动器型号 Driver Model
研控伺服 Yakotec	Y	0.32N.m	AC220V	AS2MD-04-0130B-G321Z	KS3-02BAI
汇川伺服 Inovance	H	0.32N.m	AC220V	MS1H4-10C30CB-T331R	SV630PS7R6I
台达伺服 Delta	T	0.32N.m	AC220V	ECM-B3L-C20401RS1	ASD-B3-0121-L

R 马达右折Motor Right Fold

R与L对称，距离相同R/L symmetry, same distance

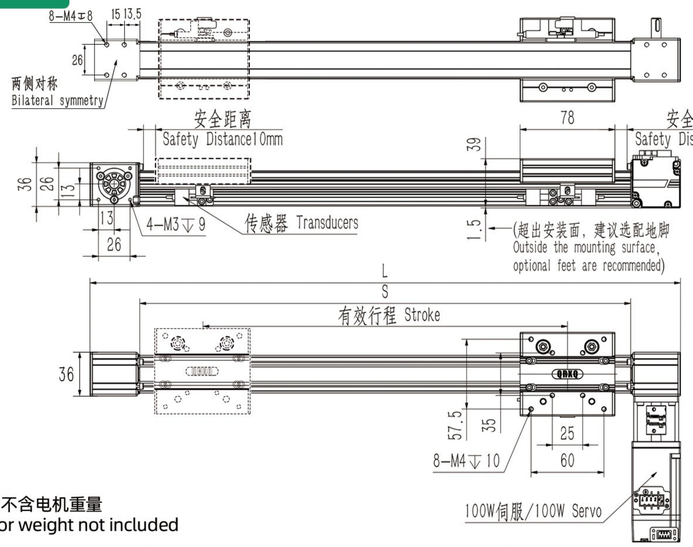

3D 模型下载:www.rxkj58.com(中国)
3D Model:www.qrxq5858.com(其他国家)

注：不含电机重量
Motor weight not included

单位 Unit:mm

有效行程/Stroke	100	200	300	400	500	600	700	800	900	1000	1500	2000	2500	3000	3500	4000
S/型材长度 Profile Length	198	298	398	498	598	698	798	898	998	1098	1598	2098	2598	3098	3598	4098
L/总长 Overall Length	280	380	480	580	680	780	880	980	1080	1180	1680	2180	2680	3180	3680	4180
KG/重量 Weights	0.55	0.75	0.95	1.15	1.35	1.55	1.75	1.95	2.15	2.35	3.35	4.35	5.35	6.35	7.35	8.35

RU 马达右上折Motor Upper Right Fold

RU与LU对称，距离相同Ru/Lu symmetry, same distance

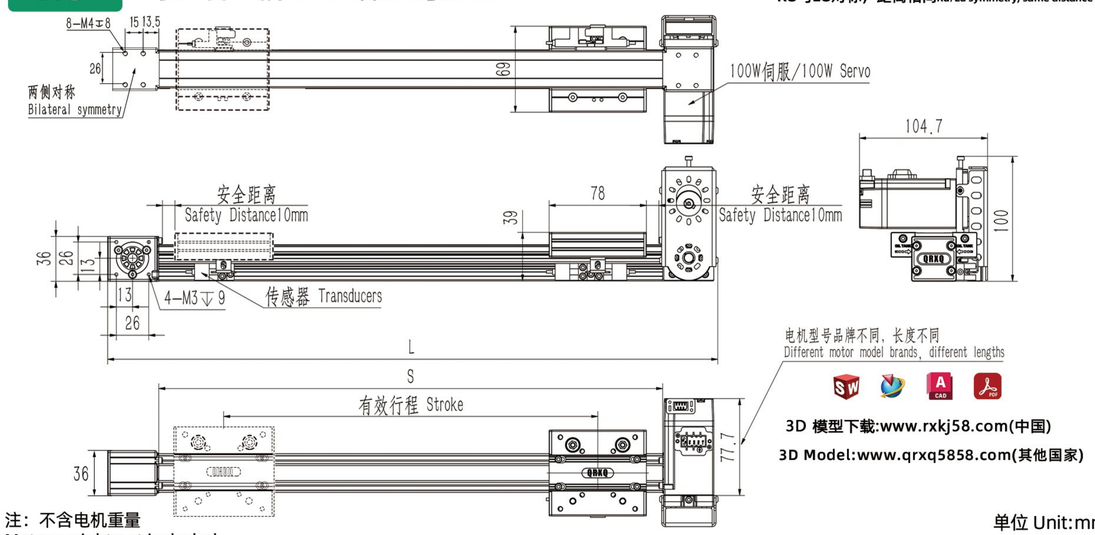

3D 模型下载:www.rxkj58.com(中国)
3D Model:www.qrxq5858.com(其他国家)

注：不含电机重量
Motor weight not included

单位 Unit:mm

有效行程/Stroke	100	200	300	400	500	600	700	800	900	1000	1500	2000	2500	3000	3500	4000
S/型材长度 Profile Length	198	298	398	498	598	698	798	898	998	1098	1598	2098	2598	3098	3598	4098
L/总长 Overall Length	284	384	484	584	684	784	884	984	1084	1184	1684	2184	2684	3184	3684	4184
KG/重量 Weights	0.55	0.75	0.95	1.15	1.35	1.55	1.75	1.95	2.15	2.35	3.35	4.35	5.35	6.35	7.35	8.35

RD 马达右下折Motor Right Down Fold

RD与LD对称，距离相同Rd/Ld symmetry, same distance

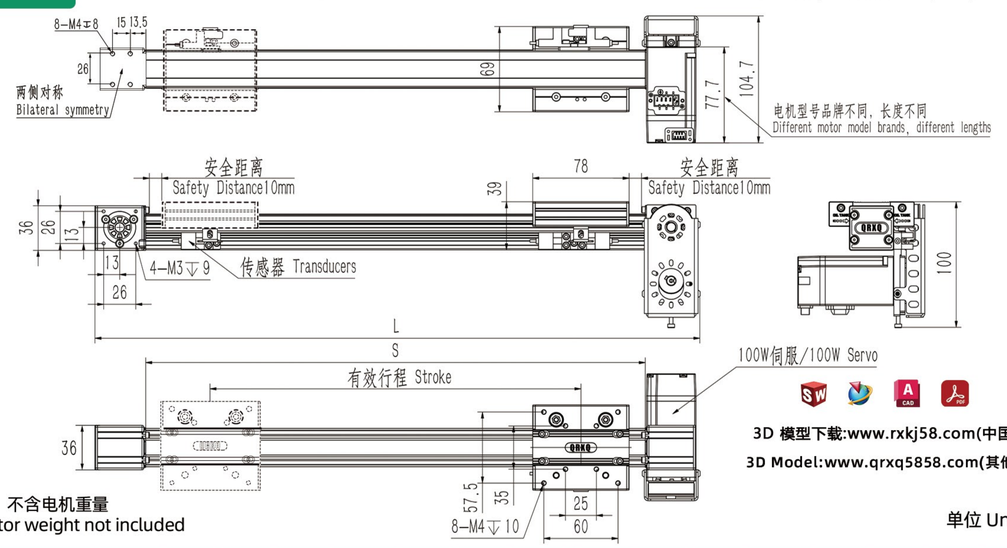

3D 模型下载:www.rxkj58.com(中国)
3D Model:www.qrxq5858.com(其他国家)

注：不含电机重量
Motor weight not included

单位 Unit:mm

有效行程/Stroke	100	200	300	400	500	600	700	800	900	1000	1500	2000	2500	3000	3500	4000
S/型材长度 Profile Length	198	298	398	498	598	698	798	898	998	1098	1598	2098	2598	3098	3598	4098
L/总长 Overall Length	284	384	484	584	684	784	884	984	1084	1184	1684	2184	2684	3184	3684	4184
KG/重量 Weights	0.55	0.75	0.95	1.15	1.35	1.55	1.75	1.95	2.15	2.35	3.35	4.35	5.35	6.35	7.35	8.35

RB 马达右后折Motor Right Rear Fold

RB与LB对称，距离相同Rb/Lb symmetry, same distance

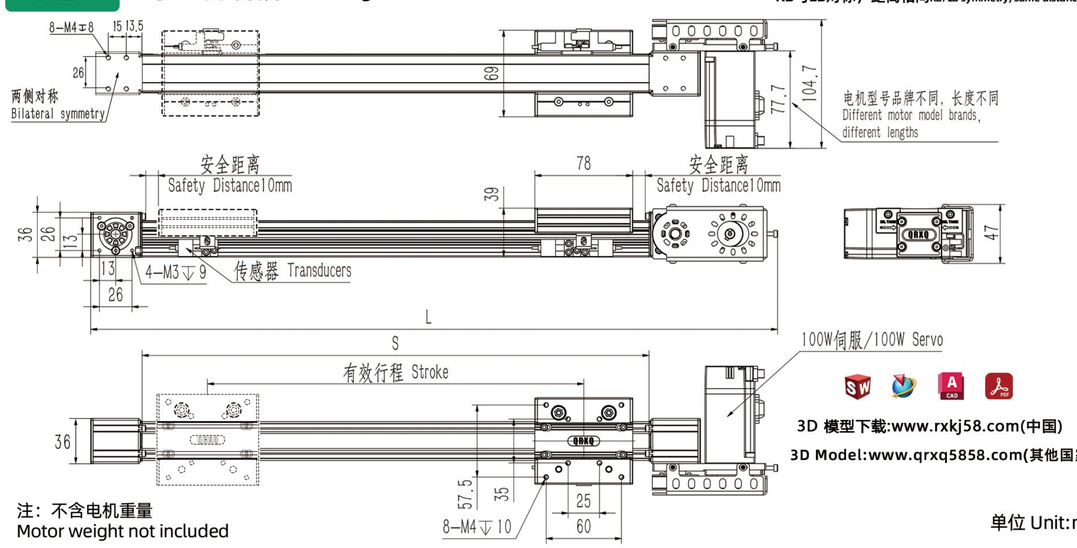

3D 模型下载:www.rxkj58.com(中国)
3D Model:www.qrxq5858.com(其他国家)

注：不含电机重量
Motor weight not included

单位 Unit:mm

有效行程/Stroke	100	200	300	400	500	600	700	800	900	1000	1500	2000	2500	3000	3500	4000
S/型材长度 Profile Length	198	298	398	498	598	698	798	898	998	1098	1598	2098	2598	3098	3598	4098
L/总长 Overall Length	342	442	542	642	742	842	942	1042	1142	1242	1742	2242	2742	3242	3742	4242
KG/重量 Weights	0.55	0.75	0.95	1.15	1.35	1.55	1.75	1.95	2.15	2.35	3.35	4.35	5.35	6.35	7.35	8.35

RXP30 57步进/NEMA23

●皮带驱动
Belt Drive

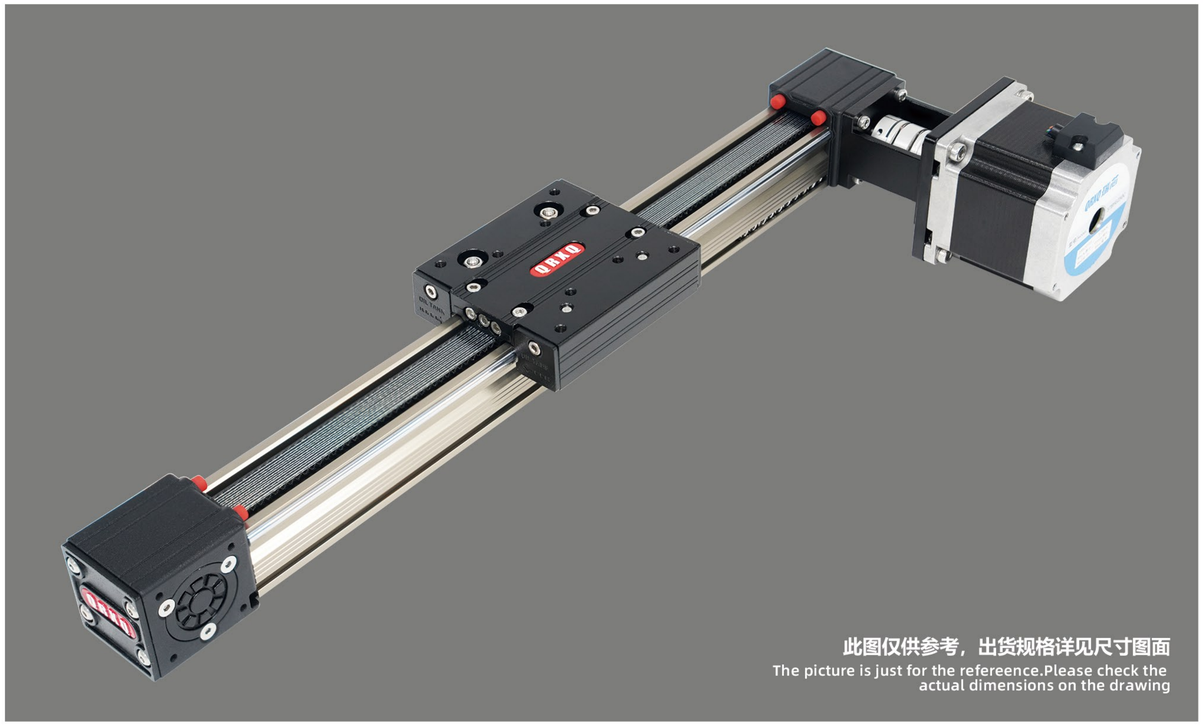

最大行程 Maximum Stroke	可拼接 Splicable
电机转速 Motor Speed	1200/Min
电机扭矩 Motor Torque	1.26N.m
皮带型号 Belt Model	3M-12

型号表达方式/Model Expression

RXP30X — L54 — 100 — R — A — Q57/56 — N3 — DJ2 — HB-3M

本体型号 Model

X	RXP30X
C	RXP30C
H	RXP30H

导程 Lead

54 54mm

行程 Stroke

100

马达位置 Motor position

R	马达右折 /Motor Right Fold
L	马达左折 /Motor Left Fold

马达品牌/功率 Motor Brand/Power

Q	57/NEMA23
Y	57/NEMA23
L	57/NEMA23

A	单出轴 Single Outlet shaft
B	双出轴 Double Outlet Shaft

电机长度 Motor Length

感应器/数量 Sensor/Quantity

0	无/No sensor
1	1只 1Pc
2	2只 2Pc
3	3只 3Pc
-	-

*N代表NPN/N for NPN
*P代表PNP/P for PNP

0	无/No Foundation
1	1只 1Pc
2	2只 2Pc
3	3只 3Pc
-	-

马达选型 Motor Selection

HB-3M	厂家提供步进电机-线3米 Provision Of Motors - Line 3M
HBS-3M	厂家提供抱闸步进电机-线3米 Provide Brake Motor-Line 3M
HBH-3M	厂家提供闭环电机-线3米 Provide Encoder Motor-Line 3M
HBC-3M	厂家提供抱闸闭环电机-线3米 Brake With Encoder - Line 3M
HN	不含电机 客户提供 Motor Not Supplied

*HN-不含电机需要客户提供图纸
*HN - Drawings Required Without Motor

创新 用心 放心/Innovation with heart and mind

滑台安装尺寸/ Slide Mounting Size

X

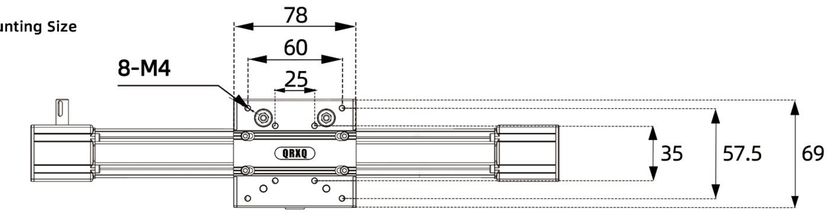

C

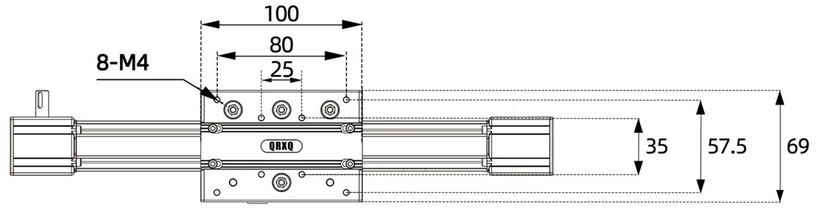

H

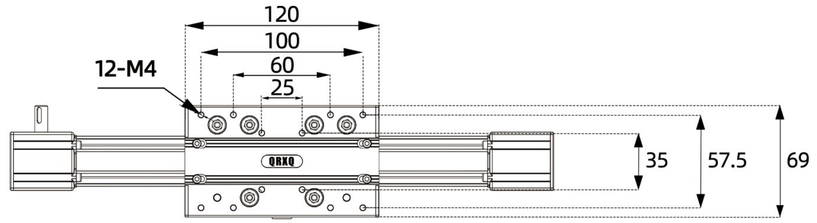

容许负载力矩表 Allowable Load Moment Table

规格 SPEC	位置重复精度(mm) Repeat positioning accuracy		±0.05
	导程Lead(mm)	R/L	54
		无	无
	建议速度/ Suggested Speed		0-700/s
	建议负载 Suggested Load	水平负载 HoriZontal Loads	3KG
		垂直负载 Vertical Load	1KG
	标准行程(mm)Stroke Pitch/mm		100-4000
元件 PARTS	型材本体宽度（mm） Profile body width（mm）		30
	联轴器Coupler		8*8
	感应器Sensor	外挂Outside	EE-SX674(NPN/PNP)
	固定地脚型号 Fixed Foundation		RXP30DJ

DJ固定地脚尺寸图/Linear Module Foundation Size

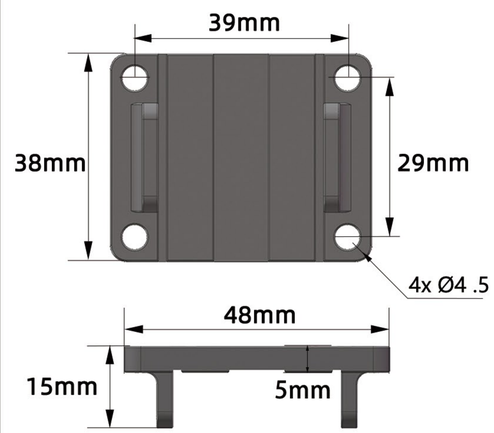

搭配步进马达一览表 Matching Stepper Motor List

品牌/Brand	马达品牌 Motor Brand	电机扭矩 Motor Torque	电源电压 Supply Voltage	步进马达型号 Stepper Motor Model	驱动器型号 Driver Model
联动瑞芯 QRXQ	Q	1.26N.m	DC24V	RX57/56	2D45A
研控 Yakotec	Y	1.26N.m	DC24V	YK57HB56	2D45M
雷赛 Leadshine	L	1.26N.m	DC24V	57CM13	DM542

R 马达右折Motor Right Fold

R与L对称，距离相同R/L symmetry, same distance

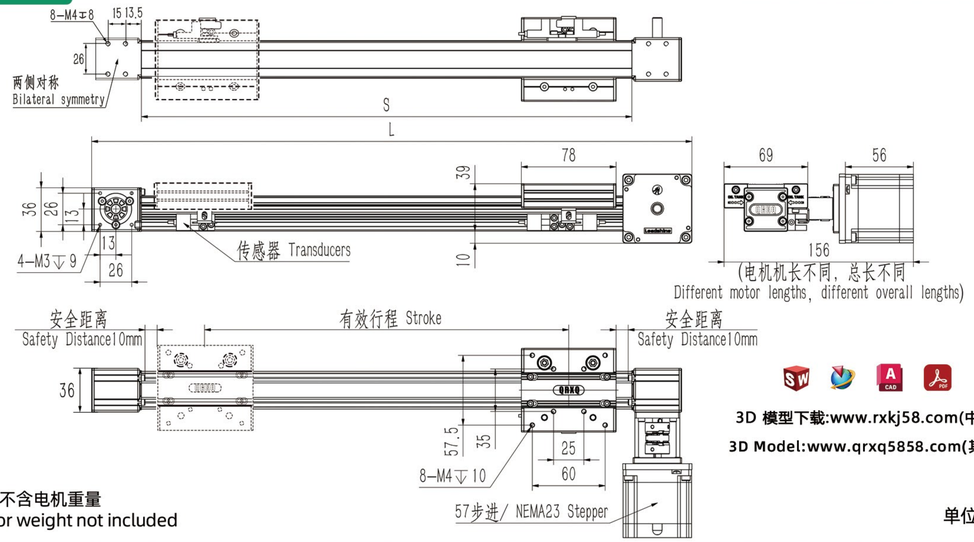

3D 模型下载:www.rxkj58.com(中国)

3D Model:www.qrxq5858.com(其他国家)

注：不含电机重量
Motor weight not included

单位 Unit:mm

有效行程/Stroke	100	200	300	400	500	600	700	800	900	1000	1500	2000	2500	3000	3500	4000
S/型材长度 Profile Length	198	298	398	498	598	698	798	898	998	1098	1598	2098	2598	3098	3598	4098
L/总长 Overall Length	289	389	489	589	689	789	889	989	1089	1189	1689	2189	2689	3189	3689	4189
KG/重量 Weights	0.55	0.75	0.95	1.15	1.35	1.55	1.75	1.95	2.15	2.35	3.35	4.35	5.35	6.35	7.35	8.35

MEMO

MEMO

RXP30Z 100W伺服电机 SERVO MOTOR

●皮带驱动
Belt Drive

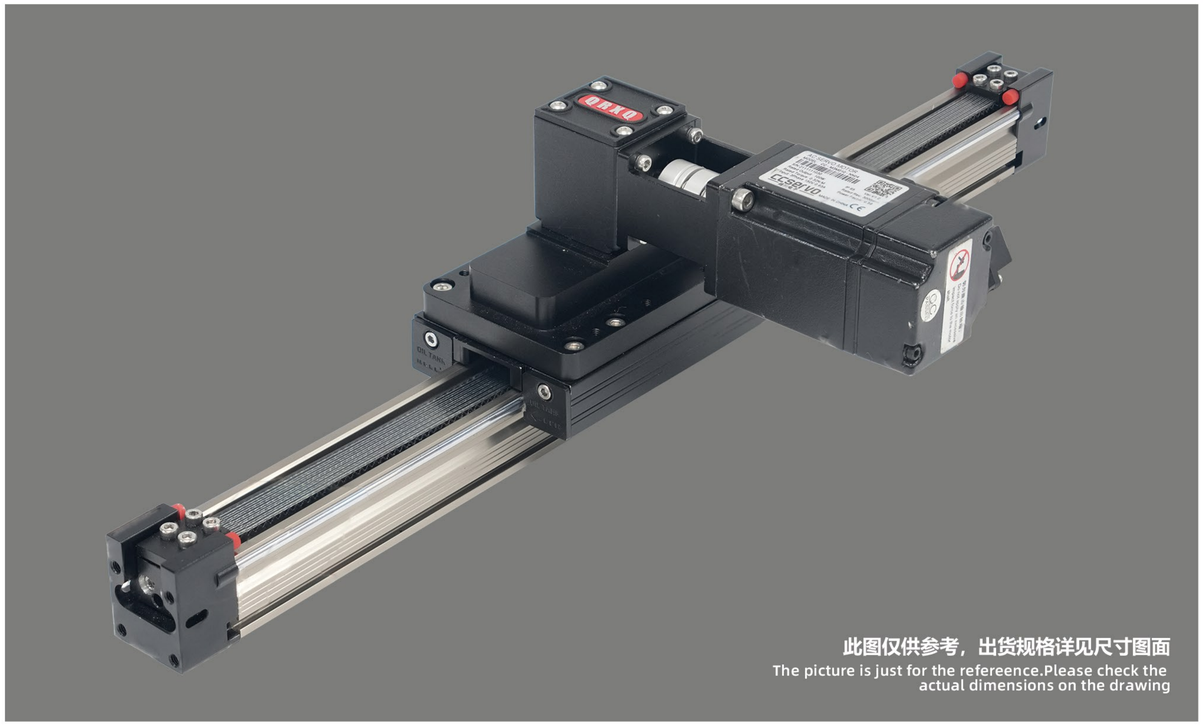

最大行程 Maximum Stroke	可拼接 Splicable
电机转速 Motor Speed	3000/Min
电机扭矩 Motor Torque	0.32N.m
皮带型号 Belt Model	3M-12

型号表达方式/Model Expression

RXP30Z — L54 — 100 — R — A — Y/100W — N3 — DJ2 — HS-3M

本体型号 Model

导程 Lead

54	54mm

行程 Stroke

A	单出轴 Single Outlet shaft
B	双出轴 Double Outlet Shaft

马达功率 Motor Power

马达位置 Motor position

R	马达右折 /Motor Right Fold
L	马达左折 /Motor Left Fold
RU	马达右上折 /Motor Upper Right Fold
RF	马达右前折 /Motor fold right forward
RB	马达右后折 /Motor Right rear fold
LU	马达左上折 /Motor Left Upper Fold
LF	马达左前折 /Motor left front fold
LB	马达左后折 /Motor Left rear fold

马达品牌/功率 Motor Brand/Power

Y	100W
H	100W
T	100W

感应器/数量 Sensor/Quantity

0	无/No sensor
1	1只 1Pc
2	2只 2Pc
3	3只 3Pc
-	-

*N代表NPN/N for NPN
*P代表PNP/P for PNP

固定地脚/数量 Foundation/Quantity

0	无/No Foundation
1	1只 1Pc
2	2只 2Pc
3	3只 3Pc
-	-

马达选型 Motor Selection

HS-3M	厂家提供伺服电机-线3米 Provide Servo Motor-Line 3M
HSS-3M	厂家提供伺服电机-带抱闸-线3米 Servo Motor With Holding Brake - Line 3M
HN	不含电机 客户提供 Motor Not Supplied

*HN-不含电机需要客户提供图纸
*HN - Drawings Required Without Motor

创新 用心 放心/Innovation with heart and mind

RXP30Z 100W伺服电机 SERVO MOTOR

容许负载力矩表 Allowable Load Moment Table

规格 SPEC	位置重复精度(mm) Repeat positioning accuracy		±0.05
	导程Lead(mm)	R/L	54
		RU/RF/RB	27
	建议速度/ Suggested Speed		0-1000/s
	建议负载 Suggested Load	水平负载 HoriZontal Loads	3KG
		垂直负载 Vertical Load	1KG
	标准行程(mm)Stroke Pitch/mm		100-4000
元件 PARTS	型材本体宽度（mm） Profile body width（mm）		30
	联轴器Coupler		8*8
	感应器Sensor	外挂Outside	EE-SX674(NPN/PNP)
	固定地脚型号 Fixed Foundation		RXP30DJ

DJ固定地脚尺寸图/Linear Module Foundation Size

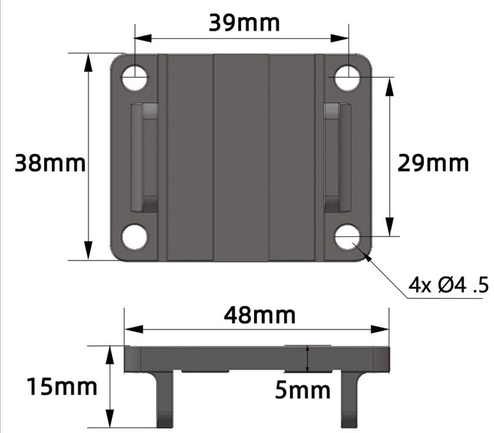

搭配步进马达一览表 Matching Stepper Motor List

品牌/Brand	马达品牌 Motor Brand	电机扭矩 Motor Torque	电源电压 Supply Voltage	伺服马达型号 Servo Motor Models	驱动器型号 Driver Model
研控伺服 Yakotec	Y	0.32N.m	AC220V	AS2MD-04-0130B-G321Z	KS3-02BAI
汇川伺服 Inovance	H	0.32N.m	AC220V	MS1H4-10C30CB-T331R	SV630PS7R6I
台达伺服 Delta	T	0.32N.m	AC220V	ECM-B3L-C20401RS1	ASD-B3-0121-L

R 马达右折 Motor Right Fold

R与L对称，距离相同R/L symmetry, same distance

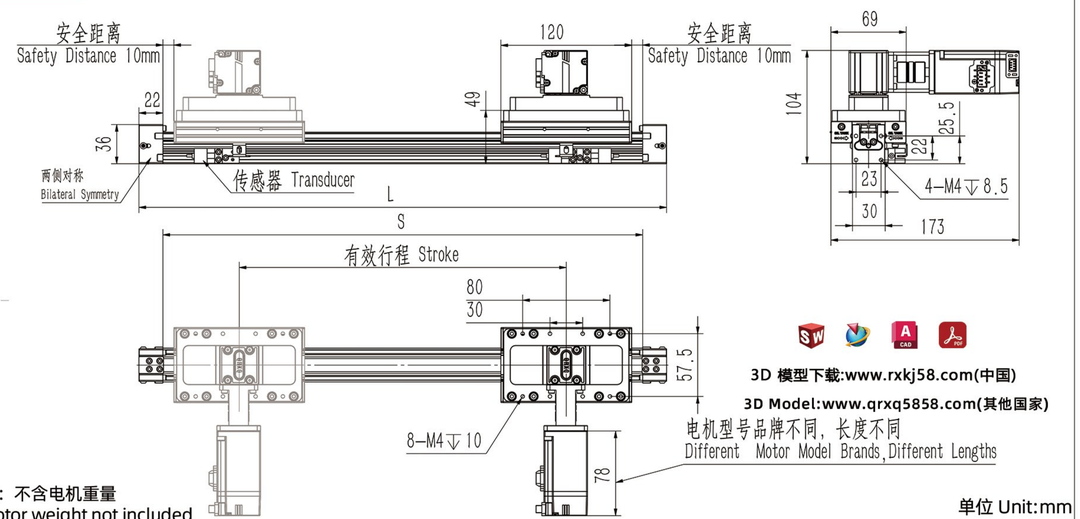

3D 模型下载:www.rxkj58.com(中国)
3D Model:www.qrxq5858.com(其他国家)

注：不含电机重量
Motor weight not included

单位 Unit:mm

有效行程/Stroke	100	200	300	400	500	600	700	800	900	1000	1500	2000	2500	3000	3500	4000
S/型材长度 Profile Length	240	340	440	540	640	740	840	940	1040	1140	1640	2140	2640	3140	3640	4140
L/总长 Overall Length	284	384	484	584	684	784	884	984	1084	1184	1684	2184	2684	3184	3684	4184
KG/重量 Weights	0.55	0.75	0.95	1.15	1.35	1.55	1.75	1.95	2.15	2.35	3.35	4.35	5.35	6.35	7.35	8.35

RU 马达右上折 Motor Right Up Fold

RU与LU对称，距离相同R/L symmetry, same distance

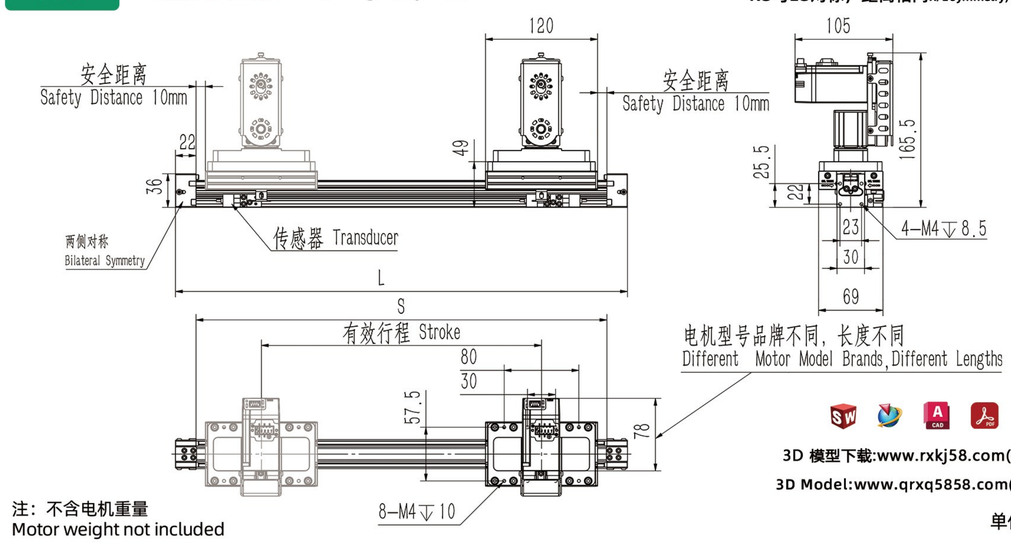

3D 模型下载:www.rxkj58.com(中国)
3D Model:www.qrxq5858.com(其他国家)

注：不含电机重量
Motor weight not included

单位 Unit:mm

有效行程/Stroke	100	200	300	400	500	600	700	800	900	1000	1500	2000	2500	3000	3500	4000
S/型材长度 Profile Length	240	340	440	540	640	740	840	940	1040	1140	1640	2140	2640	3140	3640	4140
L/总长 Overall Length	284	384	484	584	684	784	884	984	1084	1184	1684	2184	2684	3184	3684	4184
KG/重量 Weights	0.55	0.75	0.95	1.15	1.35	1.55	1.75	1.95	2.15	2.35	3.35	4.35	5.35	6.35	7.35	8.35

RF 马达右前折 Motor Right Front Fold

RF与LF对称，距离相同R/L symmetry, same distance

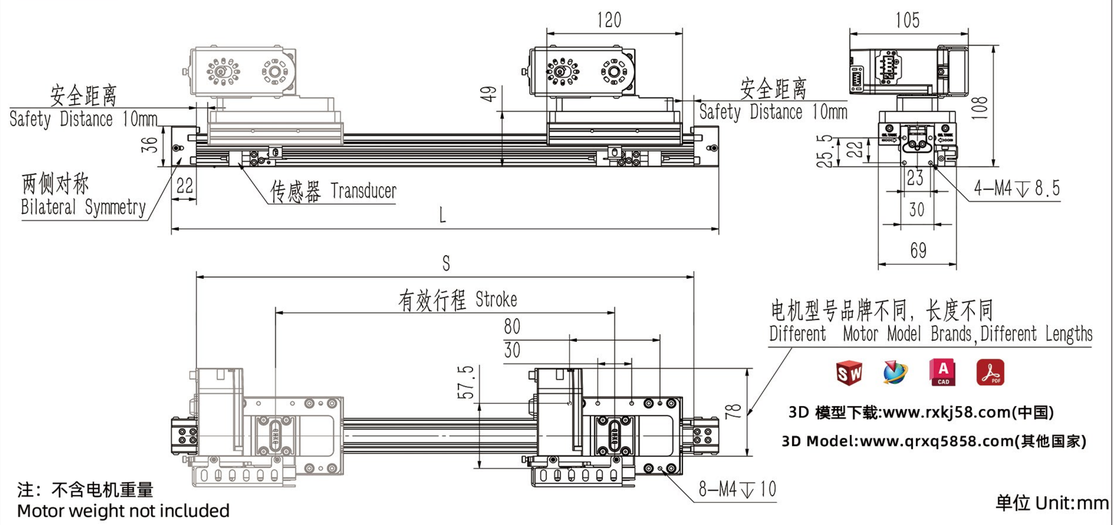

3D 模型下载:www.rxkj58.com(中国)
3D Model:www.qrxq5858.com(其他国家)

注：不含电机重量
Motor weight not included

单位 Unit:mm

有效行程/Stroke	100	200	300	400	500	600	700	800	900	1000	1500	2000	2500	3000	3500	4000
S/型材长度 Profile Length	240	340	440	540	640	740	840	940	1040	1140	1640	2140	2640	3140	3640	4140
L/总长 Overall Length	284	384	484	584	684	784	884	984	1084	1184	1684	2184	2684	3184	3684	4184
KG/重量 Weights	0.55	0.75	0.95	1.15	1.35	1.55	1.75	1.95	2.15	2.35	3.35	4.35	5.35	6.35	7.35	8.35

RB 马达右后折 Motor Right Rear Fold

RB与LB对称，距离相同R/L symmetry, same distance

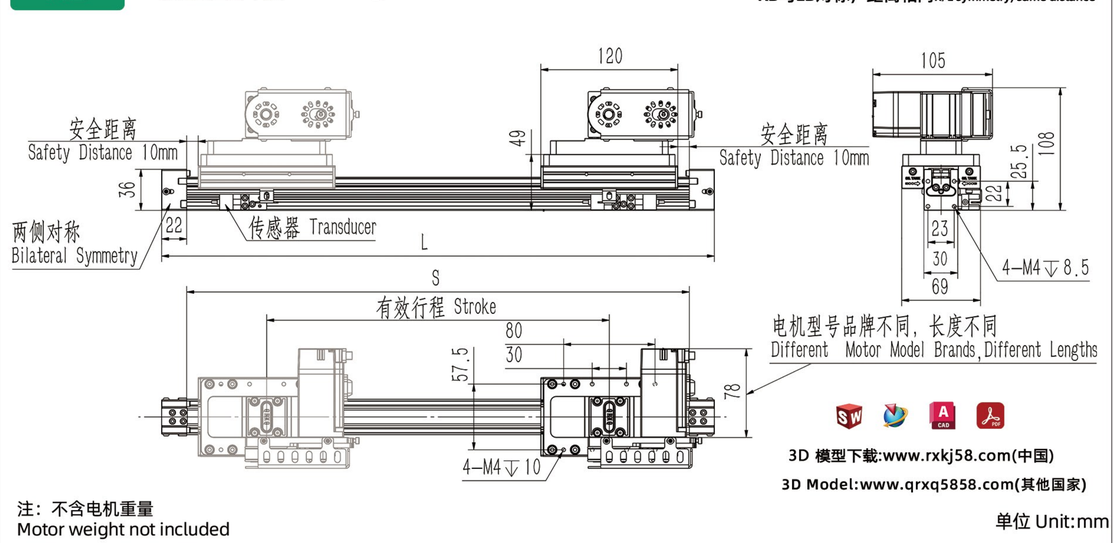

3D 模型下载:www.rxkj58.com(中国)
3D Model:www.qrxq5858.com(其他国家)

注：不含电机重量
Motor weight not included

单位 Unit:mm

有效行程/Stroke	100	200	300	400	500	600	700	800	900	1000	1500	2000	2500	3000	3500	4000
S/型材长度 Profile Length	240	340	440	540	640	740	840	940	1040	1140	1640	2140	2640	3140	3640	4140
L/总长 Overall Length	284	384	484	584	684	784	884	984	1084	1184	1684	2184	2684	3184	3684	4184
KG/重量 Weights	0.55	0.75	0.95	1.15	1.35	1.55	1.75	1.95	2.15	2.35	3.35	4.35	5.35	6.35	7.35	8.35

RXP40 42步进/NEMA17

●皮带驱动
Belt Drive



最大行程 Maximum Stroke	可拼接 Splicable
电机转速 Motor Speed	1200/Min
电机扭矩 Motor Torque	0.5N.m
皮带型号 Belt Model	3M-15

型号表达方式/Model Expression

RXP40X — L36 — 100 — RU — A — Q42/47 — N3 — DJ2 — HB-3M

本体型号 Model

导程 Lead

36	36mm

行程 Stroke

A	单出轴 Single Outlet shaft
B	双出轴 Double Outlet Shaft

电机长度 Motor Length

滑台型号 Slide Models

X	RXP40X
N	RXP40N

马达位置 Motor position

RU	马达右上折 /Motor Upper Right Fold
RD	马达右下折 /Motor Right Down Fold
RB	马达右后折 /Motor Right rear fold
LU	马达左上折 /Motor Left Upper Fold
LD	马达左下折 /Motor Left Down Fold
LB	马达左后折 /Motor Left rear fold

马达品牌/功率 Motor Brand/Power

Q	42/NEMA17
Y	42/NEMA17
L	42/NEMA17

感应器/数量 Sensor/Quantity

0	无/No sensor
1	1只 1Pc
2	2只 2Pc
3	3只 3Pc
-	-

*N代表NPN/N for NPN
*P代表PNP/P for PNP

固定地脚/数量 Foundation/Quantity

0	无/No Foundation
1	1只 1Pc
2	2只 2Pc
3	3只 3Pc
-	-

马达选型 Motor Selection

HB-3M	厂家提供步进电机-线3米 Provision Of Motors - Line 3M
HBS-3M	厂家提供抱闸步进电机-线3米 Provide Brake Motor-Line 3M
HBH-3M	厂家提供闭环电机-线3米 Provide Encoder Motor-Line 3M
HBC-3M	厂家提供抱闸闭环电机-线3米 Brake With Encoder - Line 3M
HN	不含电机 客户提供 Motor Not Supplied

*HN-不含电机需要客户提供图纸
*HN - Drawings Required Without Motor

创新 用心 放心/Innovation with heart and mind

RXP40 42步进/NEMA17

滑台安装尺寸/ Slide Mounting Size

X

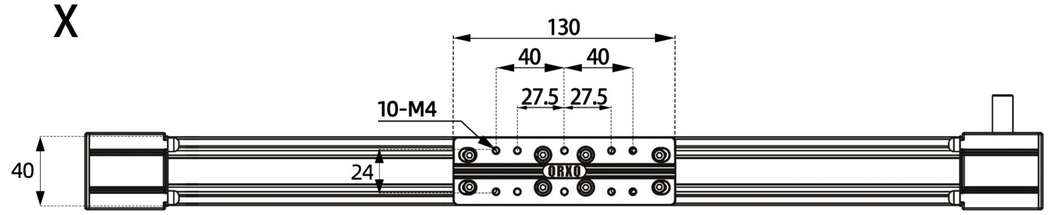

N

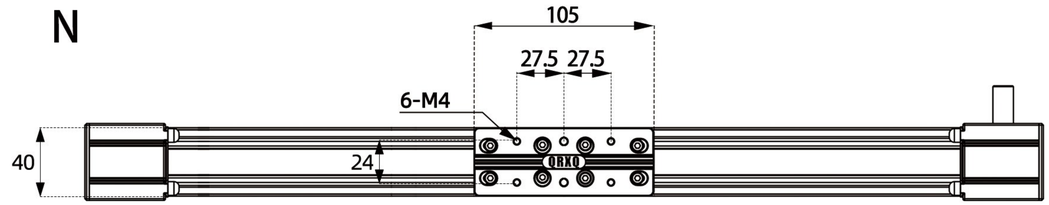

容许负载力矩表 Allowable Load Moment Table

规格 SPEC	位置重复精度(mm) Repeat positioning accuracy		±0.05
	导程Lead(mm)	R/L	无
		RU/RD/RB	36
	建议速度/ Suggested Speed		0-500/s
	建议负载 Suggested Load	水平负载 HoriZontal Loads	5KG
		垂直负载 Vertical Load	2KG
	标准行程(mm)Stroke Pitch/mm		100-5500
元件 PARTS	型材本体宽度（mm） Profile body width（mm）		40
	联轴器Coupler		无
	感应器Sensor	外挂Outside	EE-SX674(NPN/PNP)
	固定地脚型号 Fixed Foundation		RXP40DJ

DJ固定地脚尺寸图/Linear Module Foundation Size

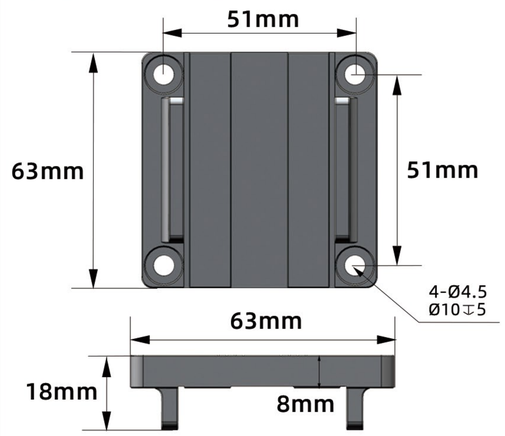

搭配步进马达一览表 Matching Stepper Motor List

品牌/Brand	马达品牌 Motor Brand	电机扭矩 Motor Torque	电源电压 Supply Voltage	步进马达型号 Stepper Motor Model	驱动器型号 Driver Model
联动瑞芯 QRXQ	Q	0.5N.m	DC24V	RX42/47	2D24A
研控 Yakotec	Y	0.5N.m	DC24V	YK42HB47	2D24M
雷赛 Leadshine	L	0.5N.m	DC24V	42CM06/47	CL42C

RU 马达右上折Motor Upper Right Fold

RU与LU对称，距离相同R/L symmetry, same distance

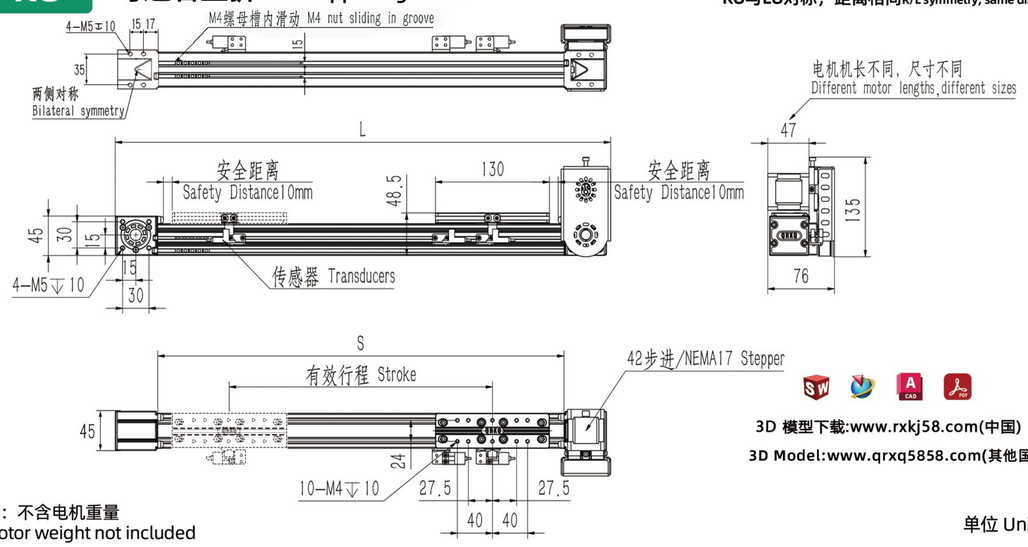

3D 模型下载:www.rxkj58.com(中国)

3D Model:www.qrxq5858.com(其他国家)

注：不含电机重量
Motor weight not included

单位 Unit:mm

有效行程/Stroke	100	200	300	400	500	600	700	800	900	1000	1500	2000	2500	3000	3500	4000
S/型材长度 Profile Length	250	350	450	550	650	750	850	950	1050	1150	1650	2150	2650	3150	3650	4150
L/总长 Overall Length	357	457	557	657	757	857	957	1057	1157	1257	1757	2257	2757	3257	3757	4257
KG/重量 Weights	0.95	1.25	1.55	1.85	2.15	2.45	2.75	3.05	3.35	3.65	5.15	6.65	8.15	9.65	11.15	12.65

RD 马达右下折Motor Right Down Fold

RD与LD对称，距离相同Rd/Ld symmetry, same distance

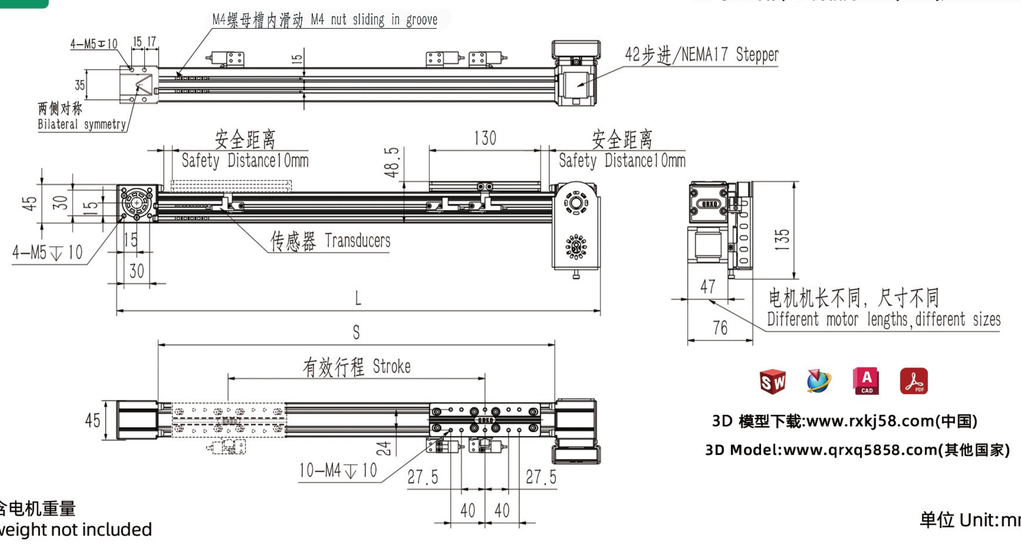

3D 模型下载:www.rxkj58.com(中国)

3D Model:www.qrxq5858.com(其他国家)

注：不含电机重量
Motor weight not included

单位 Unit:mm

有效行程/Stroke	100	200	300	400	500	600	700	800	900	1000	1500	2000	2500	3000	3500	4000
S/型材长度 Profile Length	250	350	450	550	650	750	850	950	1050	1150	1650	2150	2650	3150	3650	4150
L/总长 Overall Length	357	457	557	657	757	857	957	1057	1157	1257	1757	2257	2757	3257	3757	4257
KG/重量 Weights	0.95	1.25	1.55	1.85	2.15	2.45	2.75	3.05	3.35	3.65	5.15	6.65	8.15	9.65	11.15	12.65

RB 马达右后折Motor Right Rear Fold

RB与LB对称，距离相同Rb/Lb symmetry, same distance

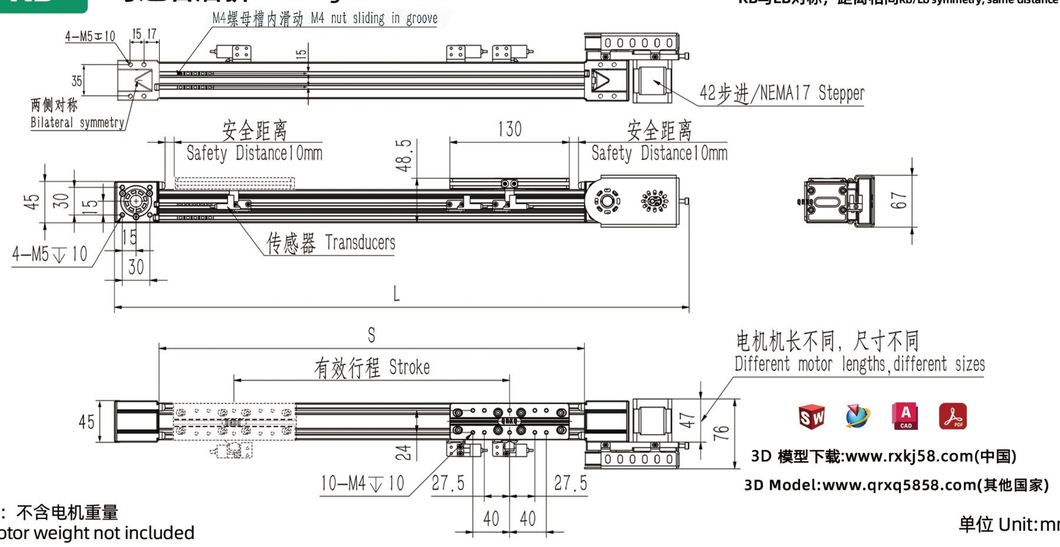

3D 模型下载:www.rxkj58.com(中国)

3D Model:www.qrxq5858.com(其他国家)

注：不含电机重量
Motor weight not included

单位 Unit:mm

有效行程/Stroke	100	200	300	400	500	600	700	800	900	1000	1500	2000	2500	3000	3500	4000
S/型材长度 Profile Length	250	350	450	550	650	750	850	950	1050	1150	1650	2150	2650	3150	3650	4150
L/总长 Overall Length	435	535	635	735	835	935	1035	1135	1235	1335	1835	2335	2835	3335	3835	4335
KG/重量 Weights	0.95	1.25	1.55	1.85	2.15	2.45	2.75	3.05	3.35	3.65	5.15	6.65	8.15	9.65	11.15	12.65

RXP40 100W伺服电机 SERVO MOTOR

●皮带驱动
Belt Drive

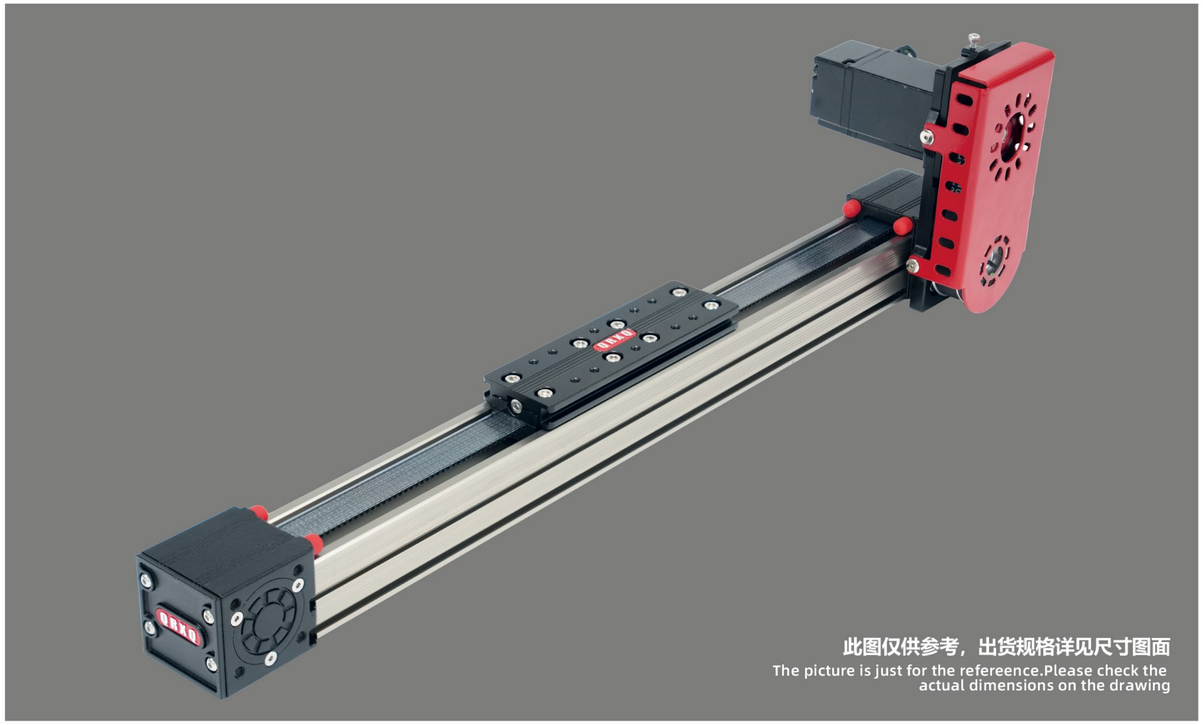

最大行程 Maximum Stroke：可拼接 Splicable

电机转速 Motor Speed：3000/Min

电机扭矩 Motor Torque：0.32N.m

皮带型号 Belt Model：3M-15

型号表达方式/Model Expression

RXP40X — L75 — 100 — RU — A — Y/100W — N3 — DJ2 — HS-3M

本体型号 Model

滑台型号 Slide Models

X	RXP40X
N	RXP40N

导程 Lead

75 75mm

行程 Stroke

马达位置 Motor position

RU	马达右上折 /Motor Upper Right Fold
RD	马达右下折 /Motor Right Down Fold
RB	马达右后折 /Motor Right rear fold
LU	马达左上折 /Motor Left Upper Fold
LD	马达左下折 /Motor Left Down Fold
LB	马达左后折 /Motor Left rear fold

A	单出轴 Single Outlet shaft
B	双出轴 Double Outlet Shaft

马达品牌/功率 Motor Brand/Power

Y	100W
H	100W
T	100W

马达功率 Motor Power

感应器/数量 Sensor/Quantity

0	无/No sensor
1	1只 1Pc
2	2只 2Pc
3	3只 3Pc
-	-

*N代表NPN/N for NPN
*P代表PNP/P for PNP

固定地脚/数量 Foundation/Quantity

0	无/No Foundation
1	1只 1Pc
2	2只 2Pc
3	3只 3Pc
-	-

马达选型 Motor Selection

HS-3M	厂家提供伺服电机-线3米 Provide Servo Motor-Line 3M
HSS-3M	厂家提供伺服电机-带抱闸-线3米 Servo Motor With Holding Brake - Line 3M
HN	不含电机 客户提供 Motor Not Supplied

*HN-不含电机需要客户提供图纸
*HN - Drawings Required Without Motor

创新 用心 放心/Innovation with heart and mind

RXP40 100W伺服电机 SERVO MOTOR

滑台安装尺寸/ Slide Mounting Size

X

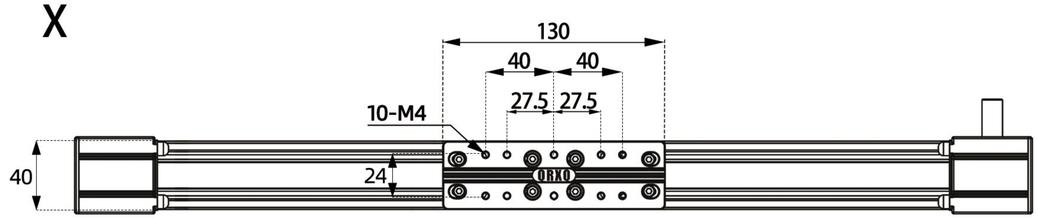

N

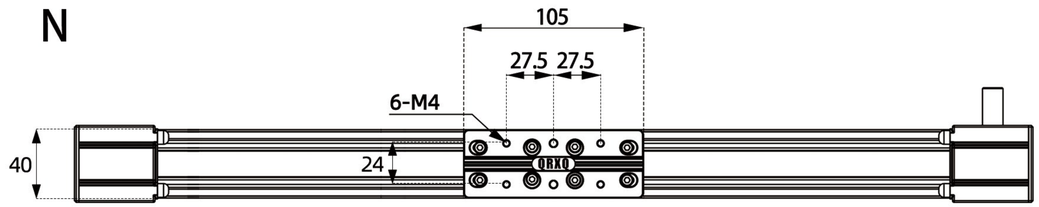

容许负载力矩表 Allowable Load Moment Table

规格 SPEC	位置重复精度(mm) Repeat positioning accuracy		±0.05
	导程Lead(mm)	R/L	无
		RU/RD/RB	36
	建议速度/ Suggested Speed		0-1200/s
	建议负载 Suggested Load	水平负载 HoriZontal Loads	4KG
		垂直负载 Vertical Load	1KG
	标准行程(mm)Stroke Pitch/mm		100-5500
元件 PARTS	型材本体宽度（mm） Profile body width（mm）		40
	联轴器Coupler		无
	感应器Sensor	外挂Outside	EE-SX674(NPN/PNP)
	固定地脚型号 Fixed Foundation		RXP40DJ

DJ固定地脚尺寸图/ Linear Module Foundation Size

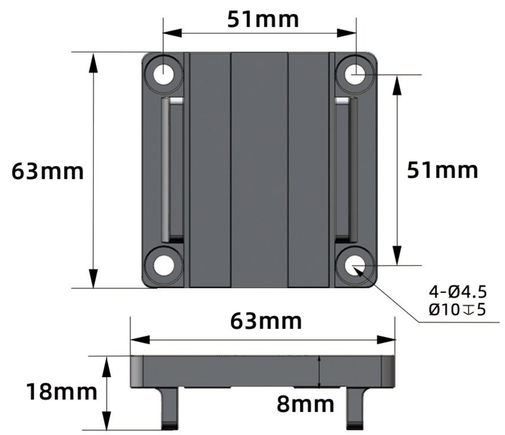

搭配步进马达一览表 Matching Stepper Motor List

品牌/Brand	马达品牌 Motor Brand	电机扭矩 Motor Torque	电源电压 Supply Voltage	伺服马达型号 Servo Motor Models	驱动器型号 Driver Model
研控伺服 Yakotec	Y	0.32Nm	AC220V	AS2MD-04-0130B-G321Z	KS3-02BAI
汇川伺服 Inovance	H	0.32Nm	AC220V	MS1H4-10C30CB-T331R	SV630PS7R6I
台达伺服 Delta	T	0.32Nm	AC220V	ECM-B3L-C20401RS1	ASD-B3-0121-L

RXP40 100W伺服电机 SERVO MOTOR

RU 马达右上折Motor Upper Right Fold

RU与LU对称，距离相同Ru/Lu symmetry, same distance

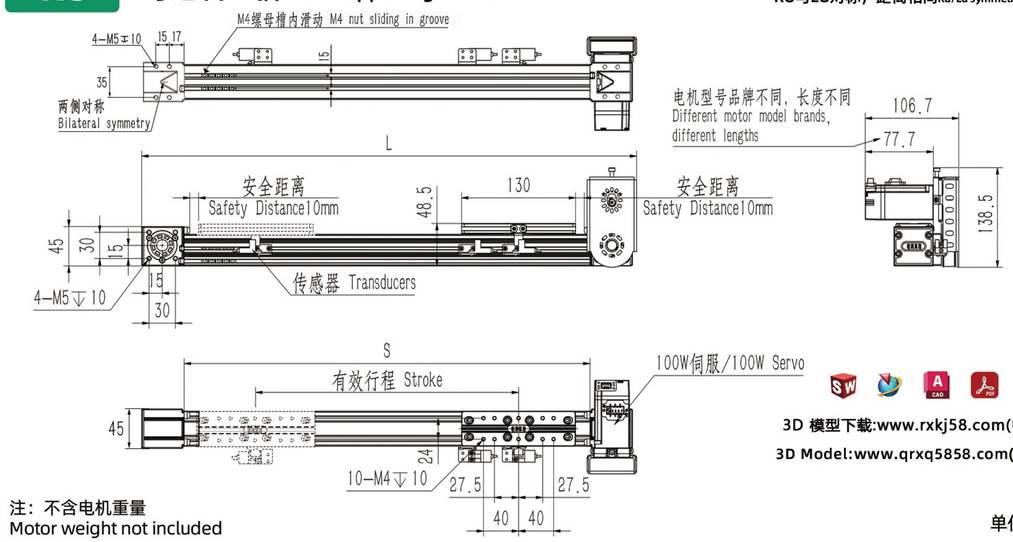

3D 模型下载:www.rxkj58.com(中国)

3D Model:www.qrxq5858.com(其他国家)

注：不含电机重量
Motor weight not included

单位 Unit:mm

有效行程/Stroke	100	200	300	400	500	600	700	800	900	1000	1500	2000	2500	3000	3500	4000
S/型材长度 Profile Length	250	350	450	550	650	750	850	950	1050	1150	1650	2150	2650	3150	3650	4150
L/总长 Overall Length	357	457	557	657	757	857	957	1057	1157	1257	1757	2257	2757	3257	3757	4257
KG/重量 Weights	0.95	1.25	1.55	1.85	2.15	2.45	2.75	3.05	3.35	3.65	5.15	6.65	8.15	9.65	11.15	12.65

RD 马达右下折Motor Right Down Fold

RD与LD对称，距离相同Rd/Ld symmetry, same distance

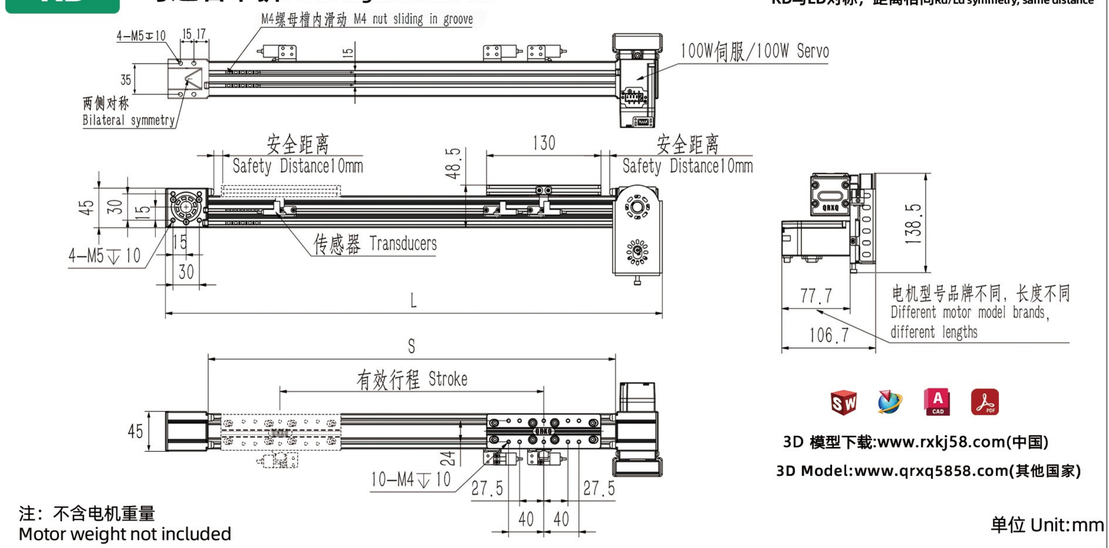

3D 模型下载:www.rxkj58.com(中国)

3D Model:www.qrxq5858.com(其他国家)

注：不含电机重量
Motor weight not included

单位 Unit:mm

有效行程/Stroke	100	200	300	400	500	600	700	800	900	1000	1500	2000	2500	3000	3500	4000
S/型材长度 Profile Length	250	350	450	550	650	750	850	950	1050	1150	1650	2150	2650	3150	3650	4150
L/总长 Overall Length	357	457	557	657	757	857	957	1057	1157	1257	1757	2257	2757	3257	3757	4257
KG/重量 Weights	0.95	1.25	1.55	1.85	2.15	2.45	2.75	3.05	3.35	3.65	5.15	6.65	8.15	9.65	11.15	12.65

RB 马达右后折Motor right rear fold

RB与LB对称，距离相同Rb/Lb symmetry, same distance

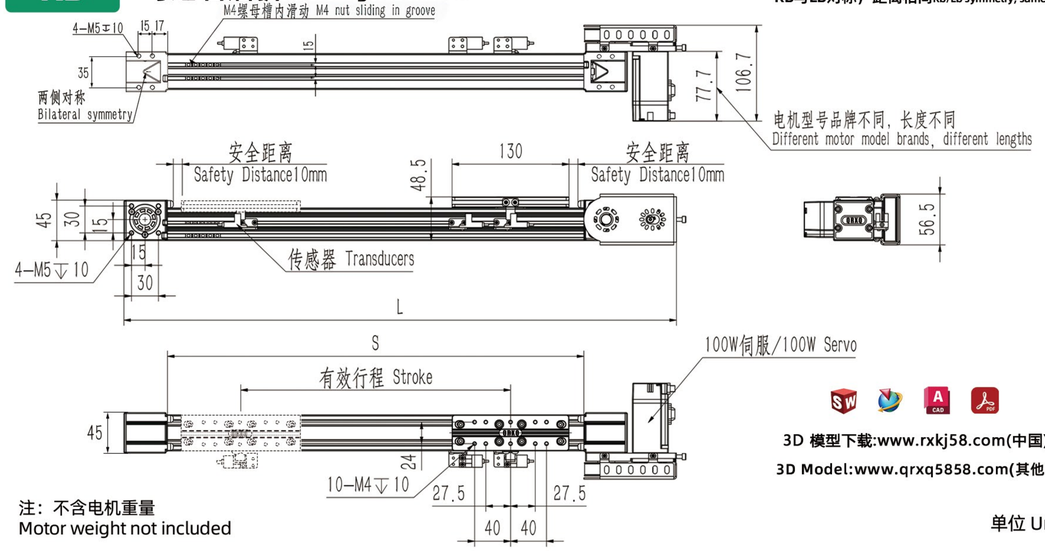

3D 模型下载:www.rxkj58.com(中国)

3D Model:www.qrxq5858.com(其他国家)

注：不含电机重量
Motor weight not included

单位 Unit:mm

有效行程/Stroke	100	200	300	400	500	600	700	800	900	1000	1500	2000	2500	3000	3500	4000
S/型材长度 Profile Length	250	350	450	550	650	750	850	950	1050	1150	1650	2150	2650	3150	3650	4150
L/总长 Overall Length	435	535	635	735	835	935	1035	1135	1235	1335	1835	2335	2835	3335	3835	4335
KG/重量 Weights	0.95	1.25	1.55	1.85	2.15	2.45	2.75	3.05	3.35	3.65	5.15	6.65	8.15	9.65	11.15	12.65

RXP40 57步进/NEMA23

●皮带驱动
Belt Drive

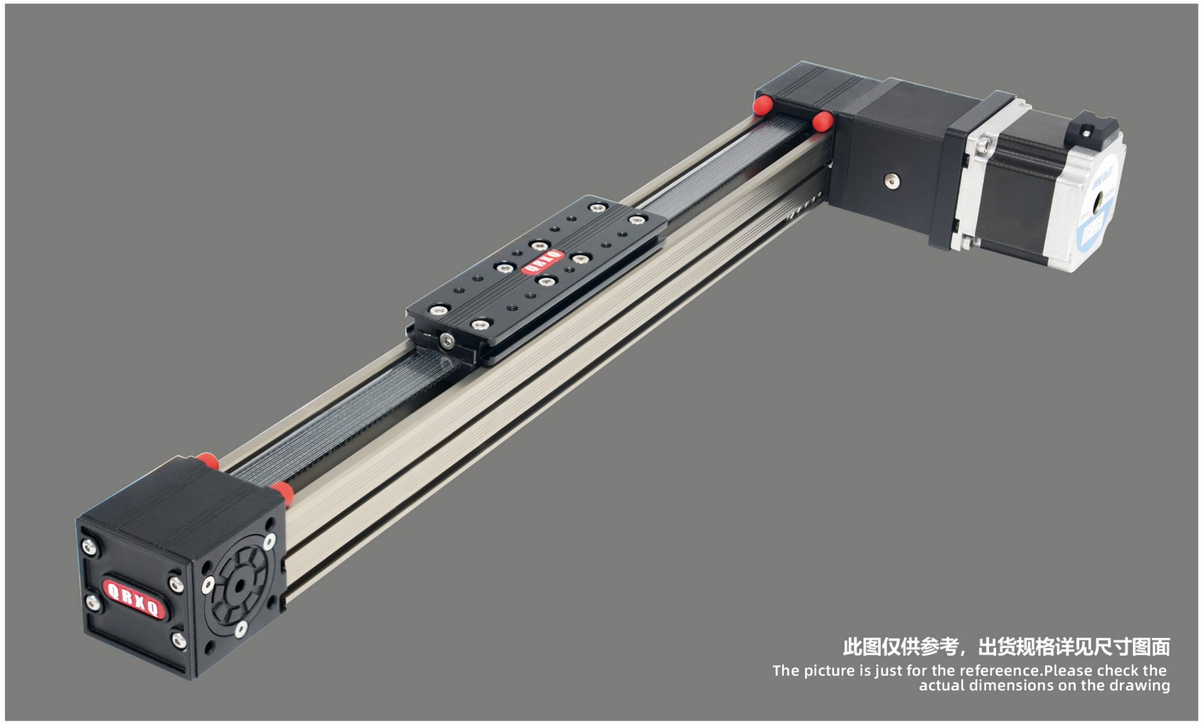

最大行程 Maximum Stroke	可拼接 Splicable
电机转速 Motor Speed	1200/Min
电机扭矩 Motor Torque	1.26N.m
皮带型号 Belt Model	3M-15

型号表达方式/Model Expression

RXP40X — L75 — 100 — R — A — Q57/56 — N3 — DJ2 — HB-3M

本体型号 Model

X	RXP40X
N	RXP40N

导程 Lead

75	75mm

行程 Stroke

A	单出轴 Single Outlet shaft
B	双出轴 Double Outlet Shaft

电机长度 Motor Length

滑台型号 Slide Models

马达位置 Motor position

R	马达右折 /Motor Right Fold
L	马达左折 /Motor Left Fold
RU	马达右上折 /Motor Upper Right Fold
RD	马达右下折 /Motor Right Down Fold
RB	马达右后折 /Motor Right rear fold
LU	马达左上折 /Motor Left Upper Fold
LD	马达左下折 /Motor Left Down Fold
LB	马达左后折 /Motor Left rear fold

马达品牌/功率 Motor Brand/Power

Q	57/NEMA23
Y	57/NEMA23
L	57/NEMA23

感应器/数量 Sensor/Quantity

0	无/No sensor
1	1只 1Pc
2	2只 2Pc
3	3只 3Pc
-	-

*N代表NPN/N for NPN
*P代表PNP/P for PNP

固定地脚/数量 Foundation/Quantity

0	无/No Foundation
1	1只 1Pc
2	2只 2Pc
3	3只 3Pc
-	-

马达选型 Motor Selection

HB-3M	厂家提供步进电机-线3米 Provision Of Motors - Line 3M
HBS-3M	厂家提供抱闸步进电机-线3米 Provide Brake Motor-Line 3M
HBH-3M	厂家提供闭环电机-线3米 Provide Encoder Motor-Line 3M
HBC-3M	厂家提供抱闸闭环电机-线3米 Brake With Encoder - Line 3M
HN	不含电机 客户提供 Motor Not Supplied

*HN-不含电机需要客户提供图纸
*HN - Drawings Required Without Motor

创新 用心 放心/Innovation with heart and mind

滑台安装尺寸/ Slide Mounting Size

X

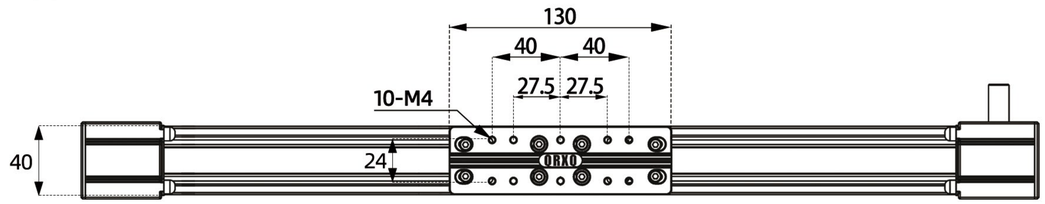

N

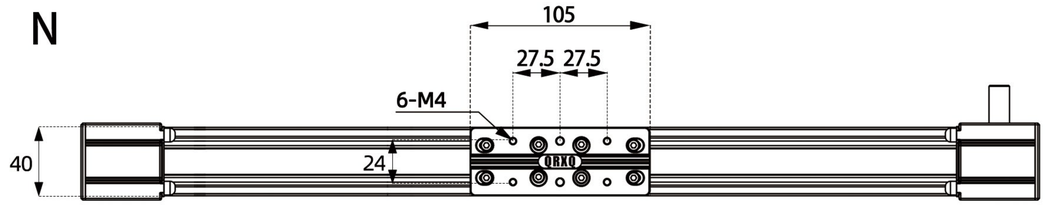

容许负载力矩表 Allowable Load Moment Table

规格 SPEC	位置重复精度(mm) Repeat positioning accuracy		±0.05
	导程Lead(mm)	R/L	75
		RU/RD/RB	36
	建议速度/ Suggested Speed		0-700/s
	建议负载 Suggested Load	水平负载 HoriZontal Loads	12KG
		垂直负载 Vertical Load	3KG
	标准行程(mm)Stroke Pitch/mm		100-5500
元件 PARTS	型材本体宽度（mm） Profile body width（mm）		40
	联轴器Coupler		12*8
	感应器Sensor	外挂Outside	EE-SX674(NPN/PNP)
	固定地脚型号 Fixed Foundation		RXP40DJ

DJ固定地脚尺寸图/Linear Module Foundation Size

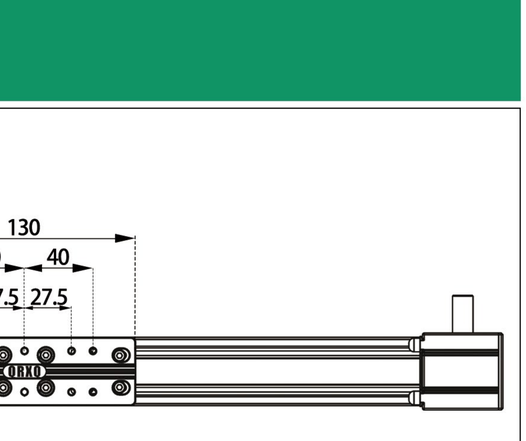

搭配步进马达一览表 Matching Stepper Motor List

品牌/Brand	马达品牌 Motor Brand	电机扭矩 Motor Torque	电源电压 Supply Voltage	步进马达型号 Stepper Motor Model	驱动器型号 Driver Model
联动瑞芯 QRXQ	Q	1.26N.m	DC24V	RX57/56	2D45A
研控 Yakotec	Y	1.26N.m	DC24V	YK57HB56	2D45A
雷赛 Leadshine	L	1.26N.m	DC24V	57CM13	DM542J

RXP40 57步进/NEMA23

●皮带驱动
Belt Drive

R 马达右折Motor Right Fold

R与L对称，距离相同R/L symmetry, same distance

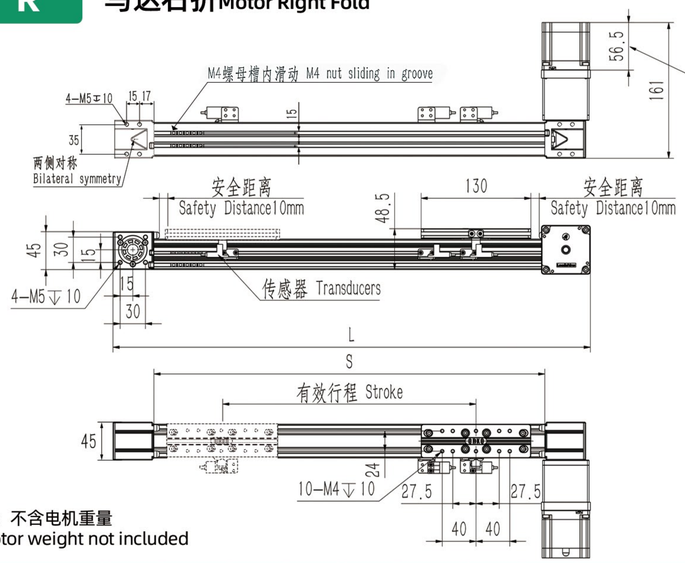

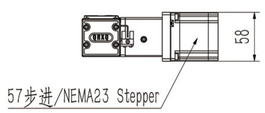

电机机长不同，尺寸不同
Different motor lengths,different sizes

3D 模型下载:www.rxkj58.com(中国)
3D Model:www.qrxq5858.com(其他国家)

注：不含电机重量
Motor weight not included

单位 Unit:mm

有效行程/Stroke	100	200	300	400	500	600	700	800	900	1000	1500	2000	2500	3000	3500	4000
S/型材长度 Profile Length	250	350	450	550	650	750	850	950	1050	1150	1650	2150	2650	3150	3650	4150
L/总长 Overall Length	353	453	553	653	753	853	953	1053	1153	1253	1753	2253	2753	3253	3753	4253
KG/重量 Weights	0.95	1.25	1.55	1.85	2.15	2.45	2.75	3.05	3.35	3.65	5.15	6.65	8.15	9.65	11.15	12.65

RU 马达右上折Motor Upper Right Fold

RU与LU对称，距离相同Ru/Lu symmetry, same distance

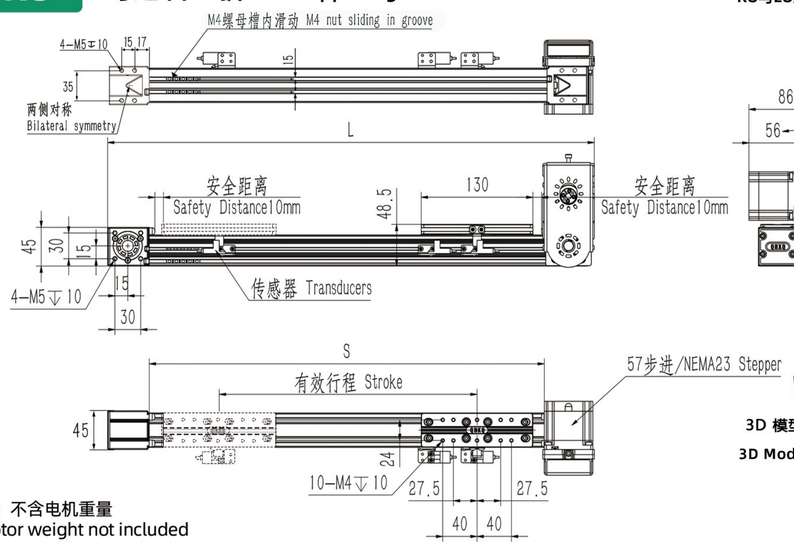

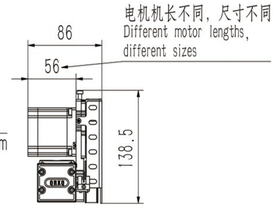

电机机长不同，尺寸不同
Different motor lengths, different sizes

3D 模型下载:www.rxkj58.com(中国)
3D Model:www.qrxq5858.com(其他国家)

注：不含电机重量
Motor weight not included

单位 Unit:mm

有效行程/Stroke	100	200	300	400	500	600	700	800	900	1000	1500	2000	2500	3000	3500	4000
S/型材长度 Profile Length	250	350	450	550	650	750	850	950	1050	1150	1650	2150	2650	3150	3650	4150
L/总长 Overall Length	357	457	557	657	757	857	957	1057	1157	1257	1757	2257	2757	3257	3757	4257
KG/重量 Weights	0.95	1.25	1.55	1.85	2.15	2.45	2.75	3.05	3.35	3.65	5.15	6.65	8.15	9.65	11.15	12.65

RXP40 57步进/NEMA23

RD 马达右下折Motor Right Down Fold

RD与LD对称，距离相同Rd/Ld symmetry, same distance

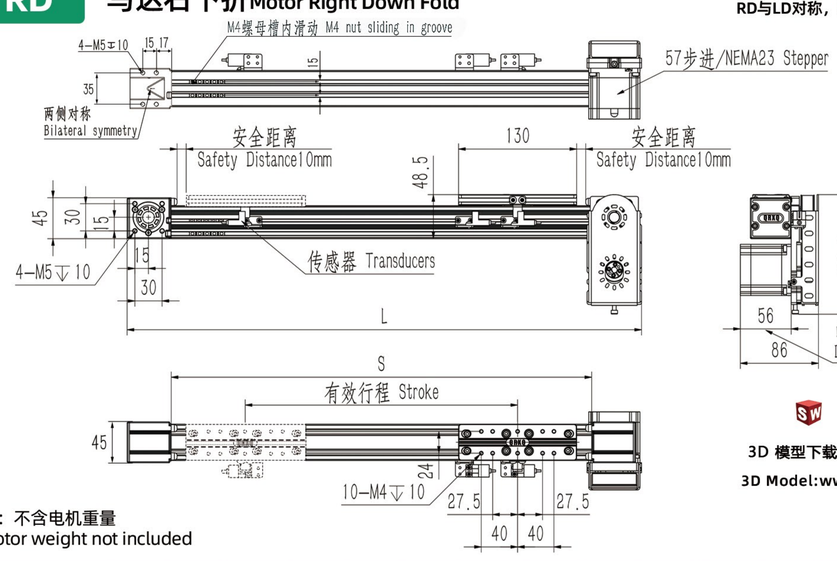

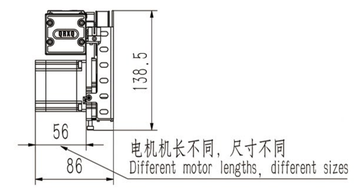

电机机长不同，尺寸不同
Different motor lengths, different sizes

3D 模型下载:www.rxkj58.com(中国)
3D Model:www.qrxq5858.com(其他国家)

注：不含电机重量
Motor weight not included

单位 Unit:mm

有效行程/Stroke	100	200	300	400	500	600	700	800	900	1000	1500	2000	2500	3000	3500	4000
S/型材长度 Profile Length	250	350	450	550	650	750	850	950	1050	1150	1650	2150	2650	3150	3650	4150
L/总长 Overall Length	357	457	557	657	757	857	957	1057	1157	1257	1757	2257	2757	3257	3757	4257
KG/重量 Weights	0.95	1.25	1.55	1.85	2.15	2.45	2.75	3.05	3.35	3.65	5.15	6.65	8.15	9.65	11.15	12.65

RB 马达右后折Motor right rear fold

RB与LB对称，距离相同Rb/Lb symmetry, same distance

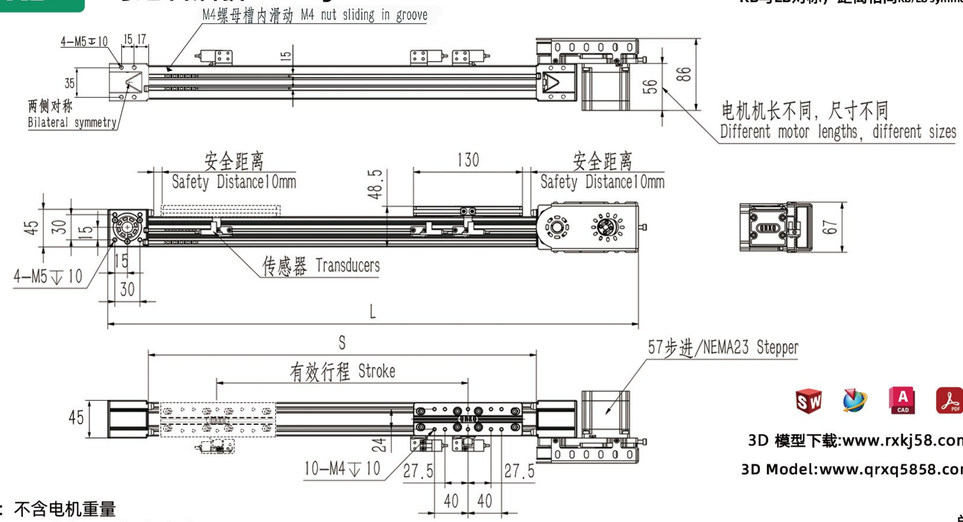

3D 模型下载:www.rxkj58.com(中国)
3D Model:www.qrxq5858.com(其他国家)

注：不含电机重量
Motor weight not included

单位 Unit:mm

有效行程/Stroke	100	200	300	400	500	600	700	800	900	1000	1500	2000	2500	3000	3500	4000
S/型材长度 Profile Length	250	350	450	550	650	750	850	950	1050	1150	1650	2150	2650	3150	3650	4150
L/总长 Overall Length	436	536	636	736	836	936	1036	1136	1236	1336	1836	2336	2836	3336	3836	4336
KG/重量 Weights	0.95	1.25	1.55	1.85	2.15	2.45	2.75	3.05	3.35	3.65	5.15	6.65	8.15	9.65	11.15	12.65

RXP40 400W伺服电机 SERVO MOTOR

●皮带驱动
Belt Drive

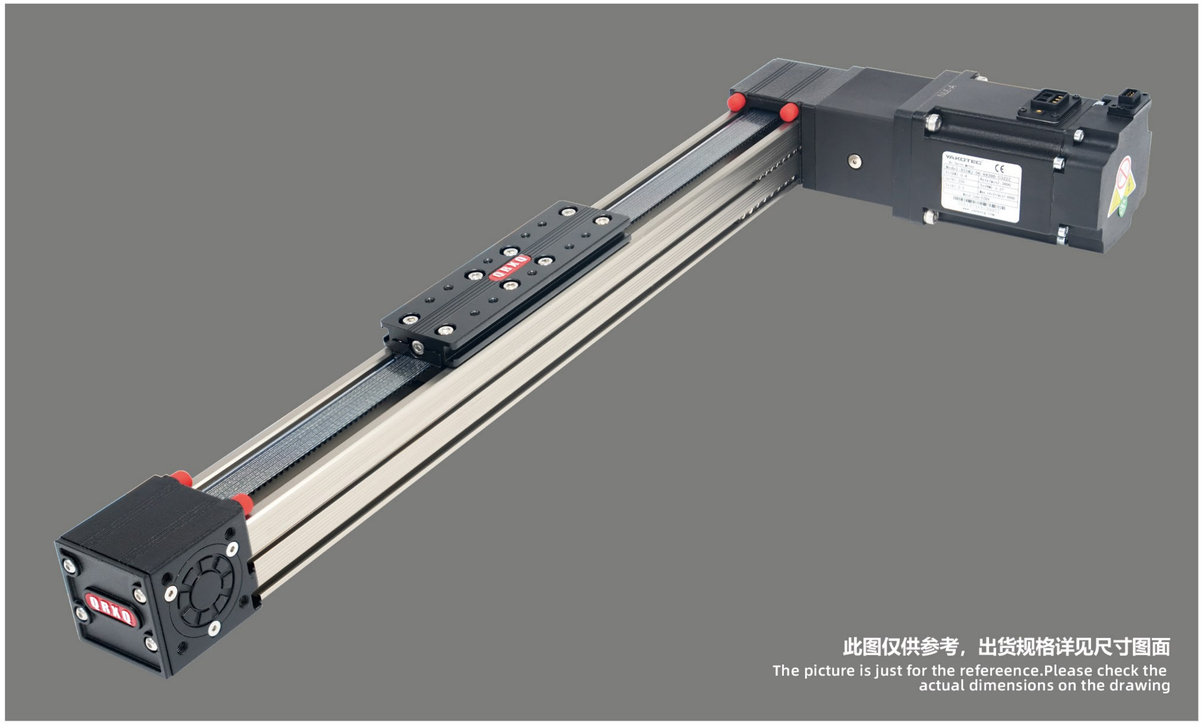

最大行程 Maximum Stroke 可拼接 Splicable

电机转速 Motor Speed 3000/Min

电机扭矩 Motor Torque 1.27N.m

皮带型号 Belt Model 3M-15

型号表达方式/Model Expression

RXP40X — L75 — 100 — R — A — Y/400W — N3 — DJ2 — HS-3M

本体型号 Model

滑台型号 Slide Models

X	RXP40X
N	RXP40N

导程 Lead

75 75mm

行程 Stroke

马达位置 Motor position

R	马达右折 /Motor Right Fold
L	马达左折 /Motor Left Fold
RU	马达右上折 /Motor Upper Right Fold
RD	马达右下折 /Motor Right Down Fold
RB	马达右后折 /Motor Right rear fold
LU	马达左上折 /Motor Left Upper Fold
LD	马达左下折 /Motor Left Down Fold
LB	马达左后折 /Motor Left rear fold

A	单出轴 Single Outlet shaft
B	双出轴 Double Outlet Shaft

马达功率 Motor Power

马达品牌/功率 Motor Brand/Power

Y	400W
H	400W
T	400W

感应器/数量 Sensor/Quantity

0	无/No sensor
1	1只 1Pc
2	2只 2Pc
3	3只 3Pc
-	-

*N代表NPN/N for NPN
*P代表PNP/P for PNP

固定地脚/数量 Foundation/Quantity

0	无/No Foundation
1	1只 1Pc
2	2只 2Pc
3	3只 3Pc
-	-

马达选型 Motor Selection

HS-3M	厂家提供伺服电机-线3米 Provide Servo Motor-Line 3M
HSS-3M	厂家提供伺服电机-带抱闸-线3米 Servo Motor With Holding Brake - Line 3M
HN	不含电机 客户提供 Motor Not Supplied

*HN-不含电机需要客户提供图纸
*HN - Drawings Required Without Motor

创新 用心 放心/Innovation with heart and mind

RXP40 400W伺服电机 SERVO MOTOR

滑台安装尺寸/ Slide Mounting Size

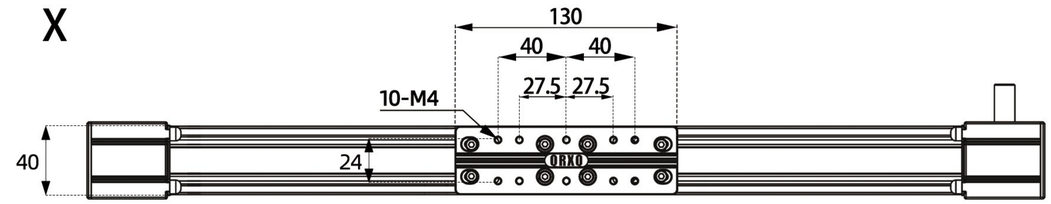

容许负载力矩表 Allowable Load Moment Table

规格 SPEC	位置重复精度(mm) Repeat positioning accuracy		±0.05
	导程Lead(mm)	R/L	75
		RU/RD/RB	64
	建议速度/ Suggested Speed		0-1500/s
	建议负载 Suggested Load	水平负载 HoriZontal Loads	12KG
		垂直负载 Vertical Load	3KG
	标准行程(mm)Stroke Pitch/mm		100-5500
元件 PARTS	型材本体宽度（mm） Profile body width（mm）		40
	联轴器Coupler		12*14
	感应器Sensor	外挂Outside	EE-SX674(NPN/PNP)
	固定地脚型号 Fixed Foundation		RXP40DJ

DJ固定地脚尺寸图/ Linear Module Foundation Size

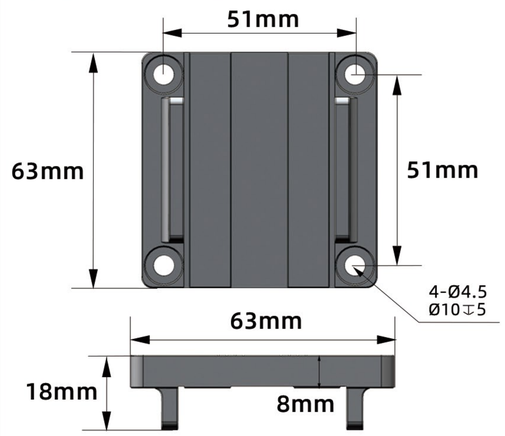

搭配步进马达一览表 Matching Stepper Motor List

品牌/Brand	马达品牌 Motor Brand	电机扭矩 Motor Torque	电源电压 Supply Voltage	伺服马达型号 Servo Motor Models	驱动器型号 Driver Model
研控伺服 Yakotec	Y	1.27N.m	AC220V	AS1MJ-06-0430B-G322Z	P1-AS3-03P04M-Z01
汇川伺服 Inovance	H	1.27N.m	AC220V	MS1H4-40B30CB-T331R	SV630PS2R8I
台达伺服 Delta	T	1.27N.m	AC220V	ECM-B3M-C20604RS1	ASD-B3-0421-L

R 马达右折Motor Right Fold

R与L对称，距离相同R/L symmetry, same distance

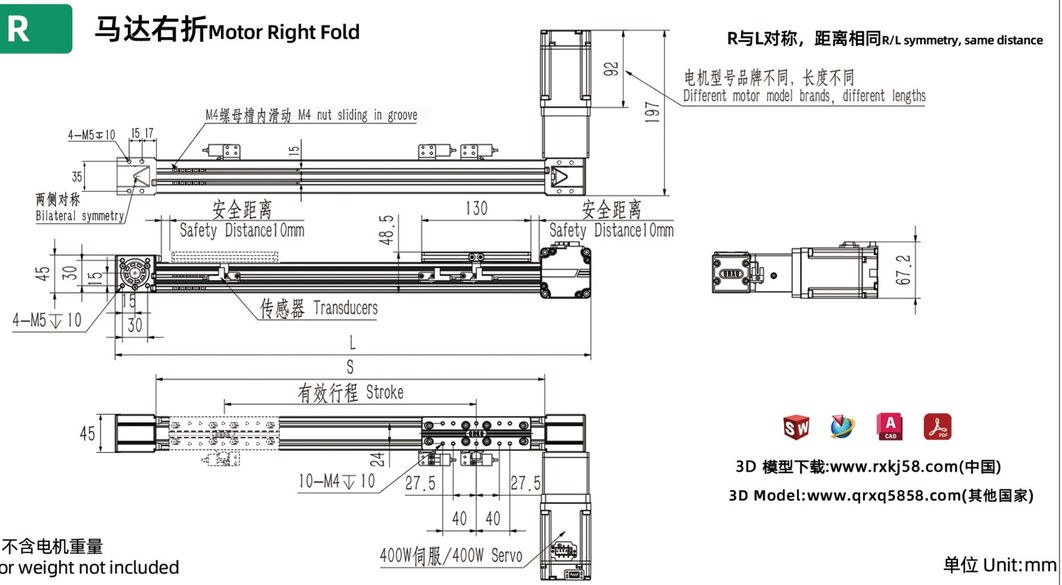

3D 模型下载:www.rxkj58.com(中国)
3D Model:www.qrxq5858.com(其他国家)

注：不含电机重量
Motor weight not included

单位 Unit:mm

有效行程/Stroke	100	200	300	400	500	600	700	800	900	1000	1500	2000	2500	3000	3500	4000
S/型材长度 Profile Length	250	350	450	550	650	750	850	950	1050	1150	1650	2150	2650	3150	3650	4150
L/总长 Overall Length	354	454	554	654	754	854	954	1054	1154	1254	1754	2254	2754	3254	3754	4254
KG/重量 Weights	0.95	1.25	1.55	1.85	2.15	2.45	2.75	3.05	3.35	3.65	5.15	6.65	8.15	9.65	11.15	12.65

RU 马达右上折Motor Upper Right Fold

RU与LU对称，距离相同RU/LU symmetry, same distance

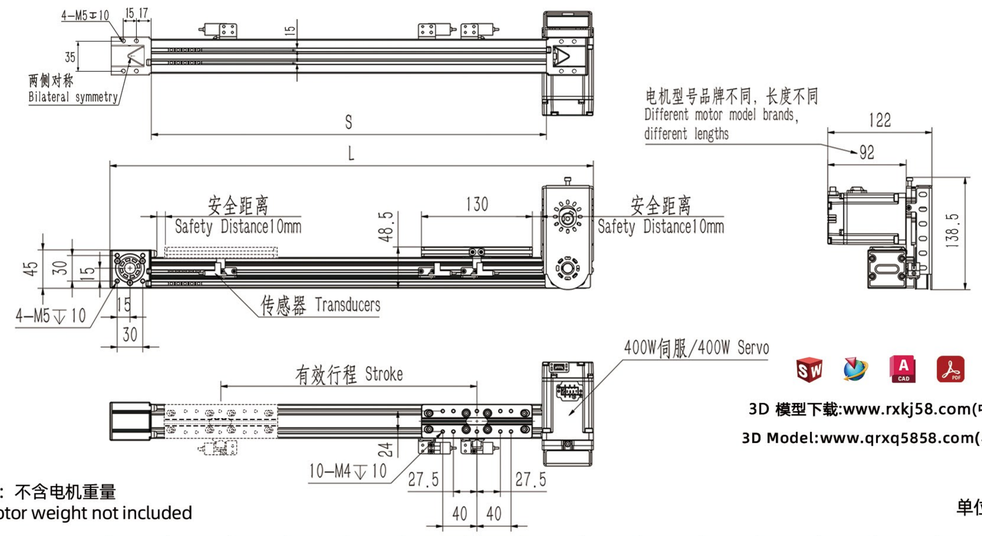

3D 模型下载:www.rxkj58.com(中国)
3D Model:www.qrxq5858.com(其他国家)

注：不含电机重量
Motor weight not included

单位 Unit:mm

有效行程/Stroke	100	200	300	400	500	600	700	800	900	1000	1500	2000	2500	3000	3500	4000
S/型材长度 Profile Length	250	350	450	550	650	750	850	950	1050	1150	1650	2150	2650	3150	3650	4150
L/总长 Overall Length	357	457	557	657	757	857	957	1057	1157	1257	1757	2257	2757	3257	3757	4257
KG/重量 Weights	0.95	1.25	1.55	1.85	2.15	2.45	2.75	3.05	3.35	3.65	5.15	6.65	8.15	9.65	11.15	12.65

RD 马达右下折Motor Right Down Fold

RD与LD对称，距离相同RD/LD symmetry, same distance

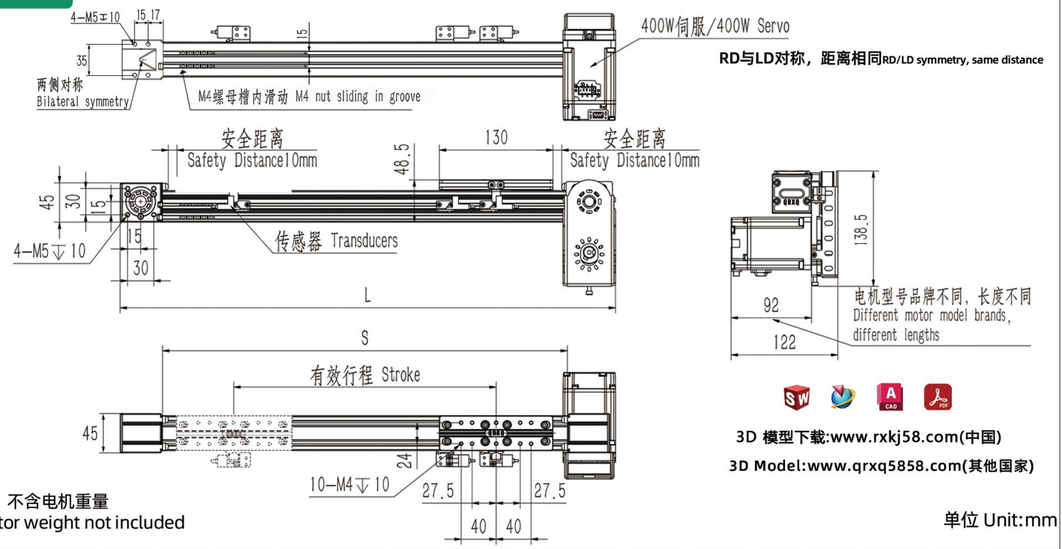

3D 模型下载:www.rxkj58.com(中国)
3D Model:www.qrxq5858.com(其他国家)

注：不含电机重量
Motor weight not included

单位 Unit:mm

有效行程/Stroke	100	200	300	400	500	600	700	800	900	1000	1500	2000	2500	3000	3500	4000
S/型材长度 Profile Length	250	350	450	550	650	750	850	950	1050	1150	1650	2150	2650	3150	3650	4150
L/总长 Overall Length	357	457	557	657	757	857	957	1057	1157	1257	1757	2257	2757	3257	3757	4257
KG/重量 Weights	0.95	1.25	1.55	1.85	2.15	2.45	2.75	3.05	3.35	3.65	5.15	6.65	8.15	9.65	11.15	12.65

RB 马达右后折Motor right rear fold

RB与LB对称，距离相同RB/LB symmetry, same distance

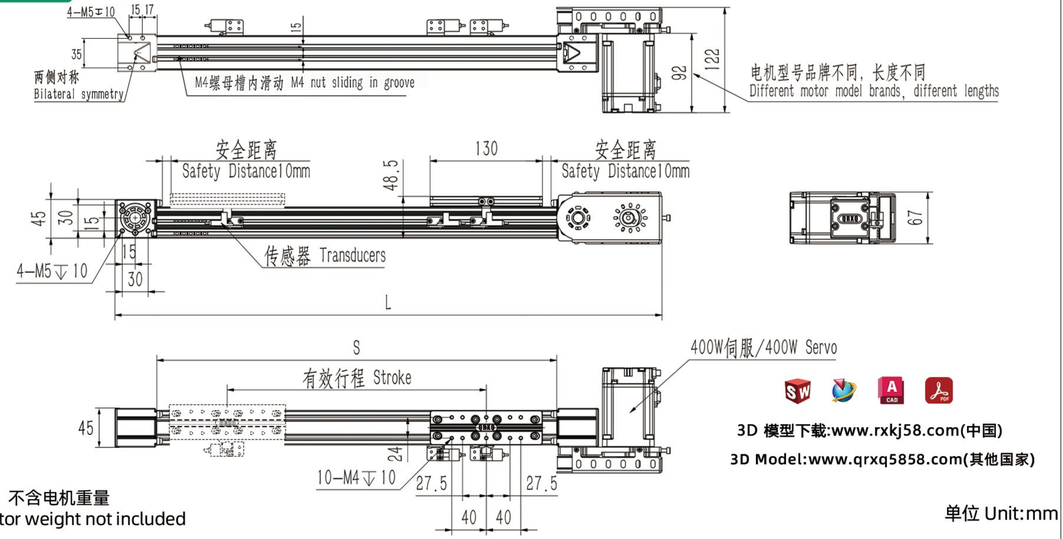

3D 模型下载:www.rxkj58.com(中国)
3D Model:www.qrxq5858.com(其他国家)

注：不含电机重量
Motor weight not included

单位 Unit:mm

有效行程/Stroke	100	200	300	400	500	600	700	800	900	1000	1500	2000	2500	3000	3500	4000
S/型材长度 Profile Length	250	350	450	550	650	750	850	950	1050	1150	1650	2150	2650	3150	3650	4150
L/总长 Overall Length	436	536	636	736	836	936	1036	1136	1236	1336	1836	2336	2836	3336	3836	4336
KG/重量 Weights	0.95	1.25	1.55	1.85	2.15	2.45	2.75	3.05	3.35	3.65	5.15	6.65	8.15	9.65	11.15	12.65

RXP45 57步进/NEMA23

●皮带驱动
Belt Drive

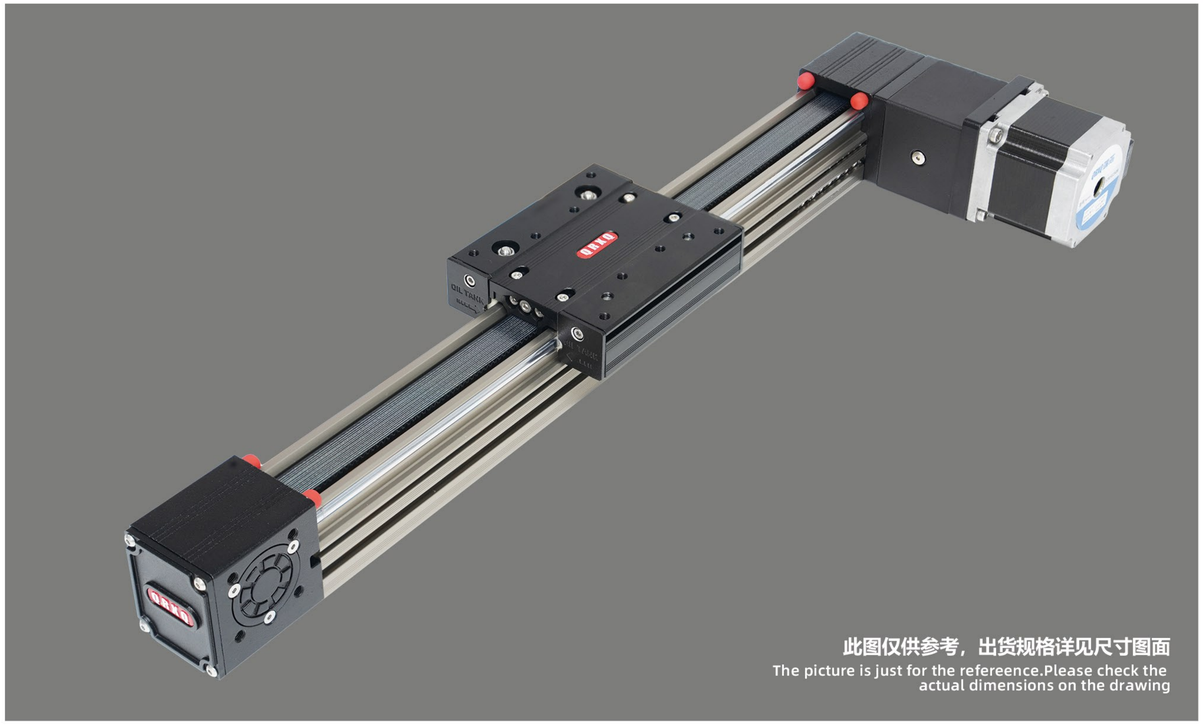

最大行程 Maximum Stroke	可拼接 Splicable
电机转速 Motor Speed	1200/Min
电机扭矩 Motor Torque	1.26N.m
皮带型号 Belt Model	3M-15

型号表达方式/Model Expression

RXP45X — L75 — 100 — R — A — Q57/56 — N3 — DJ2 — HB-3M

本体型号 Model

X	RXP45X
C	RXP45C
H	RXP45H

导程 Lead

75	75mm

行程 Stroke

电机长度 Motor Length

A	单出轴 Single Outlet shaft
B	双出轴 Double Outlet Shaft

滑台型号 Slide Models

马达位置 Motor position

R	马达右折 /Motor Right Fold
L	马达左折 /Motor Left Fold
RU	马达右上折 /Motor Upper Right Fold
RD	马达右下折 /Motor Right Down Fold
RB	马达右后折 /Motor Right rear fold
LU	马达左上折 /Motor Left Upper Fold
LD	马达左下折 /Motor Left Down Fold
LB	马达左后折 /Motor Left rear fold

马达品牌/功率 Motor Brand/Power

Q	57/NEMA23
Y	57/NEMA23
L	57/NEMA23

感应器/数量 Sensor/Quantity

0	无/No sensor
1	1只 1Pc
2	2只 2Pc
3	3只 3Pc
-	-

*N代表NPN/N for NPN
*P代表PNP/P for PNP

固定地脚/数量 Foundation/Quantity

0	无/No Foundation
1	1只 1Pc
2	2只 2Pc
3	3只 3Pc
-	-

马达选型 Motor Selection

HB-3M	厂家提供步进电机-线3米 Provision Of Motors - Line 3M
HBS-3M	厂家提供抱闸步进电机-线3米 Provide Brake Motor-Line 3M
HBH-3M	厂家提供闭环电机-线3米 Provide Encoder Motor-Line 3M
HBC-3M	厂家提供抱闸闭环电机-线3米 Brake With Encoder - Line 3M
HN	不含电机 客户提供 Motor Not Supplied

*HN-不含电机需要客户提供图纸
*HN - Drawings Required Without Motor

创新 用心 放心/Innovation with heart and mind

滑台安装尺寸/ Slide Mounting Size

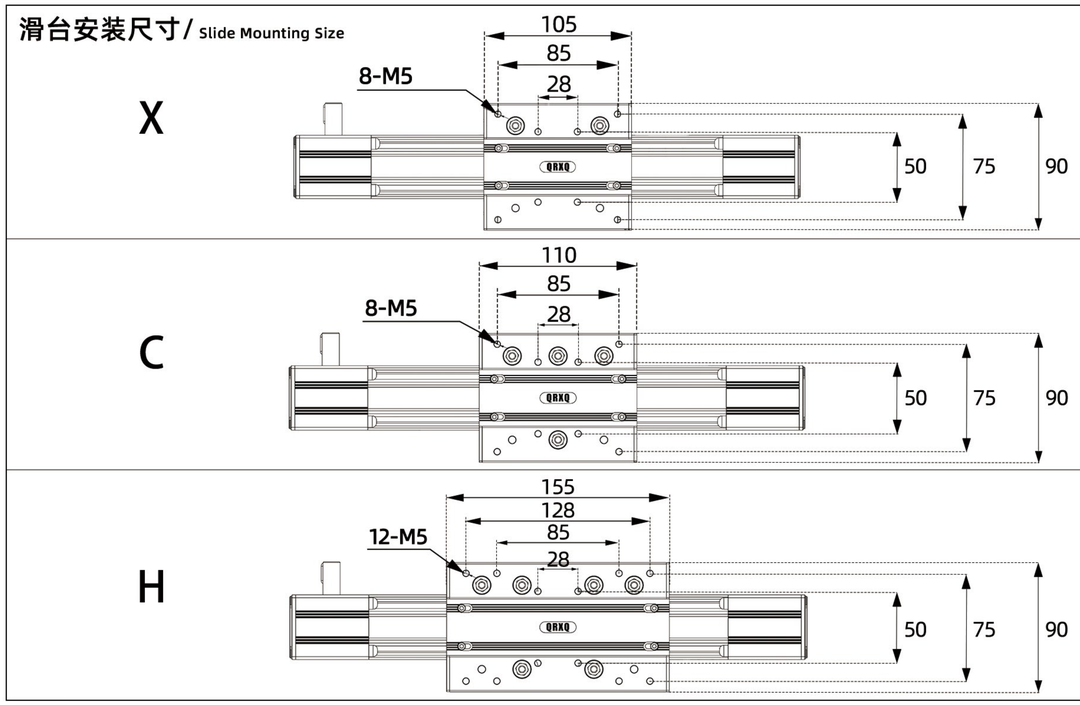

容许负载力矩表 Allowable Load Moment Table

规格 SPEC	位置重复精度(mm) Repeat positioning accuracy		±0.05
	导程Lead(mm)	R/L	75
		RU/RD/RB	36
	建议速度/ Suggested Speed		0-700/s
	建议负载 Suggested Load	水平负载 HoriZontal Loads	15KG
		垂直负载 Vertical Load	5KG
	标准行程(mm)Stroke Pitch/mm		100-5500
元件 PARTS	型材本体宽度（mm） Profile body width（mm）		45
	联轴器Coupler		12*8
	感应器Sensor	外挂Outside	EE-SX674(NPN/PNP)
	固定地脚型号 Fixed Foundation		RXP45DJ

DJ固定地脚尺寸图/Linear Module Foundation Size

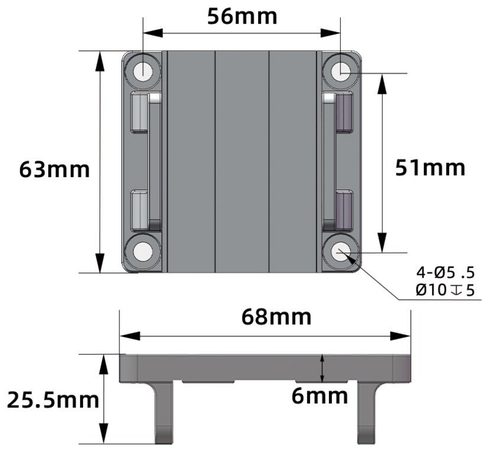

搭配步进马达一览表 Matching Stepper Motor List

品牌/Brand	马达品牌 Motor Brand	电机扭矩 Motor Torque	电源电压 Supply Voltage	步进马达型号 Stepper Motor Model	驱动器型号 Driver Model
联动瑞芯 QRXQ	Q	1.26N.m	DC24V	RX57/56	2D45A
研控 Yakotec	Y	1.26N.m	DC24V	YK57HB56	2D45M
雷赛 Leadshine	L	1.26N.m	DC24V	57CM13	DM542J

RXP45 57步进/NEMA23

●皮带驱动
Belt Drive

R 马达右折Motor Right Fold

R与L对称，距离相同R/L symmetry, same distance

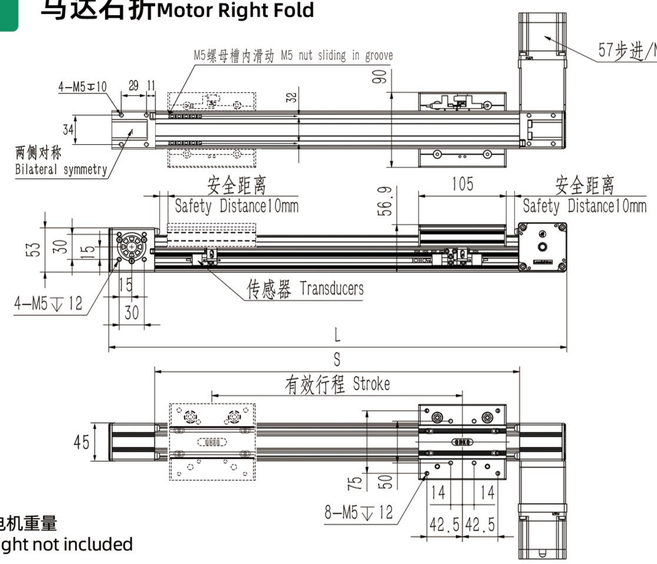

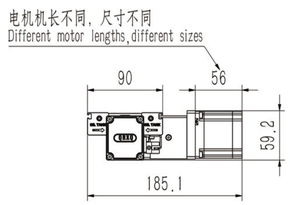

3D 模型下载:www.rxkj58.com(中国)
3D Model:www.qrxq5858.com(其他国家)

注：不含电机重量
Motor weight not included

单位 Unit:mm

有效行程/Stroke	100	200	300	400	500	600	700	800	900	1000	1500	2000	2500	3000	3500	4000
S/型材长度 Profile Length	225	325	425	525	625	725	825	925	1025	1125	1625	2125	2625	3125	3625	4125
L/总长 Overall Length	337	437	537	637	737	837	937	1037	1137	1237	1737	2237	2737	3237	3737	4237
KG/重量 Weights	1.3	1.7	2.1	2.5	2.9	3.3	3.7	4.1	4.5	4.9	6.9	8.9	10.9	12.9	14.9	16.9

RU 马达右上折Motor Upper Right Fold

RU与LU对称，距离相同Ru/Lu symmetry, same distance

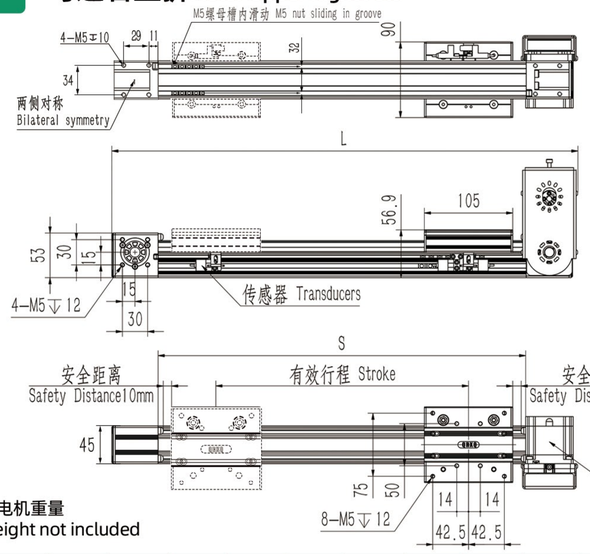

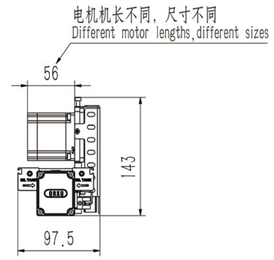

3D 模型下载:www.rxkj58.com(中国)
3D Model:www.qrxq5858.com(其他国家)

注：不含电机重量
Motor weight not included

单位 Unit:mm

有效行程/Stroke	100	200	300	400	500	600	700	800	900	1000	1500	2000	2500	3000	3500	4000
S/型材长度 Profile Length	225	325	425	525	625	725	825	925	1025	1125	1625	2125	2625	3125	3625	4125
L/总长 Overall Length	341	441	541	641	741	841	941	1041	1141	1241	1741	2241	2741	3241	3741	4241
KG/重量 Weights	1.3	1.7	2.1	2.5	2.9	3.3	3.7	4.1	4.5	4.9	6.9	8.9	10.9	12.9	14.9	16.9

RXP45 57步进/NEMA23

RD 马达右下折Motor Right Down Fold

RD与LD对称，距离相同Rd/Ld symmetry, same distance

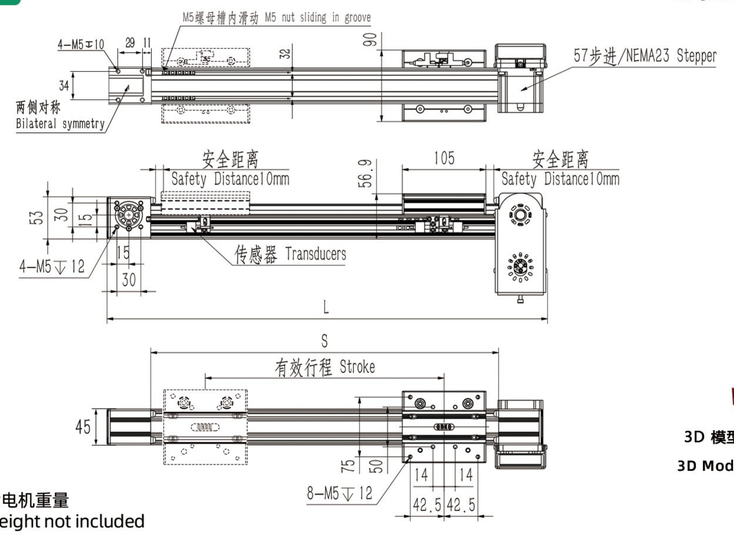

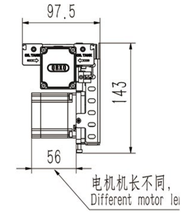

3D 模型下载:www.rxkj58.com(中国)
3D Model:www.qrxq5858.com(其他国家)

注：不含电机重量
Motor weight not included

单位 Unit:mm

有效行程/Stroke	100	200	300	400	500	600	700	800	900	1000	1500	2000	2500	3000	3500	4000
S/型材长度 Profile Length	225	325	425	525	625	725	825	925	1025	1125	1625	2125	2625	3125	3625	4125
L/总长 Overall Length	341	441	541	641	741	841	941	1041	1141	1241	1741	2241	2741	3241	3741	4241
KG/重量 Weights	1.3	1.7	2.1	2.5	2.9	3.3	3.7	4.1	4.5	4.9	6.9	8.9	10.9	12.9	14.9	16.9

RB 马达右后折Motor Right Rear Fold

RB与LB对称，距离相同Rb/Lb symmetry, same distance

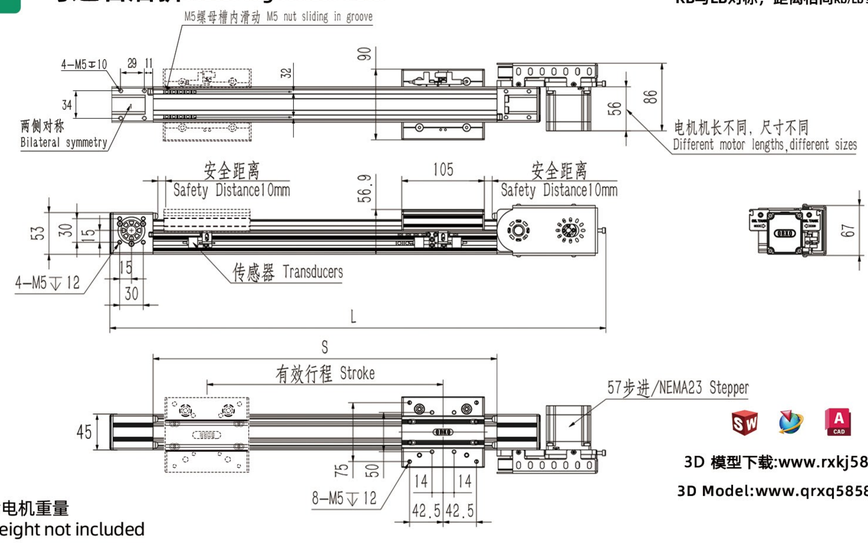

3D 模型下载:www.rxkj58.com(中国)
3D Model:www.qrxq5858.com(其他国家)

注：不含电机重量
Motor weight not included

单位 Unit:mm

有效行程/Stroke	100	200	300	400	500	600	700	800	900	1000	1500	2000	2500	3000	3500	4000
S/型材长度 Profile Length	225	325	425	525	625	725	825	925	1025	1125	1625	2125	2625	3125	3625	4125
L/总长 Overall Length	420	520	620	720	820	920	1020	1120	1220	1320	1820	2320	2820	3320	3820	4320
KG/重量 Weights	1.3	1.7	2.1	2.5	2.9	3.3	3.7	4.1	4.5	4.9	6.9	8.9	10.9	12.9	14.9	16.9

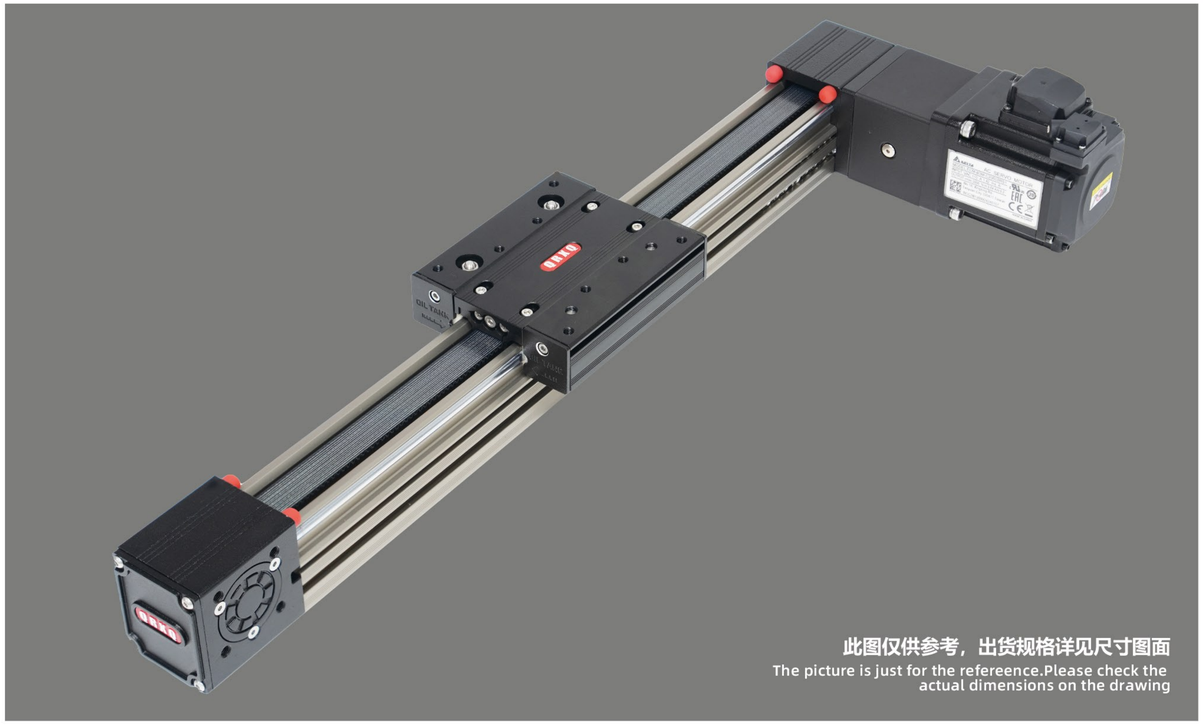

最大行程 Maximum Stroke	可拼接 Splicable
电机转速 Motor Speed	3000/Min
电机扭矩 Motor Torque	1.27N.m
皮带型号 Belt Model	3M-15

型号表达方式/Model Expression

RXP45X — L75 — 100 — R — A — Y/400W — N3 — DJ2 — HS-3M

本体型号 Model

导程 Lead

75	75mm

行程 Stroke

A	单出轴 Single Outlet shaft
B	双出轴 Double Outlet Shaft

马达功率 Motor Power

滑台型号 Slide Models

X	RXP45X
C	RXP45C
H	RXP45H

马达位置 Motor position

R	马达右折 /Motor Right Fold
L	马达左折 /Motor Left Fold
RU	马达右上折 /Motor Upper Right Fold
RD	马达右下折 /Motor Right Down Fold
RB	马达右后折 /Motor Right rear fold
LU	马达左上折 /Motor Left Upper Fold
LD	马达左下折 /Motor Left Down Fold
LB	马达左后折 /Motor Left rear fold

马达品牌/功率 Motor Brand/Power

Y	400W
H	400W
T	400W

感应器/数量 Sensor/Quantity

0	无/No sensor
1	1只 1Pc
2	2只 2Pc
3	3只 3Pc
-	-

*N代表NPN/N for NPN
*P代表PNP/P for PNP

固定地脚/数量 Foundation/Quantity

0	无/No Foundation
1	1只 1Pc
2	2只 2Pc
3	3只 3Pc
-	-

马达选型 Motor Selection

HS-3M	厂家提供伺服电机-线3米 Provide Servo Motor-Line 3M
HSS-3M	厂家提供伺服电机-带抱闸-线3米 Servo Motor With Holding Brake - Line 3M
HN	不含电机 客户提供 Motor Not Supplied

*HN-不含电机需要客户提供图纸
*HN - Drawings Required Without Motor

RXP45 400W伺服电机 SERVO MOTOR

滑台安装尺寸/ Slide Mounting Size

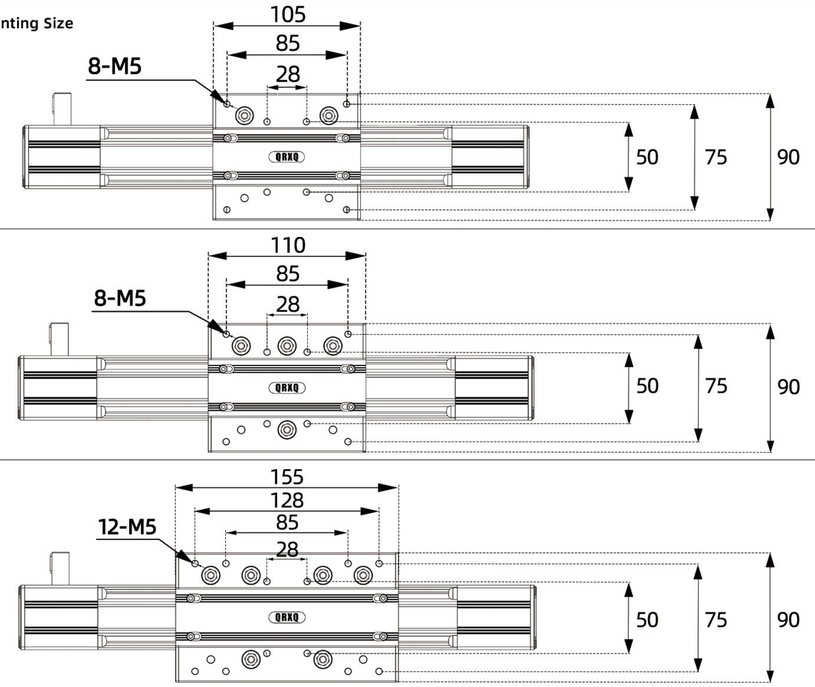

容许负载力矩表 Allowable Load Moment Table

规格 SPEC	位置重复精度(mm) Repeat positioning accuracy		±0.05
	导程Lead(mm)	R/L	75
		RU/RD/RB	64
	建议速度/ Suggested Speed		0-1500/s
	建议负载 Suggested Load	水平负载 HoriZontal Loads	15KG
		垂直负载 Vertical Load	5KG
	标准行程(mm)Stroke Pitch/mm		100-5500
元件 PARTS	型材本体宽度（mm） Profile body width（mm）		45
	联轴器Coupler		12*14
	感应器Sensor	外挂Outside	EE-SX674(NPN/PNP)
	固定地脚型号 Fixed Foundation		RXP45DJ

DJ固定地脚尺寸图/ Linear Module Foundation Size

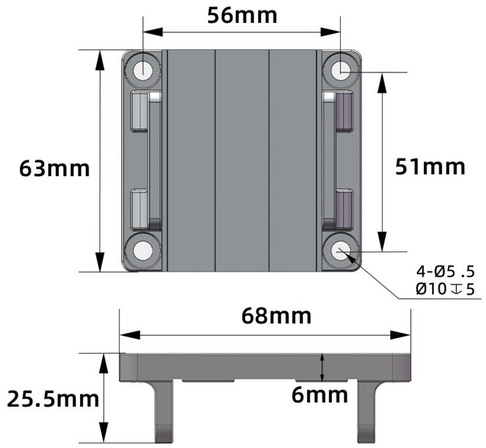

搭配步进马达一览表 Matching Stepper Motor List

品牌/Brand	马达品牌 Motor Brand	电机扭矩 Motor Torque	电源电压 Supply Voltage	伺服马达型号 Servo Motor Models	驱动器型号 Driver Model
研控伺服 Yakotec	Y	1.27N.m	AC220V	AS1MJ-06-0430B-G322Z	P1-AS3-03P04M-Z01
汇川伺服 Inovance	H	1.27N.m	AC220V	MS1H4-40B30CB-T331R	SV630PS2R8I
台达伺服 Delta	T	1.27N.m	AC220V	ECM-B3M-C20604RS1	ASD-B3-0421-L

RXP45 400W伺服电机 SERVO MOTOR

●皮带驱动 Belt Drive

R 马达右折Motor Right Fold

R与L对称，距离相同R/L symmetry, same distance

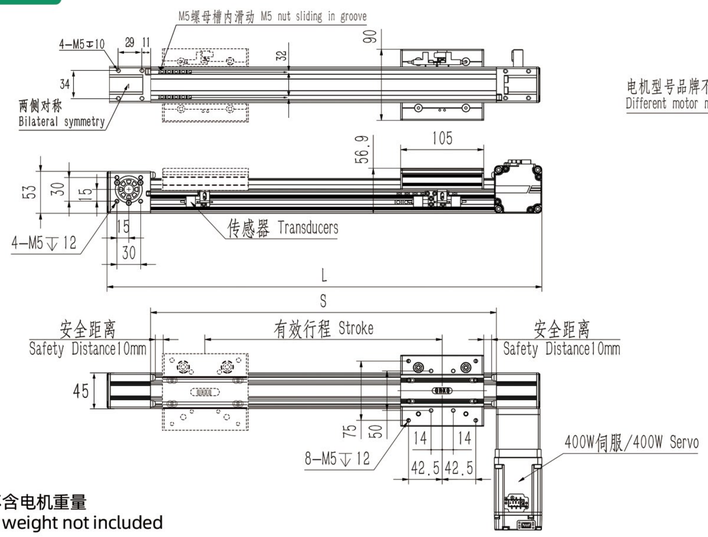

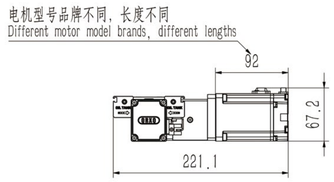

3D 模型下载:www.rxkj58.com(中国)

3D Model:www.qrxq5858.com(其他国家)

注：不含电机重量
Motor weight not included

单位 Unit:mm

有效行程/Stroke	100	200	300	400	500	600	700	800	900	1000	1500	2000	2500	3000	3500	4000
S/型材长度 Profile Length	225	325	425	525	625	725	825	925	1025	1125	1625	2125	2625	3125	3625	4125
L/总长 Overall Length	338	438	538	638	738	838	938	1038	1138	1238	1738	2238	2738	3238	3738	4238
KG/重量 Weights	1.3	1.7	2.1	2.5	2.9	3.3	3.7	4.1	4.5	4.9	6.9	8.9	10.9	12.9	14.9	16.9

RU 马达右上折Motor Upper Right Fold

RU与LU对称，距离相同Ru/Lu symmetry, same distance

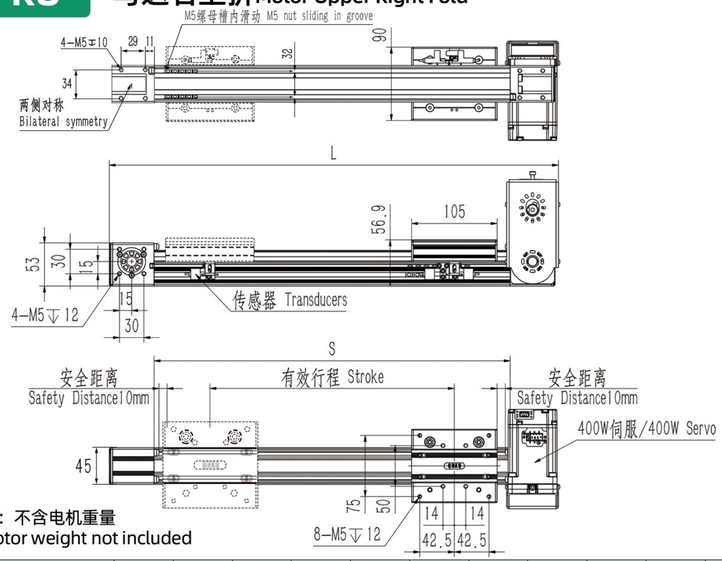

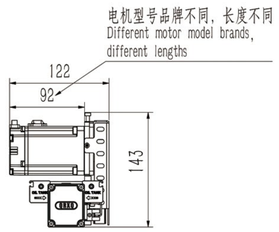

3D 模型下载:www.rxkj58.com(中国)

3D Model:www.qrxq5858.com(其他国家)

注：不含电机重量
Motor weight not included

单位 Unit:mm

有效行程/Stroke	100	200	300	400	500	600	700	800	900	1000	1500	2000	2500	3000	3500	4000
S/型材长度 Profile Length	225	325	425	525	625	725	825	925	1025	1125	1625	2125	2625	3125	3625	4125
L/总长 Overall Length	341	441	541	641	741	841	941	1041	1141	1241	1741	2241	2741	3241	3741	4241
KG/重量 Weights	1.3	1.7	2.1	2.5	2.9	3.3	3.7	4.1	4.5	4.9	6.9	8.9	10.9	12.9	14.9	16.9

RXP45 400W伺服电机 SERVO MOTOR

RD 马达右下折Motor Right Down Fold

Rd与LD对称，距离相同Rd/Ld symmetry, same distance

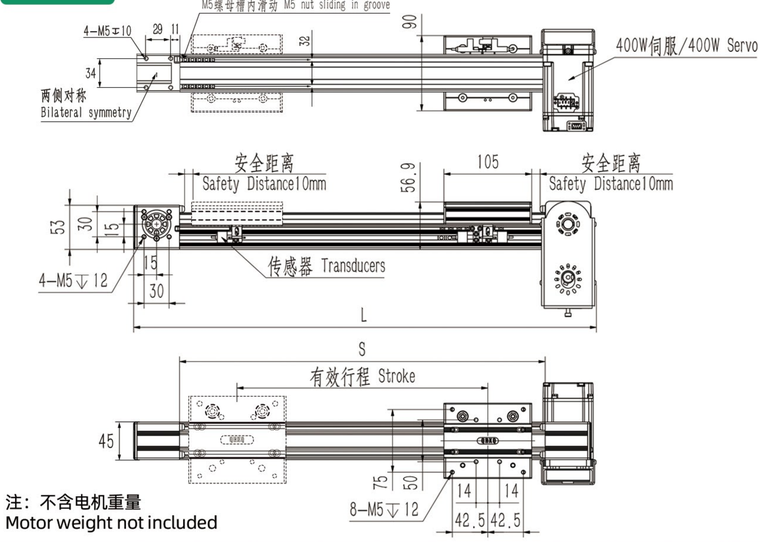

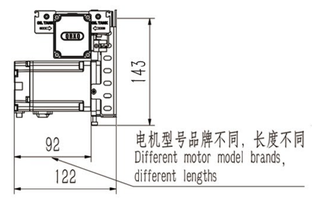

3D 模型下载:www.rxkj58.com(中国)

3D Model:www.qrxq5858.com(其他国家)

注：不含电机重量
Motor weight not included

单位 Unit:mm

有效行程/Stroke	100	200	300	400	500	600	700	800	900	1000	1500	2000	2500	3000	3500	4000
S/型材长度 Profile Length	225	325	425	525	625	725	825	925	1025	1125	1625	2125	2625	3125	3625	4125
L/总长 Overall Length	341	441	541	641	741	841	941	1041	1141	1241	1741	2241	2741	3241	3741	4241
KG/重量 Weights	1.3	1.7	2.1	2.5	2.9	3.3	3.7	4.1	4.5	4.9	6.9	8.9	10.9	12.9	14.9	16.9

RB 马达右后折Motor Right Rear Fold

Rb与LB对称，距离相同Rb/Lb symmetry, same distance

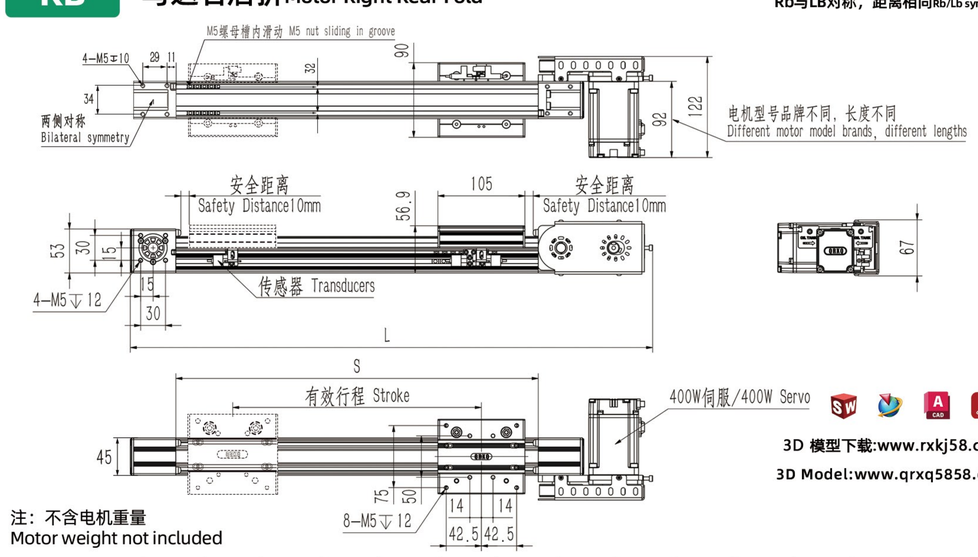

3D 模型下载:www.rxkj58.com(中国)

3D Model:www.qrxq5858.com(其他国家)

注：不含电机重量
Motor weight not included

单位 Unit:mm

有效行程/Stroke	100	200	300	400	500	600	700	800	900	1000	1500	2000	2500	3000	3500	4000
S/型材长度 Profile Length	225	325	425	525	625	725	825	925	1025	1125	1625	2125	2625	3125	3625	4125
L/总长 Overall Length	420	520	620	720	820	920	1020	1120	1220	1320	1820	2320	2820	3320	3820	4320
KG/重量 Weights	1.3	1.7	2.1	2.5	2.9	3.3	3.7	4.1	4.5	4.9	6.9	8.9	10.9	12.9	14.9	16.9

RXP45Z 400W伺服电机 SERVO MOTOR

●皮带驱动
Belt Drive

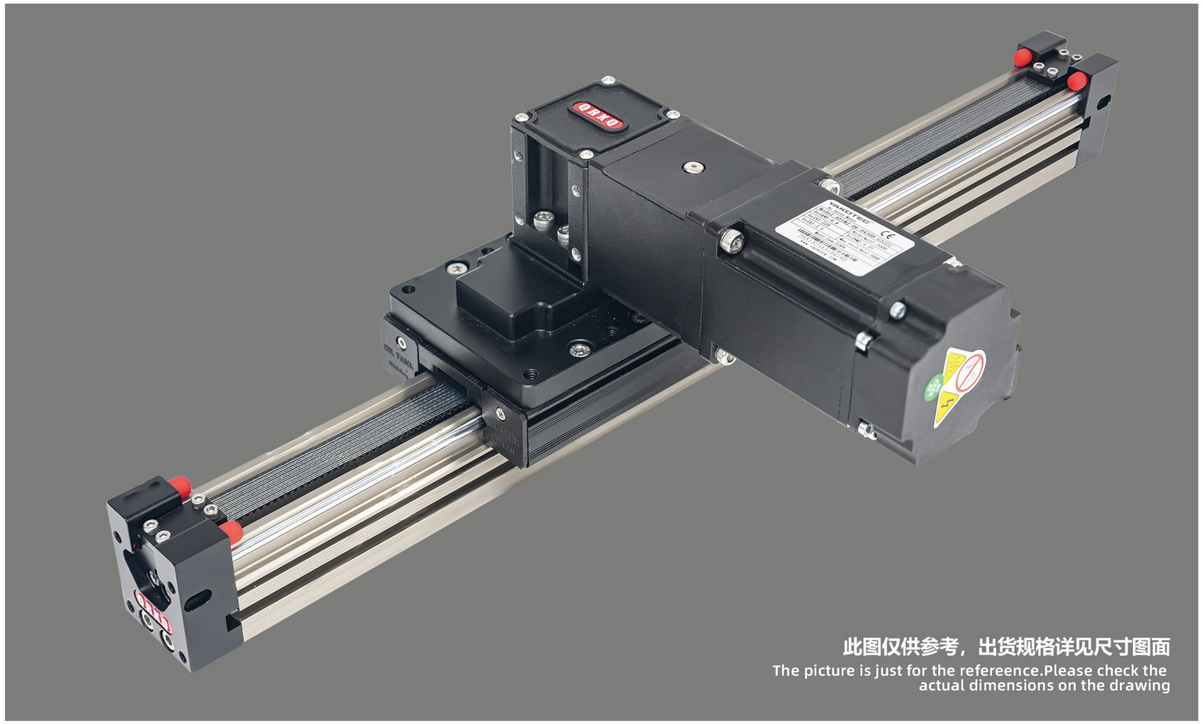

最大行程 Maximum Stroke	可拼接 Splicable
电机转速 Motor Speed	3000/Min
电机扭矩 Motor Torque	1.27N.m
皮带型号 Belt Model	3M-15

型号表达方式/Model Expression

RXP45Z — L75 — 100 — R — A — Y/400W — N3 — DJ2 — HS-3M

- 本体型号 Model: RXP45Z
- 导程 Lead: L75 (75 75mm)
- 行程 Stroke: 100
- 马达位置 Motor position: R
- 单出轴 Single Outlet shaft / 双出轴 Double Outlet Shaft: A
- 马达品牌/功率 Motor Brand/Power: Y/400W
- 马达功率 Motor Power
- 感应器/数量 Sensor/Quantity: N3
- 固定地脚/数量 Foundation/Quantity: DJ2
- 马达选型 Motor Selection: HS-3M

马达位置 Motor position	
R	马达右折 /Motor Right Fold
L	马达左折 /Motor Left Fold
RU	马达右上折 /Motor Upper Right Fold
RF	马达右前折 /Motor fold right forward
RB	马达右后折 /Motor Right rear fold
LU	马达左上折 /Motor Left Upper Fold
LF	马达左前折 /Motor left front fold
LB	马达左后折 /Motor Left rear fold

马达品牌/功率 Motor Brand/Power	
Y	400W
H	400W
T	400W

感应器/数量 Sensor/Quantity	
0	无/No sensor
1	1只 1Pc
2	2只 2Pc
3	3只 3Pc
-	-

*N代表NPN/N for NPN
*P代表PNP/P for PNP

固定地脚/数量 Foundation/Quantity	
0	无/No Foundation
1	1只 1Pc
2	2只 2Pc
3	3只 3Pc
-	-

马达选型 Motor Selection	
HS-3M	厂家提供伺服电机-线3米 Provide Servo Motor-Line 3M
HSS-3M	厂家提供伺服电机-带抱闸-线3米 Servo Motor With Holding Brake - Line 3M
HN	不含电机 客户提供 Motor Not Supplied

*HN-不含电机需要客户提供图纸
*HN - Drawings Required Without Motor

RXP45Z 400W伺服电机 SERVO MOTOR

容许负载力矩表 Allowable Load Moment Table

规格 SPEC	位置重复精度(mm) Repeat positioning accuracy		±0.05
	导程Lead(mm)	R/L	75
		RU/RD/RB	64
	建议速度/ Suggested Speed		0-1500/s
	建议负载 Suggested Load	水平负载 HoriZontal Loads	15KG
		垂直负载 Vertical Load	5KG
	标准行程(mm)Stroke Pitch/mm		100-5500
元件 PARTS	型材本体宽度（mm） Profile body width（mm）		45
	联轴器Coupler		12*14
	感应器Sensor	外挂Outside	EE-SX674(NPN/PNP)
	固定地脚型号 Fixed Foundation		RXP45DJ

DJ固定地脚尺寸图/Linear Module Foundation Size

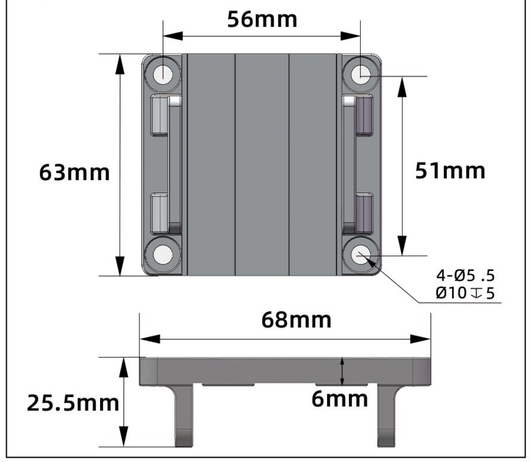

搭配步进马达一览表 Matching Stepper Motor List

品牌/Brand	马达品牌 Motor Brand	电机扭矩 Motor Torque	电源电压 Supply Voltage	伺服马达型号 Servo Motor Models	驱动器型号 Driver Model
研控伺服 Yakotec	Y	1.27N.m	AC220V	AS1MJ-06-0430B-G322Z	P1-AS3-03P04M-Z01
汇川伺服 Inovance	H	1.27N.m	AC220V	MS1H4-40B30CB-T331R	SV630PS2R8I
台达伺服 Delta	T	1.27N.m	AC220V	ECM-B3M-C20604RS1	ASD-B3-0421-L

R 马达右折 Motor Right Fold

R与L对称，距离相同R/L symmetry, same distance

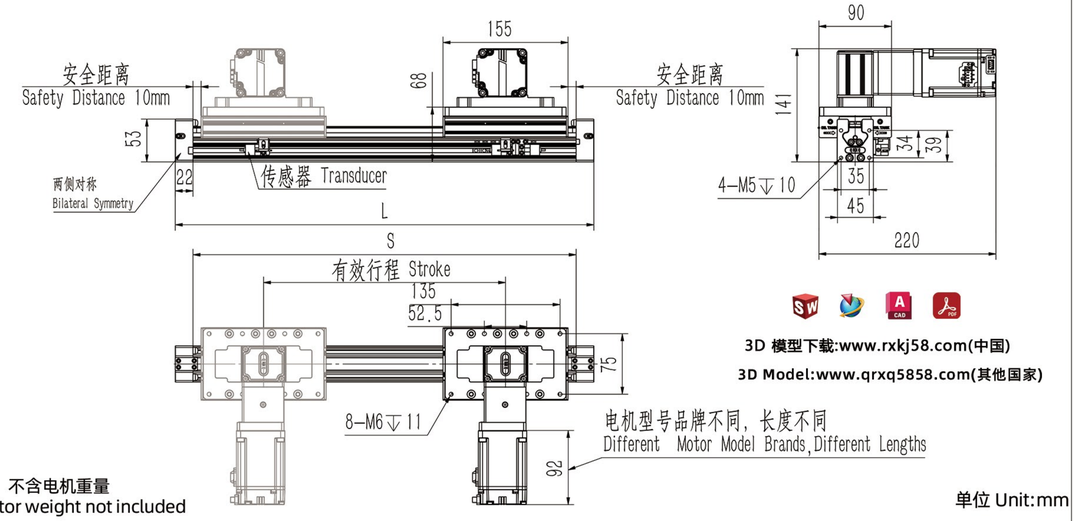

3D 模型下载:www.rxkj58.com(中国)
3D Model:www.qrxq5858.com(其他国家)

注：不含电机重量
Motor weight not included

单位 Unit:mm

有效行程/Stroke	100	200	300	400	500	600	700	800	900	1000	1500	2000	2500	3000	3500	4000
S/型材长度 Profile Length	275	375	475	575	675	775	875	975	1075	1175	1675	2175	2675	3175	3675	4175
L/总长 Overall Length	319	419	519	619	719	819	919	1019	1119	1219	1719	2219	2719	3219	3719	4219
KG/重量 Weights	1.3	1.7	2.1	2.5	2.9	3.3	3.7	4.1	4.5	4.9	6.9	8.9	10.9	12.9	14.9	16.9

RU 马达右上折Motor Upper Right Fold

RU与LU对称，距离相同RU/LU symmetry, same distance

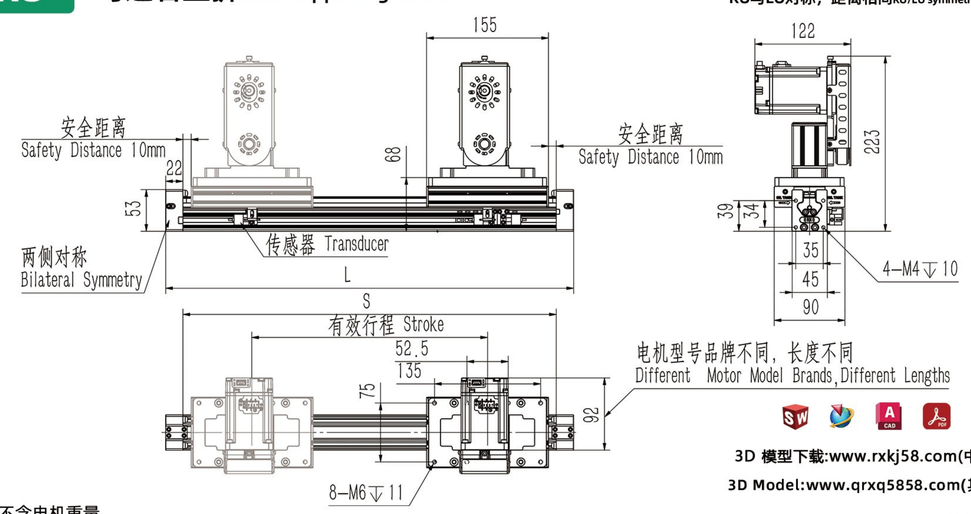

3D 模型下载:www.rxkj58.com(中国)
3D Model:www.qrxq5858.com(其他国家)

注：不含电机重量
Motor weight not included

单位 Unit:mm

有效行程/Stroke	100	200	300	400	500	600	700	800	900	1000	1500	2000	2500	3000	3500	4000
S/型材长度 Profile Length	275	375	475	575	675	775	875	975	1075	1175	1675	2175	2675	3175	3675	4175
L/总长 Overall Length	319	419	519	619	719	819	919	1019	1119	1219	1719	2219	2719	3219	3719	4219
KG/重量 Weights	1.3	1.7	2.1	2.5	2.9	3.3	3.7	4.1	4.5	4.9	6.9	8.9	10.9	12.9	14.9	16.9

RF 马达右前折 Motor Right Front Fold

RF与LD对称，距离相同RF/LD symmetry, same distance

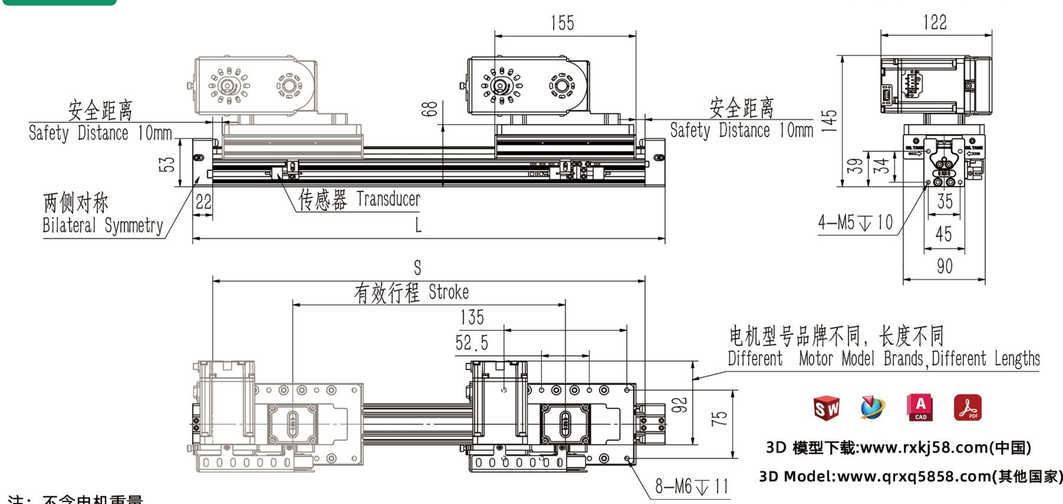

3D 模型下载:www.rxkj58.com(中国)
3D Model:www.qrxq5858.com(其他国家)

注：不含电机重量
Motor weight not included

单位 Unit:mm

有效行程/Stroke	100	200	300	400	500	600	700	800	900	1000	1500	2000	2500	3000	3500	4000
S/型材长度 Profile Length	275	375	475	575	675	775	875	975	1075	1175	1675	2175	2675	3175	3675	4175
L/总长 Overall Length	319	419	519	619	719	819	919	1019	1119	1219	1719	2219	2719	3219	3719	4219
KG/重量 Weights	1.3	1.7	2.1	2.5	2.9	3.3	3.7	4.1	4.5	4.9	6.9	8.9	10.9	12.9	14.9	16.9

RB 马达右后折 Motor Right Rear Fold

RB与LB对称，距离相同RB/LB symmetry, same distance

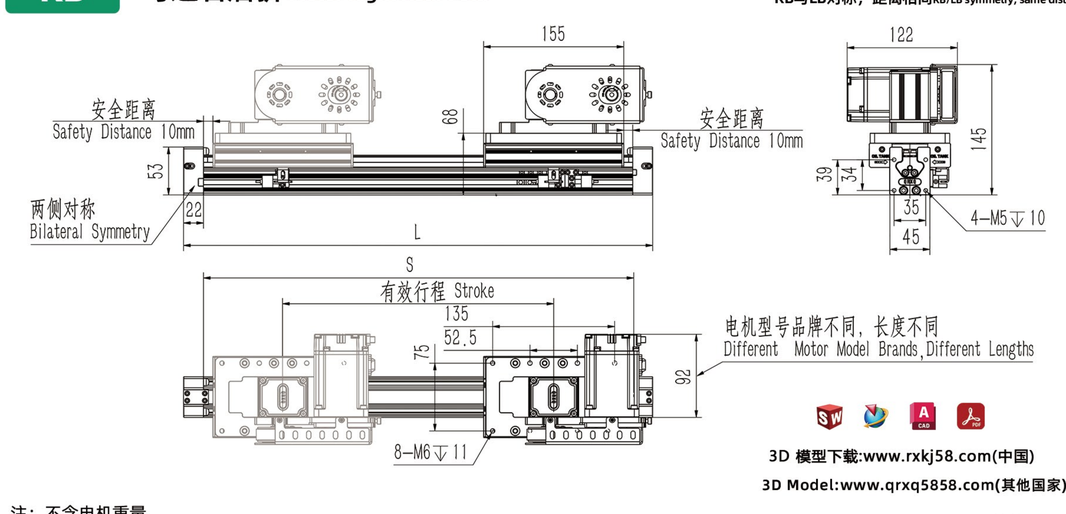

3D 模型下载:www.rxkj58.com(中国)
3D Model:www.qrxq5858.com(其他国家)

注：不含电机重量
Motor weight not included

单位 Unit:mm

有效行程/Stroke	100	200	300	400	500	600	700	800	900	1000	1500	2000	2500	3000	3500	4000
S/型材长度 Profile Length	275	375	475	575	675	775	875	975	1075	1175	1675	2175	2675	3175	3675	4175
L/总长 Overall Length	319	419	519	619	719	819	919	1019	1119	1219	1719	2219	2719	3219	3719	4219
KG/重量 Weights	1.3	1.7	2.1	2.5	2.9	3.3	3.7	4.1	4.5	4.9	6.9	8.9	10.9	12.9	14.9	16.9

RXP50 57步进/NEMA23

●皮带驱动
Belt Drive

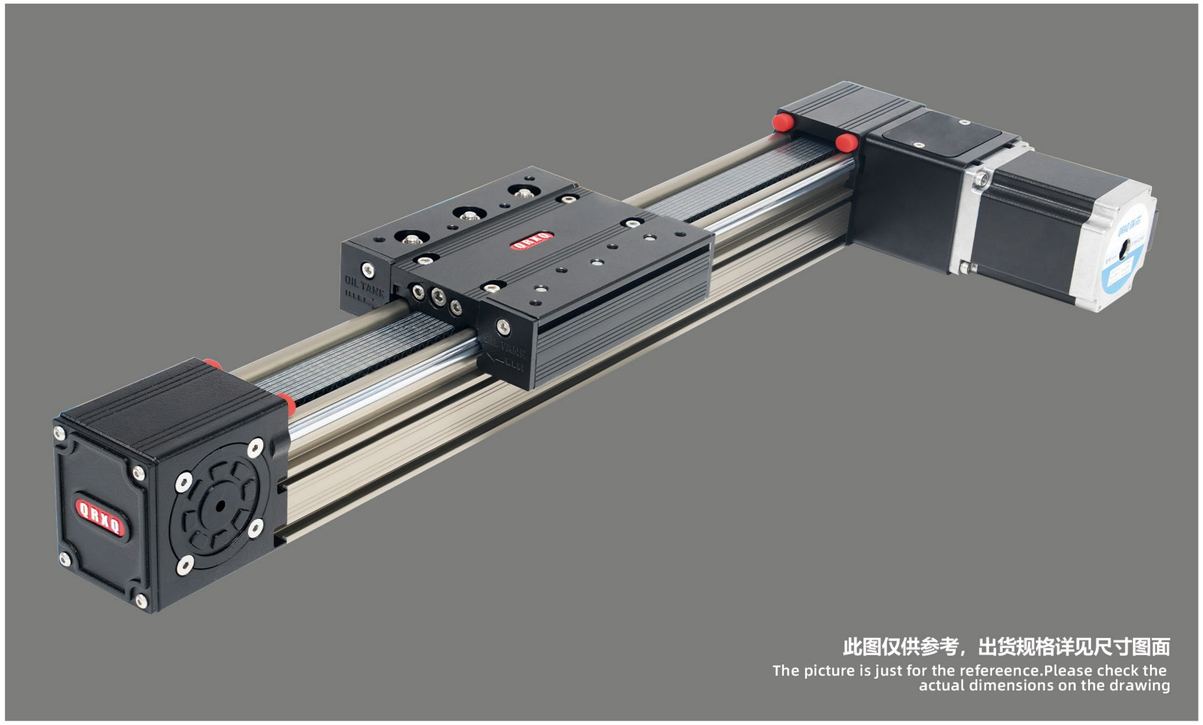

最大行程 Maximum Stroke：可拼接 Splicable
电机转速 Motor Speed：1200/Min
电机扭矩 Motor Torque：1.78N.m
皮带型号 Belt Model：5M-20

型号表达方式/Model Expression

RXP50X — L110 — 100 — R — A — Q57/76 — N3 — DJ2 — HB-3M

本体型号 Model

X	RXP50X
C	RXP50C
H	RXP50H

导程 Lead

110	110mm

行程 Stroke

A	单出轴 Single Outlet shaft
B	双出轴 Double Outlet Shaft

电机长度 Motor Length

滑台型号 Slide Models

马达位置 Motor position

R	马达右折 /Motor Right Fold
L	马达左折 /Motor Left Fold
RU	马达右上折 /Motor Upper Right Fold
RD	马达右下折 /Motor Right Down Fold
RB	马达右后折 /Motor Right rear fold
LU	马达左上折 /Motor Left Upper Fold
LD	马达左下折 /Motor Left Down Fold
LB	马达左后折 /Motor Left rear fold

马达品牌/功率 Motor Brand/Power

Q	57/NEMA23
Y	57/NEMA23
L	57/NEMA23

感应器/数量 Sensor/Quantity

0	无/No sensor
1	1只 1Pc
2	2只 2Pc
3	3只 3Pc
-	-

*N代表NPN/N for NPN
*P代表PNP/P for PNP

固定地脚/数量 Foundation/Quantity

0	无/No Foundation
1	1只 1Pc
2	2只 2Pc
3	3只 3Pc
-	-

马达选型 Motor Selection

HB-3M	厂家提供步进电机-线3米 Provision Of Motors - Line 3M
HBS-3M	厂家提供抱闸步进电机-线3米 Provide Brake Motor-Line 3M
HBH-3M	厂家提供闭环电机-线3米 Provide Encoder Motor-Line 3M
HBC-3M	厂家提供抱闸闭环电机-线3米 Brake With Encoder - Line 3M
HN	不含电机 客户提供 Motor Not Supplied

*HN-不含电机需要客户提供图纸
*HN - Drawings Required Without Motor

RXP50 57步进/NEMA23

滑台安装尺寸/ Slide Mounting Size

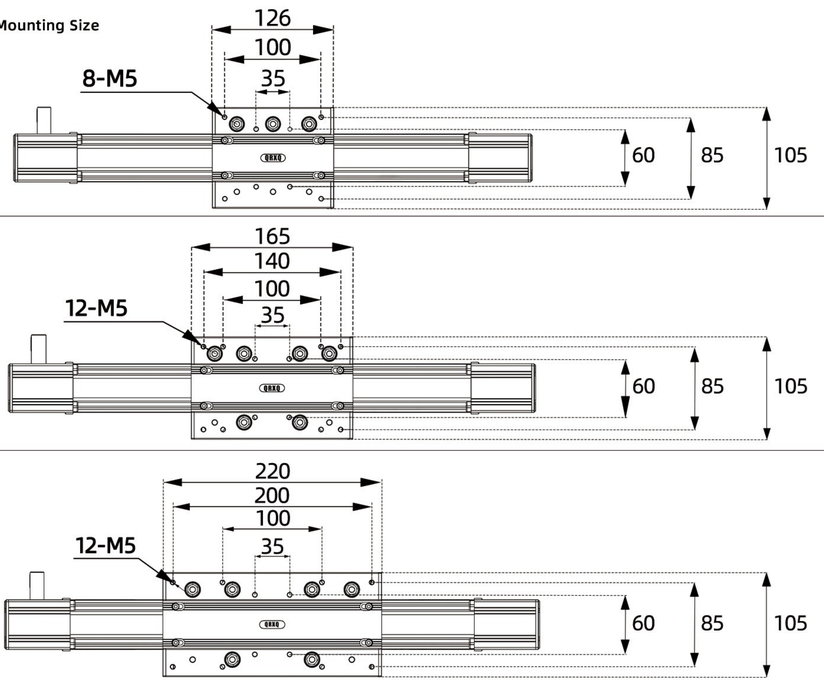

容许负载力矩表 Allowable Load Moment Table

规格 SPEC	位置重复精度(mm) Repeat positioning accuracy		±0.1
	导程Lead(mm)	R/L	110
		RU/RD/RB	50
	建议速度/ Suggested Speed		0-1000/s
	建议负载 Suggested Load	水平负载 HoriZontal Loads	25KG
		垂直负载 Vertical Load	10KG
	标准行程(mm)Stroke Pitch/mm		100-5500
元件 PARTS	型材本体宽度（mm） Profile body width（mm）		50
	联轴器Coupler		14*8
	感应器Sensor	外挂Outside	EE-SX674(NPN/PNP)
	固定地脚型号 Fixed Foundation		RXP50DJ

DJ固定地脚尺寸图/ Linear Module Foundation Size

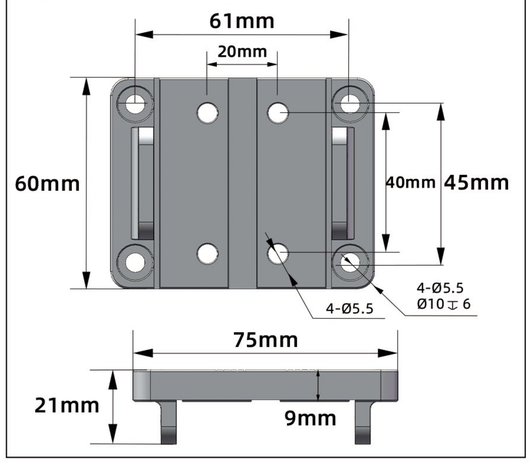

搭配步进马达一览表 Matching Stepper Motor List

品牌/Brand	马达品牌 Motor Brand	电机扭矩 Motor Torque	电源电压 Supply Voltage	步进马达型号 Stepper Motor Model	驱动器型号 Driver Model
联动瑞芯 QRXQ	Q	1.78N.m	DC24V	RX57/56	2D45A
研控 Yakotec	Y	1.78N.m	DC24V	YK57HB76	2D45M
雷赛 Leadshine	L	1.78N.m	DC24V	57CM23	DM542J

RXP50 57步进/NEMA23

皮带驱动
Belt Drive

R 马达右折Motor Right Fold

R与L对称，距离相同R/L symmetry, same distance

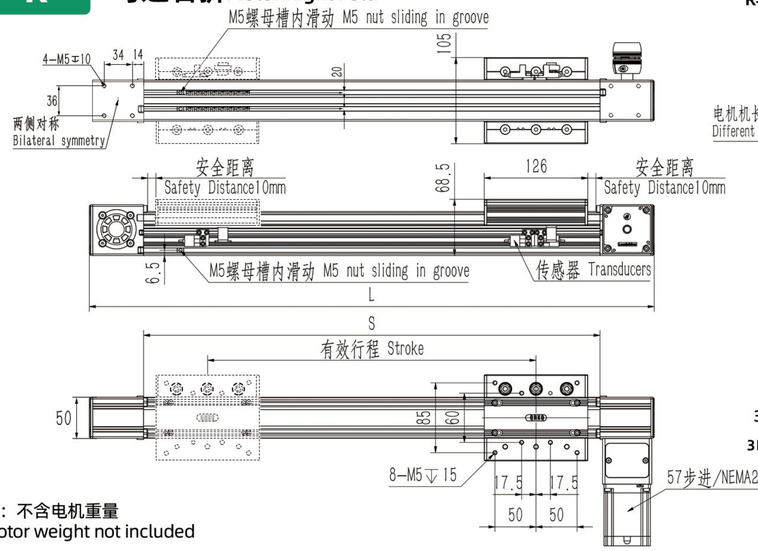

3D 模型下载:www.rxkj58.com(中国)
3D Model:www.qrxq5858.com(其他国家)

注：不含电机重量
Motor weight not included

单位 Unit:mm

有效行程/Stroke	100	200	300	400	500	600	700	800	900	1000	1500	2000	2500	3000	3500	4000
S/型材长度 Profile Length	246	346	446	546	646	746	846	946	1046	1146	1646	2146	2646	3146	3646	4146
L/总长 Overall Length	378	478	578	678	778	878	978	1078	1178	1278	1778	2278	2778	3278	3778	4278
KG/重量 Weights	1.8	2.4	2.9	3.5	4	4.6	5.1	5.7	6.2	6.8	9.5	12.3	15	17.8	20.5	23.3

RU 马达右上折Motor Upper Right Fold

RU与LU对称，距离相同RU/LU symmetry, same distance

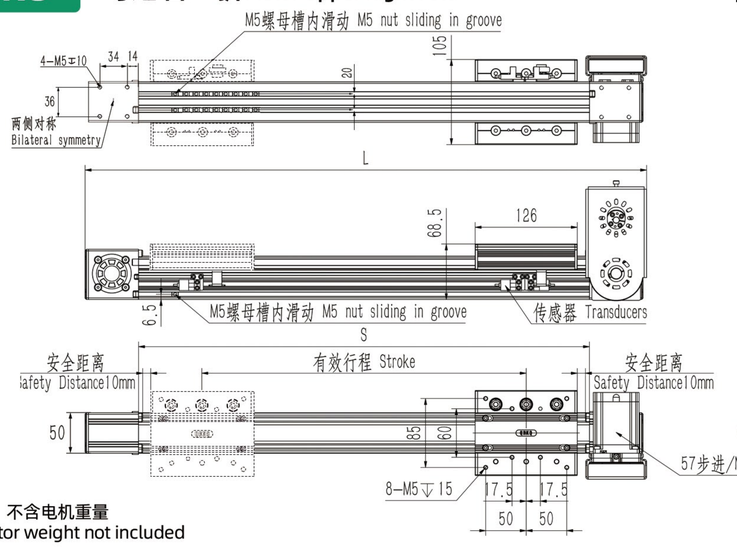

3D 模型下载:www.rxkj58.com(中国)
3D Model:www.qrxq5858.com(其他国家)

注：不含电机重量
Motor weight not included

单位 Unit:mm

有效行程/Stroke	100	200	300	400	500	600	700	800	900	1000	1500	2000	2500	3000	3500	4000
S/型材长度 Profile Length	246	346	446	546	646	746	846	946	1046	1146	1646	2146	2646	3146	3646	4146
L/总长 Overall Length	384	484	584	684	784	884	984	1084	1184	1284	1784	2284	2784	3284	3784	4284
KG/重量 Weights	1.8	2.4	2.9	3.5	4	4.6	5.1	5.7	6.2	6.8	9.5	12.3	15	17.8	20.5	23.3

RXP50 57步进/NEMA23

RD 马达右下折Motor Right Down Fold

RD与LD对称，距离相同RD/LD symmetry, same distance

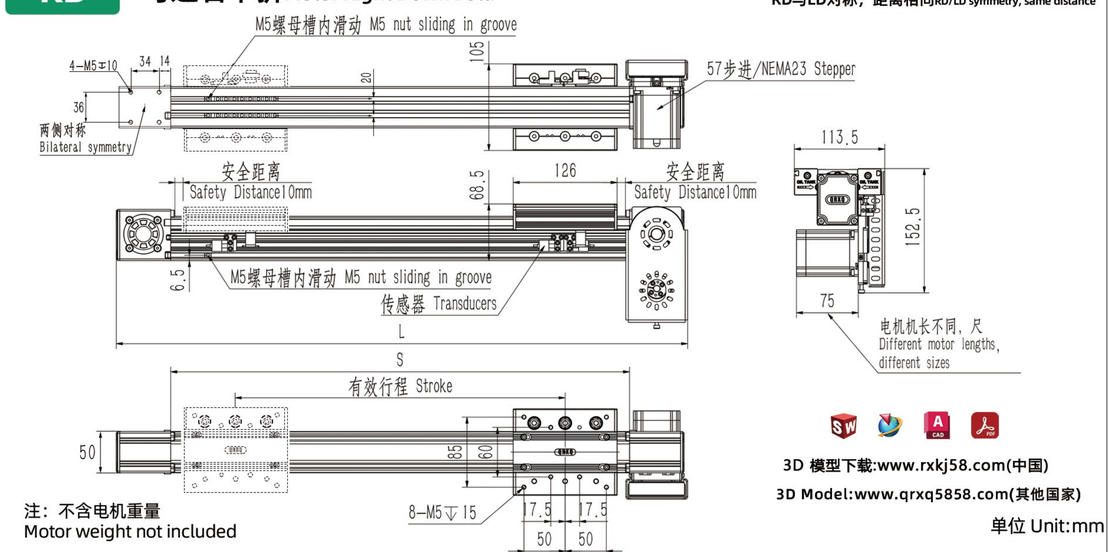

3D 模型下载:www.rxkj58.com(中国)
3D Model:www.qrxq5858.com(其他国家)

注：不含电机重量
Motor weight not included

单位 Unit:mm

有效行程/Stroke	100	200	300	400	500	600	700	800	900	1000	1500	2000	2500	3000	3500	4000
S/型材长度 Profile Length	246	346	446	546	646	746	846	946	1046	1146	1656	2146	2646	3146	3646	4146
L/总长 Overall Length	384	484	584	684	784	884	984	1084	1184	1284	1784	2284	2784	3284	3784	4284
KG/重量 Weights	1.8	2.4	2.9	3.5	4	4.6	5.1	5.7	6.2	6.8	9.5	12.3	15	17.8	20.5	23.3

RB 马达右后折Motor Right Rear Fold

RB与LB对称，距离相同RB/LB symmetry, same distance

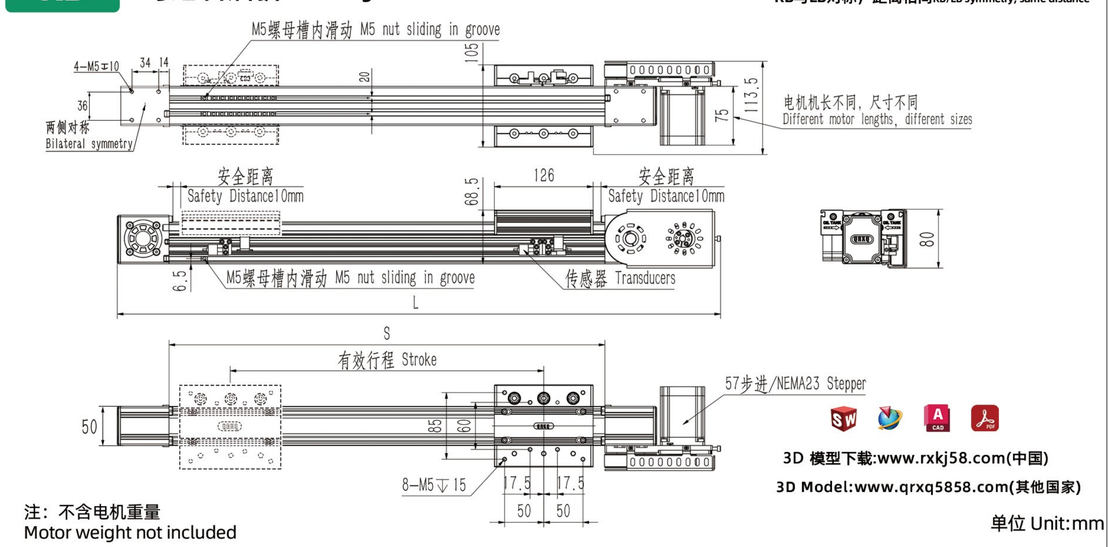

3D 模型下载:www.rxkj58.com(中国)
3D Model:www.qrxq5858.com(其他国家)

注：不含电机重量
Motor weight not included

单位 Unit:mm

有效行程/Stroke	100	200	300	400	500	600	700	800	900	1000	1500	2000	2500	3000	3500	4000
S/型材长度 Profile Length	246	346	446	546	646	746	846	946	1046	1146	1646	2146	2646	3146	3646	4146
L/总长 Overall Length	466	566	666	766	866	966	1066	1166	1266	1366	1866	2366	2866	3366	3866	4366
KG/重量 Weights	1.8	2.4	2.9	3.5	4	4.6	5.1	5.7	6.2	6.8	9.5	12.3	15	17.8	20.5	23.3

●皮带驱动
Belt Drive

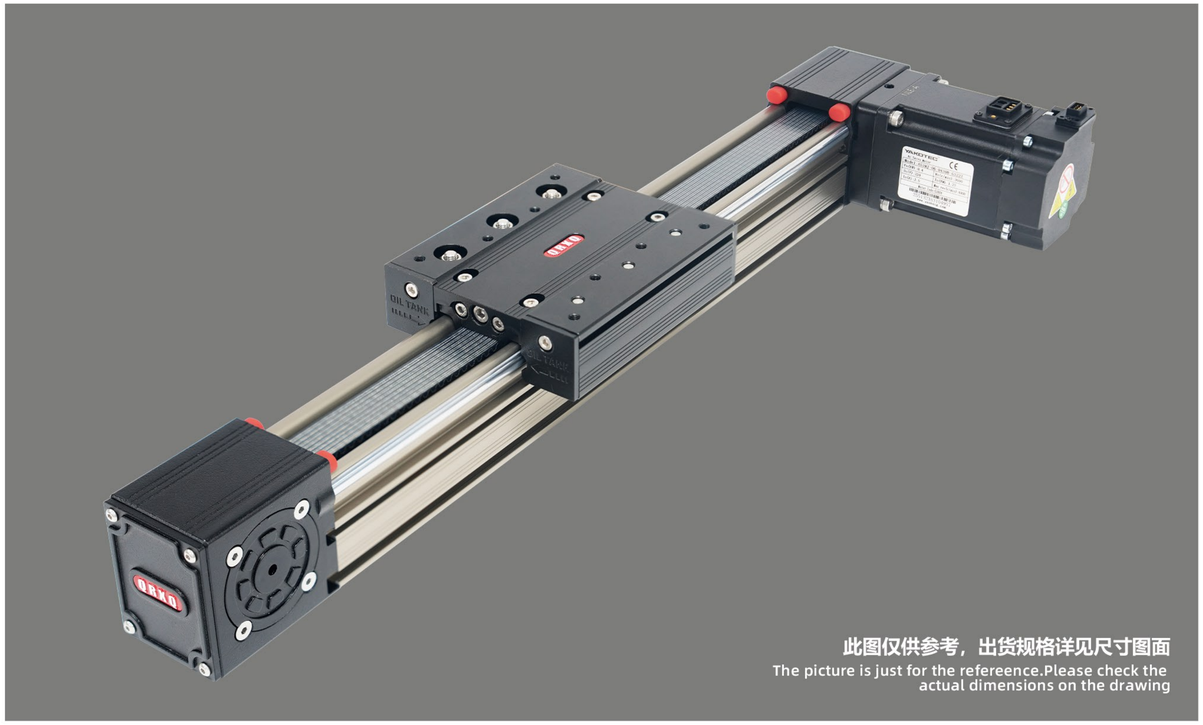

最大行程 Maximum Stroke	可拼接 Splicable
电机转速 Motor Speed	3000/Min
电机扭矩 Motor Torque	1.27N.m
皮带型号 Belt Model	5M-20

型号表达方式/Model Expression

RXP50X — L110 — 100 — R — A — Y/400W — N3 — DJ2 — HS-3M

本体型号 Model

导程 Lead

110	110mm

行程 Stroke

马达位置 Motor position

R	马达右折 /Motor Right Fold
L	马达左折 /Motor Left Fold
RU	马达右上折 /Motor Upper Right Fold
RD	马达右下折 /Motor Right Down Fold
RB	马达右后折 /Motor Right rear fold
LU	马达左上折 /Motor Left Upper Fold
LD	马达左下折 /Motor Left Down Fold
LB	马达左后折 /Motor Left rear fold

A	单出轴 Single Outlet shaft
B	双出轴 Double Outlet Shaft

马达功率 Motor Power

马达品牌/功率 Motor Brand/Power

Y	400W
H	400W
T	400W

感应器/数量 Sensor/Quantity

0	无/No sensor
1	1只 1Pc
2	2只 2Pc
3	3只 3Pc
-	-

*N代表NPN/N for NPN
*P代表PNP/P for PNP

固定地脚/数量 Foundation/Quantity

0	无/No Foundation
1	1只 1Pc
2	2只 2Pc
3	3只 3Pc
-	-

马达选型 Motor Selection

HS-3M	厂家提供伺服电机-线3米 Provide Servo Motor-Line 3M
HSS-3M	厂家提供伺服电机-带抱闸-线3米 Servo Motor With Holding Brake - Line 3M
HN	不含电机 客户提供 Motor Not Supplied

*HN-不含电机需要客户提供图纸
*HN - Drawings Required Without Motor

滑台型号 Slide Models

X	RXP50X
C	RXP50C
H	RXP50H

创新 用心 放心/Innovation with heart and mind

RXP50 400W伺服电机 SERVO MOTOR

滑台安装尺寸/ Slide Mounting Size

X

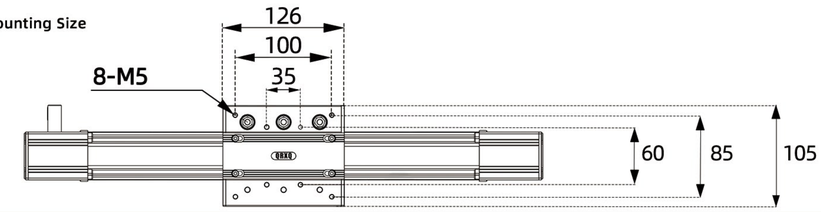

C

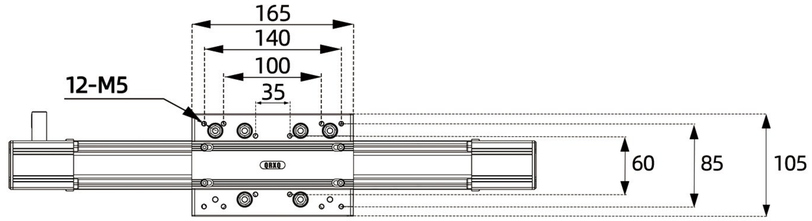

H

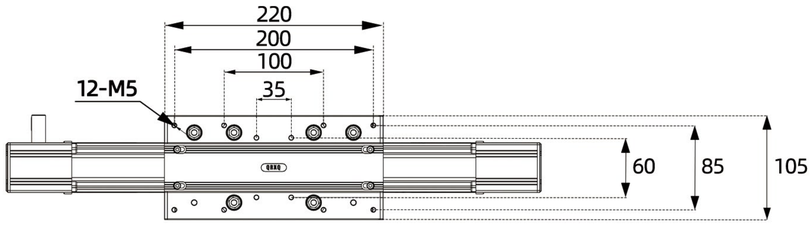

容许负载力矩表 Allowable Load Moment Table

规格 SPEC	位置重复精度(mm) Repeat positioning accuracy		±0.1
	导程Lead(mm)	R/L	110
		RU/RD/RB	50
	建议速度/ Suggested Speed		0-1500/s
	建议负载 Suggested Load	水平负载 HoriZontal Loads	25KG
		垂直负载 Vertical Load	10KG
	标准行程(mm)Stroke Pitch/mm		100-5500
元件 PARTS	型材本体宽度（mm） Profile body width （mm）		50
	联轴器Coupler		直插/Direct Insertion
	感应器Sensor	外挂Outside	EE-SX674(NPN/PNP)
	固定地脚型号 Fixed Foundation		RXP50DJ

DJ固定地脚尺寸图/Linear Module Foundation Size

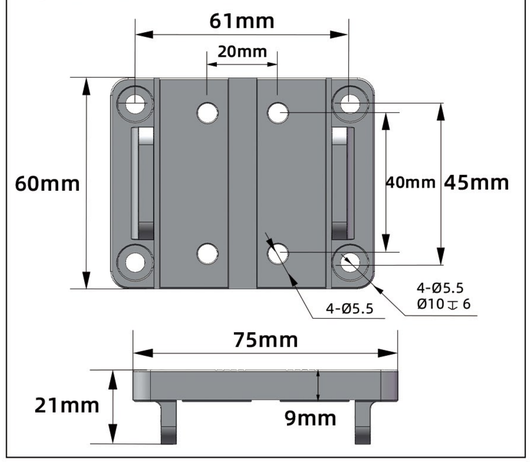

搭配步进马达一览表 Matching Stepper Motor List

品牌/Brand	马达品牌 Motor Brand	电机扭矩 Motor Torque	电源电压 Supply Voltage	伺服马达型号 Servo Motor Models	驱动器型号 Driver Model
研控伺服 Yakotec	Y	1.27N.m	AC220V	AS1MJ-06-0430B-G322Z	P1-AS3-03P04M-Z01
汇川伺服 Inovance	H	1.27N.m	AC220V	MS1H4-40B30CB-T331R	SV630PS2R8I
台达伺服 Delta	T	1.27N.m	AC220V	ECM-B3M-C20604RS1	ASD-B3-0421-L

RXP50 400W伺服电机 SERVO MOTOR

● 皮带驱动 Belt Drive

R 马达右折Motor Right Fold

R与L对称，距离相同R/L symmetry, same distance

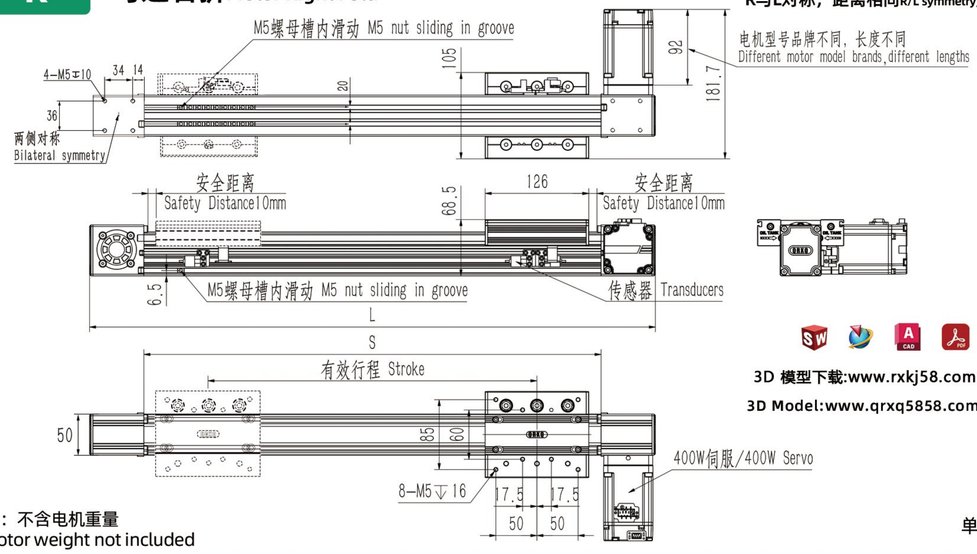

3D 模型下载:www.rxkj58.com(中国)

3D Model:www.qrxq5858.com(其他国家)

注：不含电机重量
Motor weight not included

单位 Unit:mm

有效行程/Stroke	100	200	300	400	500	600	700	800	900	1000	1500	2000	2500	3000	3500	4000
S/型材长度 Profile Length	246	346	446	546	646	746	846	946	1046	1146	1646	2146	2646	3146	3646	4146
L/总长 Overall Length	378	478	578	678	778	878	978	1078	1178	1278	1778	2278	2778	3278	3778	4278
KG/重量 Weights	1.8	2.4	2.9	3.5	4	4.6	5.1	5.7	6.2	6.8	9.5	12.3	15	17.8	20.5	23.3

RU 马达右上折Motor Upper Right Fold

RU与LU对称，距离相同Ru/Lu symmetry, same distance

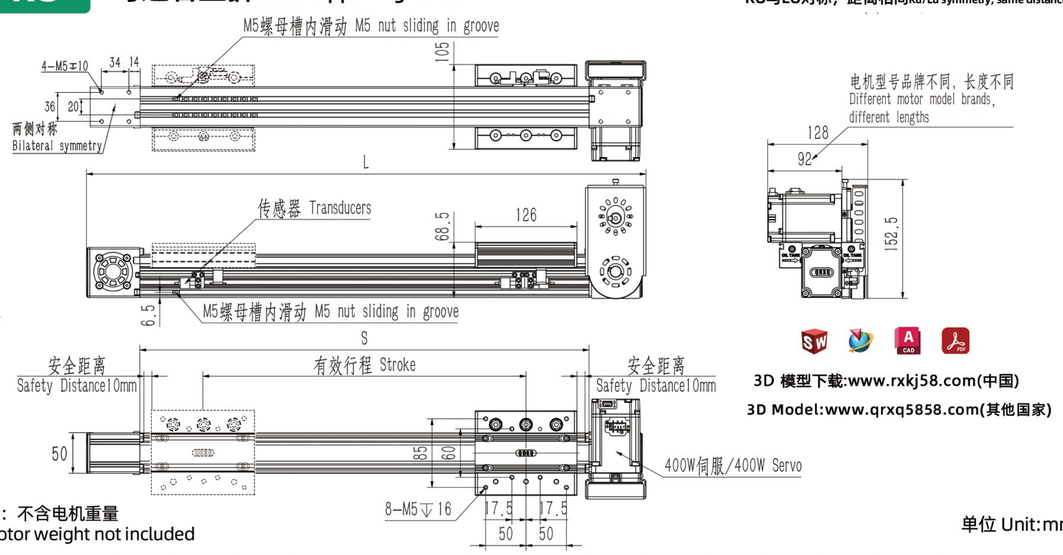

3D 模型下载:www.rxkj58.com(中国)

3D Model:www.qrxq5858.com(其他国家)

注：不含电机重量
Motor weight not included

单位 Unit:mm

有效行程/Stroke	100	200	300	400	500	600	700	800	900	1000	1500	2000	2500	3000	3500	4000
S/型材长度 Profile Length	246	346	446	546	646	746	846	946	1046	1146	1646	2146	2646	3146	3646	4146
L/总长 Overall Length	384	484	584	684	784	884	984	1084	1184	1284	1784	2284	2784	3284	3784	4284
KG/重量 Weights	1.8	2.4	2.9	3.5	4	4.6	5.1	5.7	6.2	6.8	9.5	12.3	15	17.8	20.5	23.3

RXP50 400W伺服电机 SERVO MOTOR

RD 马达右下折Motor Right Down Fold

RD与LD对称，距离相同Rd/Ld symmetry, same distance

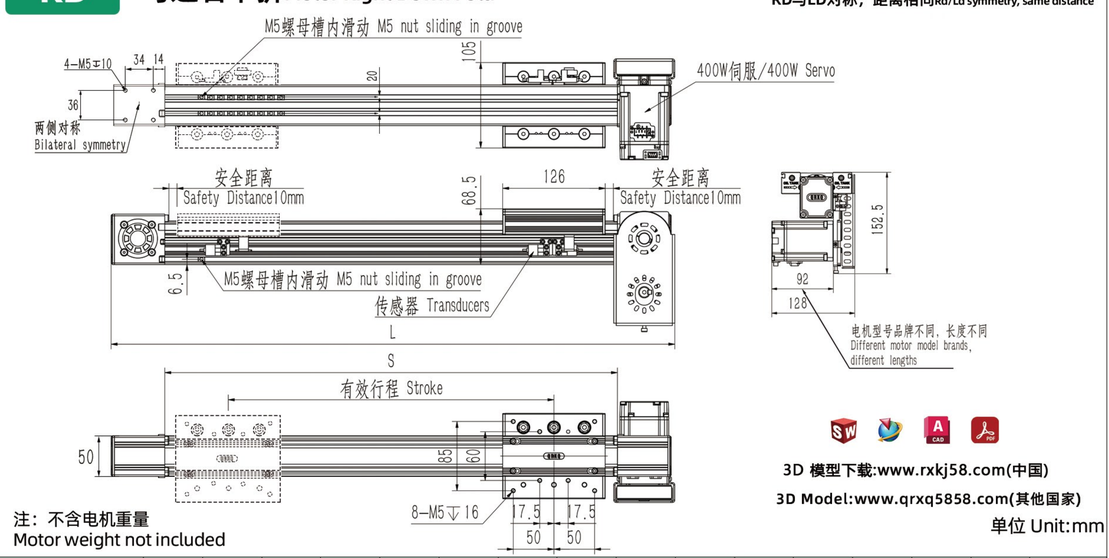

3D 模型下载:www.rxkj58.com(中国)

3D Model:www.qrxq5858.com(其他国家)

注：不含电机重量
Motor weight not included

单位 Unit:mm

有效行程/Stroke	100	200	300	400	500	600	700	800	900	1000	1500	2000	2500	3000	3500	4000
S/型材长度 Profile Length	246	346	446	546	646	746	846	946	1046	1146	1646	2146	2646	3146	3646	4146
L/总长 Overall Length	385	485	585	685	785	885	985	1085	1185	1285	1785	2285	2785	3285	3785	4285
KG/重量 Weights	1.8	2.4	2.9	3.5	4	4.6	5.1	5.7	6.2	6.8	9.5	12.3	15	17.8	20.5	23.3

RB 马达右后折Motor Right Rear Fold

RB与LB对称，距离相同Rb/Lb symmetry, same distance

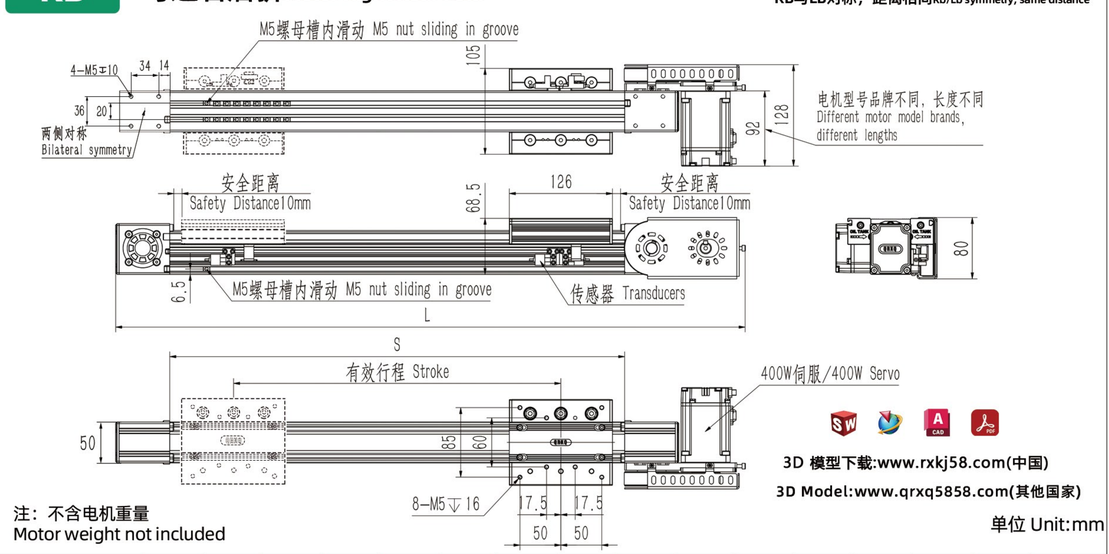

3D 模型下载:www.rxkj58.com(中国)

3D Model:www.qrxq5858.com(其他国家)

注：不含电机重量
Motor weight not included

单位 Unit:mm

有效行程/Stroke	100	200	300	400	500	600	700	800	900	1000	1500	2000	2500	3000	3500	4000
S/型材长度 Profile Length	246	346	446	546	646	746	846	946	1046	1146	1646	2146	2646	3146	3646	4146
L/总长 Overall Length	466	566	666	766	886	966	1066	1166	1266	1366	1866	2366	2866	3366	3866	4366
KG/重量 Weights	1.8	2.4	2.9	3.5	4	4.6	5.1	5.7	6.2	6.8	9.5	12.3	15	17.8	20.5	23.3

RXP50 86步进/NEMA34

●皮带驱动
Belt Drive

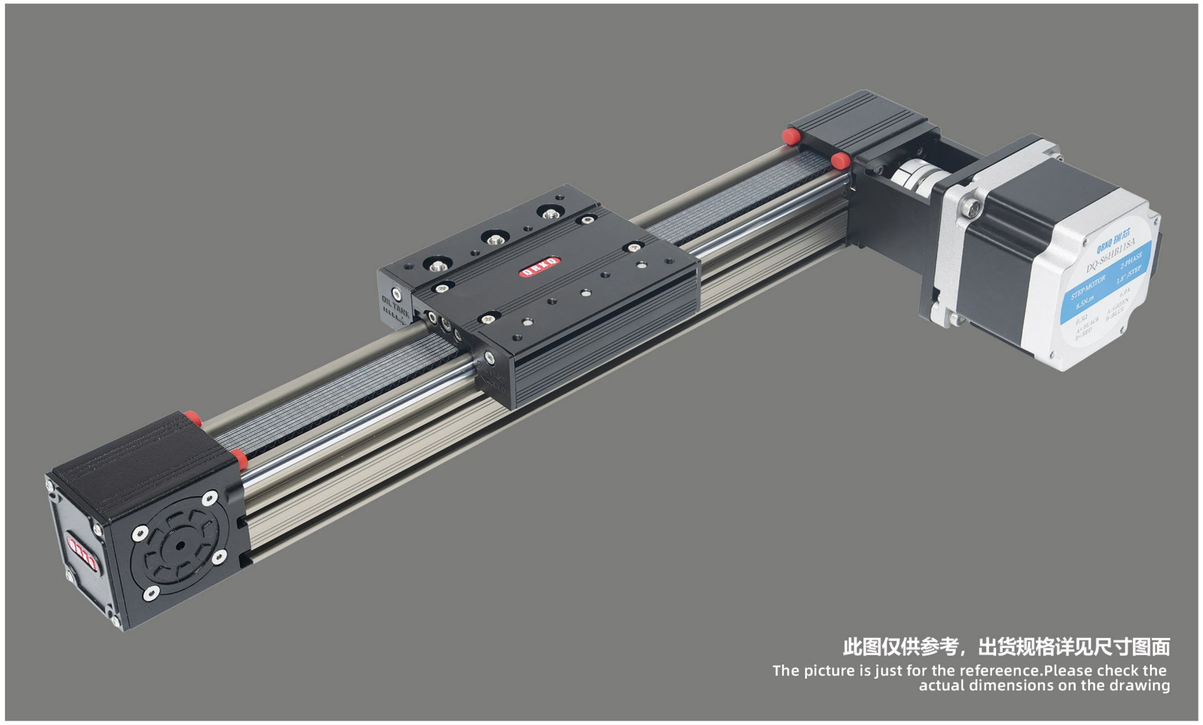

最大行程 Maximum Stroke	可拼接 Splicable
电机转速 Motor Speed	1200/Min
电机扭矩 Motor Torque	4.5N.m
皮带型号 Belt Model	5M-20

型号表达方式/Model Expression

RXP50X — L110 — 100 — R — A — Q86/80 — N3 — DJ2 — HB-3M

本体型号 Model

滑台型号 Slide Models

X	RXP50X
C	RXP50C
H	RXP50H

导程 Lead

110	110mm

行程 Stroke

马达位置 Motor position

R	马达右折 /Motor Right Fold
L	马达左折 /Motor Left Fold
RU	马达右上折 /Motor Upper Right Fold
RD	马达右下折 /Motor Right Down Fold
RB	马达右后折 /Motor Right rear fold
LU	马达左上折 /Motor Left Upper Fold
LD	马达左下折 /Motor Left Down Fold
LB	马达左后折 /Motor Left rear fold

A	单出轴 Single Outlet shaft
B	双出轴 Double Outlet Shaft

电机长度 Motor Length

马达品牌/功率 Motor Brand/Power

Q	86/NEMA34
Y	86/NEMA34
L	86/NEMA34

感应器/数量 Sensor/Quantity

0	无/No sensor
1	1只 1Pc
2	2只 2Pc
3	3只 3Pc
-	-

*N代表NPN/N for NPN
*P代表PNP/P for PNP

固定地脚/数量 Foundation/Quantity

0	无/No Foundation
1	1只 1Pc
2	2只 2Pc
3	3只 3Pc
-	-

马达选型 Motor Selection

HB-3M	厂家提供步进电机-线3米 Provision Of Motors - Line 3M
HBS-3M	厂家提供抱闸步进电机-线3米 Provide Brake Motor-Line 3M
HBH-3M	厂家提供闭环电机-线3米 Provide Encoder Motor-Line 3M
HBC-3M	厂家提供抱闸闭环电机-线3米 Brake With Encoder - Line 3M
HN	不含电机 客户提供 Motor Not Supplied

*HN-不含电机需要客户提供图纸
*HN - Drawings Required Without Motor

创新 用心 放心/Innovation with heart and mind

滑台安装尺寸/ Slide Mounting Size

X

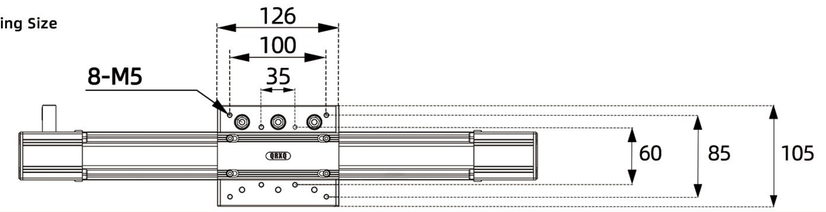

C

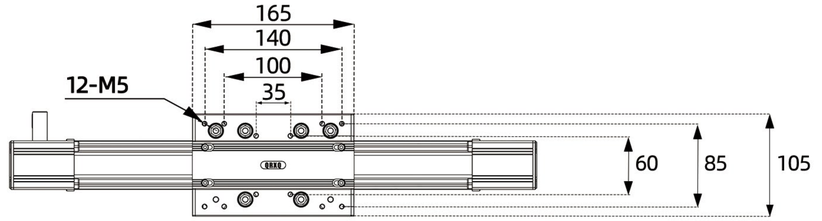

H

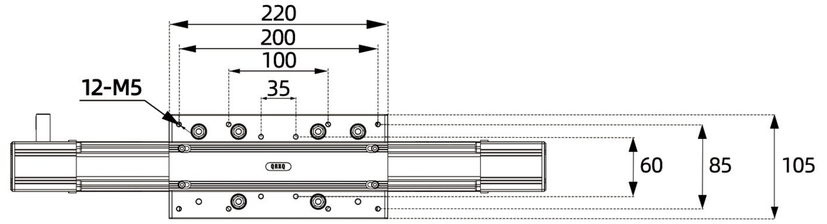

容许负载力矩表 Allowable Load Moment Table

规格 SPEC	位置重复精度(mm) Repeat positioning accuracy		±0.1
	导程Lead(mm)	R/L	110
		RU/RD/RB	50
	建议速度/ Suggested Speed		0-1000/s
	建议负载 Suggested Load	水平负载 HoriZontal Loads	25KG
		垂直负载 Vertical Load	10KG
	标准行程(mm)Stroke Pitch/mm		100-5500
元件 PARTS	型材本体宽度（mm） Profile body width（mm）		50
	联轴器Coupler		14*14
	感应器Sensor	外挂Outside	EE-SX674(NPN/PNP)
	固定地脚型号 Fixed Foundation		RXP50DJ

DJ固定地脚尺寸图/Linear Module Foundation Size

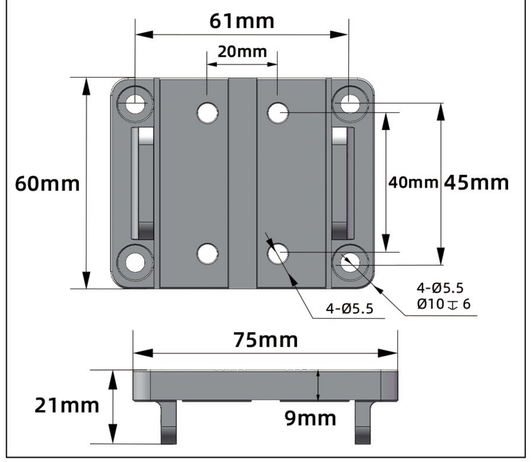

搭配步进马达一览表 Matching Stepper Motor List

品牌/Brand	马达品牌 Motor Brand	电机扭矩 Motor Torque	电源电压 Supply Voltage	步进马达型号 Stepper Motor Model	驱动器型号 Driver Model
联动瑞芯 QRXQ	Q	4.5N.m	AC70V	RX86/80	2D68A
研控 Yakotec	Y	4.5N.m	AC70V	YK80HB80	2D68M
雷赛 Leadshine	L	4.5N.m	AC70V	86CM80	MA86C

RXP50 86步进/NEMA34

●皮带驱动
Belt Drive

R 马达右折Motor Right Fold

R与L对称，距离相同R/L symmetry, same distance

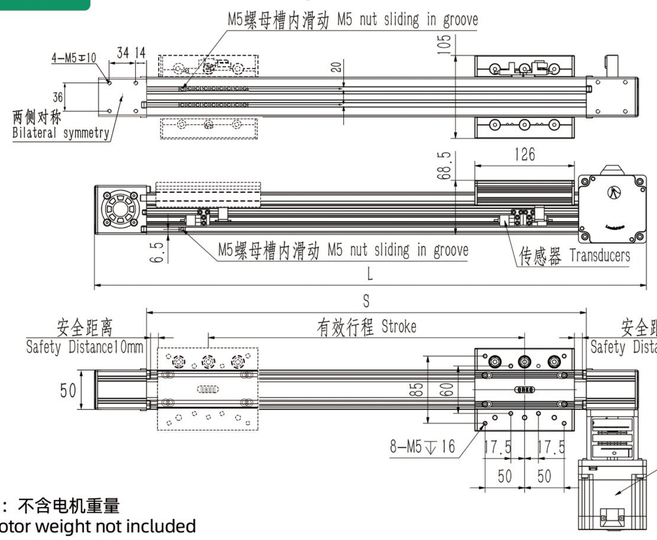

3D 模型下载:www.rxkj58.com(中国)
3D Model:www.qrxq5858.com(其他国家)

注：不含电机重量
Motor weight not included

单位 Unit:mm

有效行程/Stroke	100	200	300	400	500	600	700	800	900	1000	1500	2000	2500	3000	3500	4000
S/型材长度 Profile Length	246	346	446	546	646	746	846	946	1046	1146	1646	2146	2646	3146	3646	4146
L/总长 Overall Length	388	488	588	688	788	888	988	1088	1188	1288	1788	2288	2788	3288	3788	4288
KG/重量 Weights	1.8	2.4	2.9	3.5	4	4.6	5.1	5.7	6.2	6.8	9.5	12.3	15	17.8	20.5	23.3

RU 马达右上折Motor Upper Right Fold

RU与LU对称，距离相同RU/LU symmetry, same distance

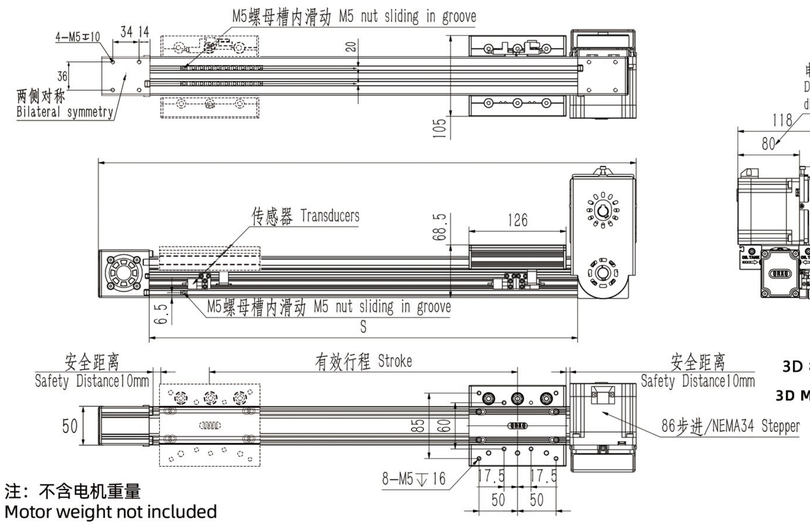

3D 模型下载:www.rxkj58.com(中国)
3D Model:www.qrxq5858.com(其他国家)

注：不含电机重量
Motor weight not included

单位 Unit:mm

有效行程/Stroke	100	200	300	400	500	600	700	800	900	1000	1500	2000	2500	3000	3500	4000
S/型材长度 Profile Length	246	346	446	546	646	746	846	946	1046	1146	1646	2146	2646	3146	3646	4146
L/总长 Overall Length	387	487	587	687	787	887	987	1087	1187	1287	1787	2287	2787	3287	3787	4287
KG/重量 Weights	1.8	2.4	2.9	3.5	4	4.6	5.1	5.7	6.2	6.8	9.5	12.3	15	17.8	20.5	23.3

RXP50 86步进/NEMA34

RD 马达右下折Motor Right Down Fold

RD与LD对称，距离相同RD/LD symmetry, same distance

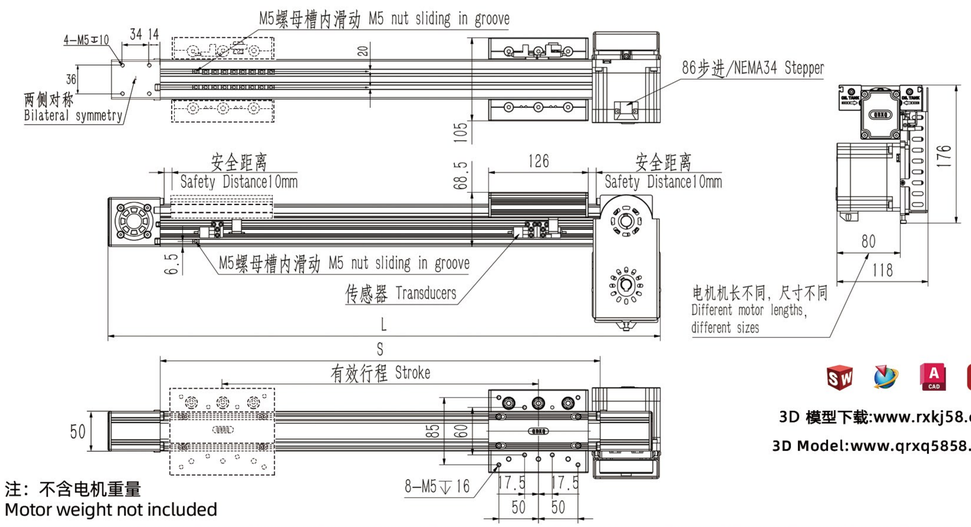

3D 模型下载:www.rxkj58.com(中国)
3D Model:www.qrxq5858.com(其他国家)

注：不含电机重量
Motor weight not included

单位 Unit:mm

有效行程/Stroke	100	200	300	400	500	600	700	800	900	1000	1500	2000	2500	3000	3500	4000
S/型材长度 Profile Length	246	346	446	546	646	746	846	946	1046	1146	1646	2146	2646	3146	3646	4146
L/总长 Overall Length	387	487	587	687	787	887	987	1087	1187	1287	1787	2287	2787	3287	3787	4287
KG/重量 Weights	1.8	2.4	2.9	3.5	4	4.6	5.1	5.7	6.2	6.8	9.5	12.3	15	17.8	20.5	23.3

RB 马达右后折Motor Right Rear Fold

RB与LB对称，距离相同RB/LB symmetry, same distance

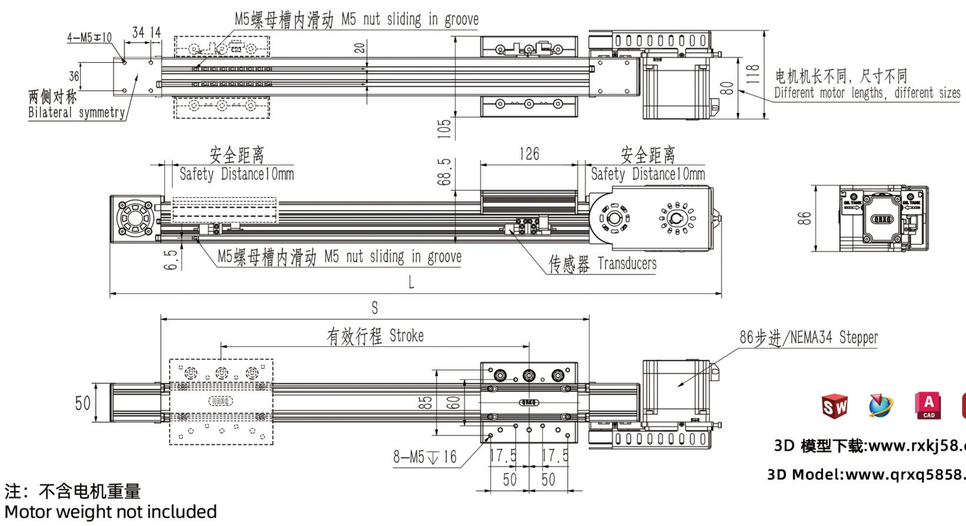

3D 模型下载:www.rxkj58.com(中国)
3D Model:www.qrxq5858.com(其他国家)

注：不含电机重量
Motor weight not included

单位 Unit:mm

有效行程/Stroke	100	200	300	400	500	600	700	800	900	1000	1500	2000	2500	3000	3500	4000
S/型材长度 Profile Length	246	346	446	546	646	746	846	946	1046	1146	1646	2146	2646	3146	3646	4146
L/总长 Overall Length	489	589	689	789	889	989	1089	1189	1289	1389	1889	2389	2889	3389	3889	4389
KG/重量 Weights	1.8	2.4	2.9	3.5	4	4.6	5.1	5.7	6.2	6.8	9.5	12.3	15	17.8	20.5	23.3

RXP50 750W伺服电机 SERVO MOTOR

●皮带驱动
Belt Drive

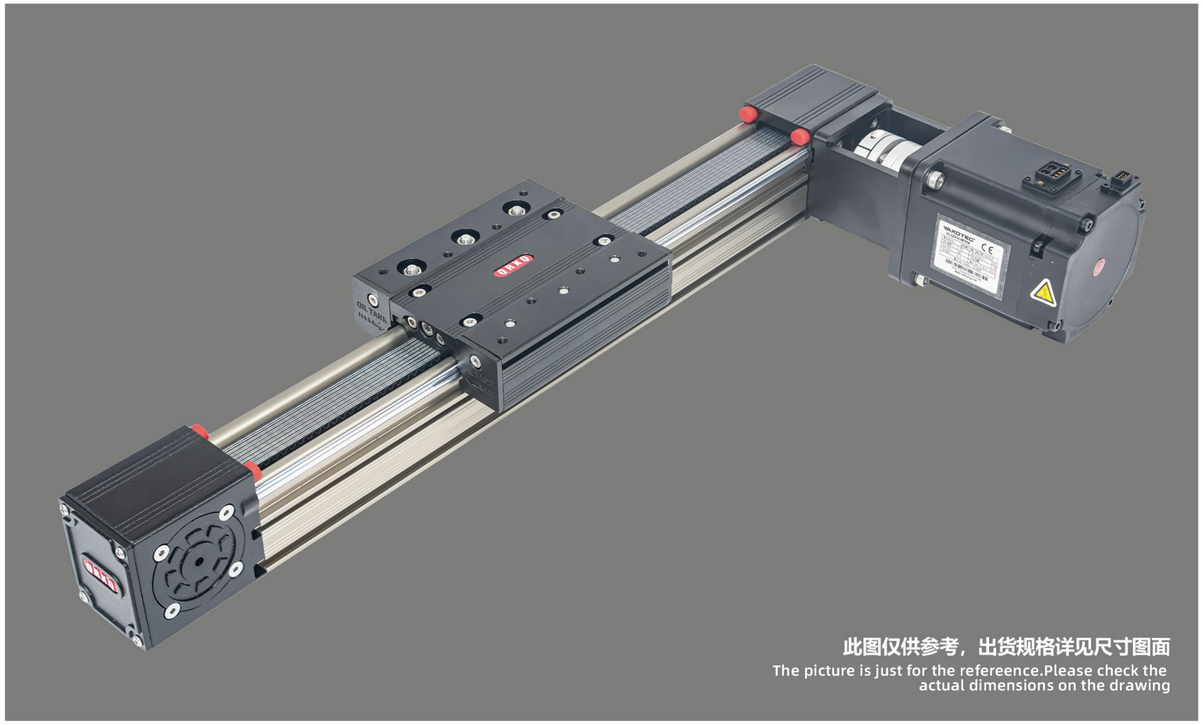

此图仅供参考，出货规格详见尺寸图面
The picture is just for the refereence.Please check the actual dimensions on the drawing

最大行程 Maximum Stroke	可拼接 Splicable
电机转速 Motor Speed	3000/Min
电机扭矩 Motor Torque	2.39N.m
皮带型号 Belt Model	5M-20

型号表达方式/Model Expression

RXP50X — L110 — 100 — R — A — Y/750W — N3 — DJ2 — HS-3M

本体型号 Model

X	RXP50X
C	RXP50C
H	RXP50H

导程 Lead

110	110mm

行程 Stroke

A	单出轴 Single Outlet shaft
B	双出轴 Double Outlet Shaft

马达功率 Motor Power

滑台型号 Slide Models

马达位置 Motor position

R	马达右折 /Motor Right Fold
L	马达左折 /Motor Left Fold
RU	马达右上折 /Motor Upper Right Fold
RD	马达右下折 /Motor Right Down Fold
RB	马达右后折 /Motor Right rear fold
LU	马达左上折 /Motor Left Upper Fold
LD	马达左下折 /Motor Left Down Fold
LB	马达左后折 /Motor Left rear fold

马达品牌/功率 Motor Brand/Power

Y	750W
H	750W
T	750W

感应器/数量 Sensor/Quantity

0	无/No sensor
1	1只 1Pc
2	2只 2Pc
3	3只 3Pc
-	-

*N代表NPN/N for NPN
*P代表PNP/P for PNP

固定地脚/数量 Foundation/Quantity

0	无/No Foundation
1	1只 1Pc
2	2只 2Pc
3	3只 3Pc
-	-

马达选型 Motor Selection

HS-3M	厂家提供伺服电机-线3米 Provide Servo Motor-Line 3M
HSS-3M	厂家提供伺服电机-带抱闸-线3米 Servo Motor With Holding Brake - Line 3M
HN	不含电机 客户提供 Motor Not Supplied

*HN-不含电机需要客户提供图纸
*HN - Drawings Required Without Motor

RXP50 750W伺服电机 SERVO MOTOR

滑台安装尺寸/ Slide Mounting Size

X

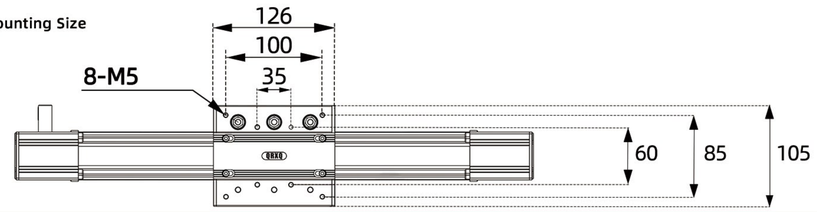

C

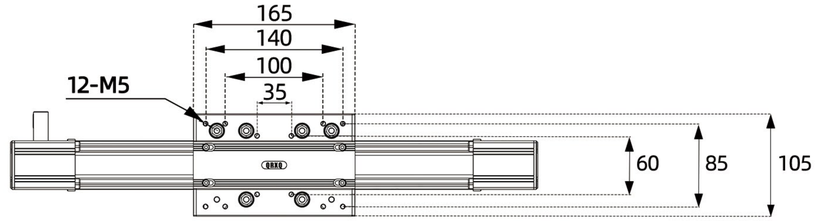

H

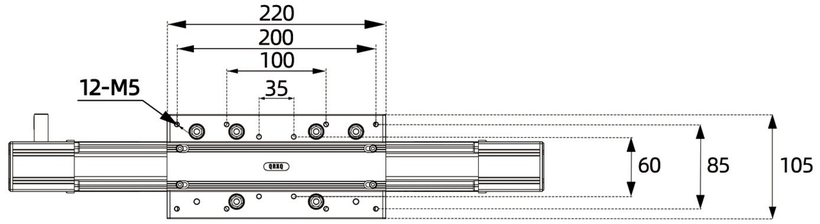

容许负载力矩表 Allowable Load Moment Table

规格 SPEC	位置重复精度(mm) Repeat positioning accuracy		±0.1
	导程Lead(mm)	R/L	110
		RU/RD/RB	92
	建议速度/ Suggested Speed		0-1800/s
	建议负载 Suggested Load	水平负载 HoriZontal Loads	25KG
		垂直负载 Vertical Load	10KG
	标准行程(mm)Stroke Pitch/mm		100-5500
元件 PARTS	型材本体宽度（mm） Profile body width （mm）		50
	联轴器Coupler		14*19
	感应器Sensor	外挂Outside	EE-SX674(NPN/PNP)
	固定地脚型号 Fixed Foundation		RXP50DJ

DJ固定地脚尺寸图/ Linear Module Foundation Size

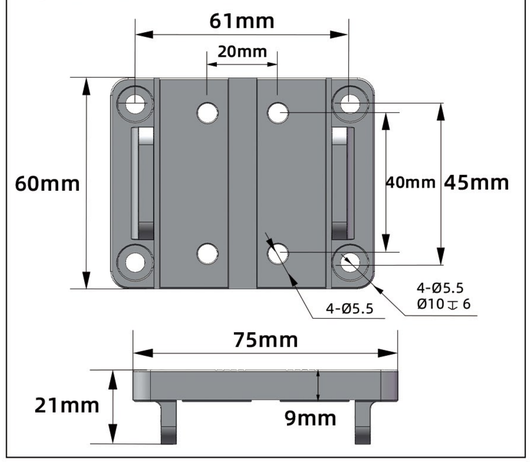

搭配步进马达一览表 Matching Stepper Motor List

品牌/Brand	马达品牌 Motor Brand	电机扭矩 Motor Torque	电源电压 Supply Voltage	伺服马达型号 Servo Motor Models	驱动器型号 Driver Model
研控伺服 Yakotec	Y	2.39N.m	AC220V	AS1MJ-08-0830B-G322Z	P1-AS3-03P04M-Z01
汇川伺服 Inovance	H	2.39N.m	AC220V	MS1H4-75B30CB-T331R	SV63ONSIR6I
台达伺服 Delta	T	2.39N.m	AC220V	ECM-B3M-C20807RS1	ASD-B3-0721-L

RXP50 750W伺服电机 SERVO MOTOR

● 皮带驱动 Belt Drive

R 马达右折Motor Right Fold

R与L对称，距离相同R/L symmetry, same distance

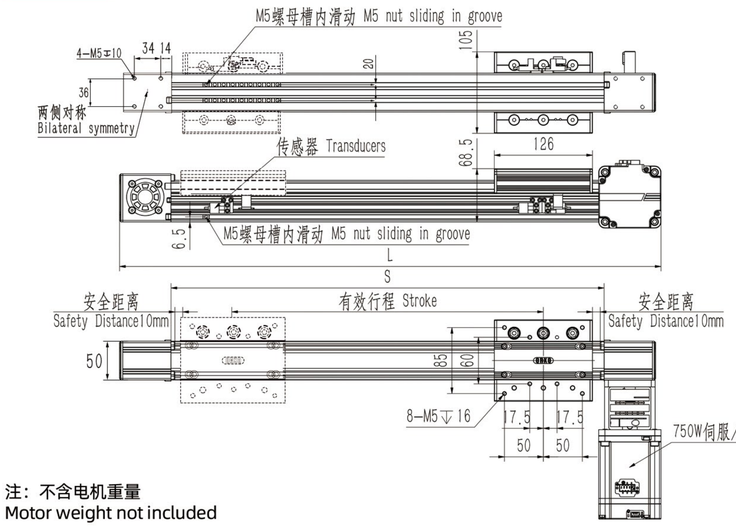

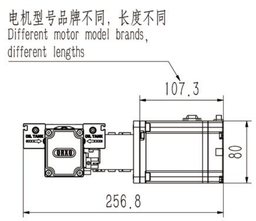

3D 模型下载:www.rxkj58.com(中国)

3D Model:www.qrxq5858.com(其他国家)

注：不含电机重量
Motor weight not included

单位 Unit:mm

有效行程/Stroke	100	200	300	400	500	600	700	800	900	1000	1500	2000	2500	3000	3500	4000
S/型材长度 Profile Length	246	346	446	546	646	746	846	946	1046	1146	1646	2146	2646	3146	3646	4146
L/总长 Overall Length	385	485	585	685	785	885	985	1085	1185	1285	1785	2285	2785	3285	3785	4285
KG/重量 Weights	1.8	2.4	2.9	3.5	4	4.6	5.1	5.7	6.2	6.8	9.5	12.3	15	17.8	20.5	23.3

RU 马达右上折Motor Upper Right Fold

RU与LU对称，距离相同Ru/Lu symmetry, same distance

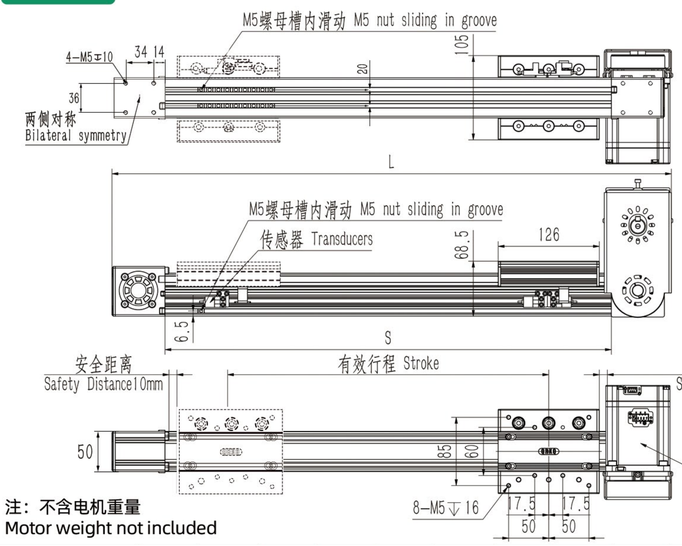

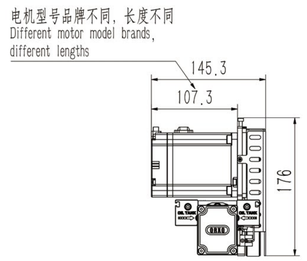

3D 模型下载:www.rxkj58.com(中国)

3D Model:www.qrxq5858.com(其他国家)

注：不含电机重量
Motor weight not included

单位 Unit:mm

有效行程/Stroke	100	200	300	400	500	600	700	800	900	1000	1500	2000	2500	3000	3500	4000
S/型材长度 Profile Length	246	346	446	546	646	746	846	946	1046	1146	1646	2146	2646	3146	3646	4146
L/总长 Overall Length	387	487	587	687	787	887	987	1087	1187	1287	1787	2287	2787	3287	3787	4287
KG/重量 Weights	1.8	2.4	2.9	3.5	4	4.6	5.1	5.7	6.2	6.8	9.5	12.3	15	17.8	20.5	23.3

RXP50 750W伺服电机 SERVO MOTOR

RD 马达右下折Motor Right Down Fold

RD与LD对称，距离相同Rd/Ld symmetry, same distance

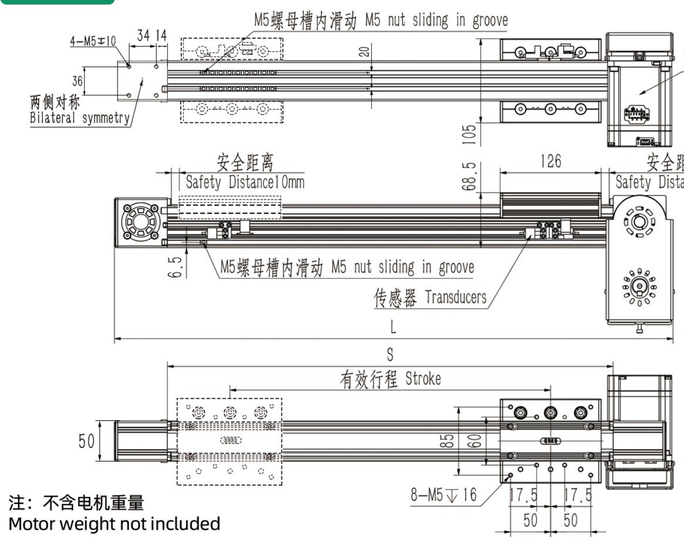

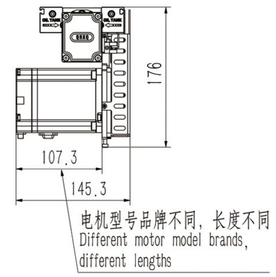

3D 模型下载:www.rxkj58.com(中国)

3D Model:www.qrxq5858.com(其他国家)

注：不含电机重量
Motor weight not included

单位 Unit:mm

有效行程/Stroke	100	200	300	400	500	600	700	800	900	1000	1500	2000	2500	3000	3500	4000
S/型材长度 Profile Length	246	346	446	546	646	746	846	946	1046	1146	1646	2146	2646	3146	3646	4146
L/总长 Overall Length	387	487	587	687	787	887	987	1087	1187	1287	1787	2287	2787	3287	3787	4287
KG/重量 Weights	1.8	2.4	2.9	3.5	4	4.6	5.1	5.7	6.2	6.8	9.5	12.3	15	17.8	20.5	23.3

RB 马达右后折Motor Right Rear Fold

RB与LB对称，距离相同Rb/Lb symmetry, same distance

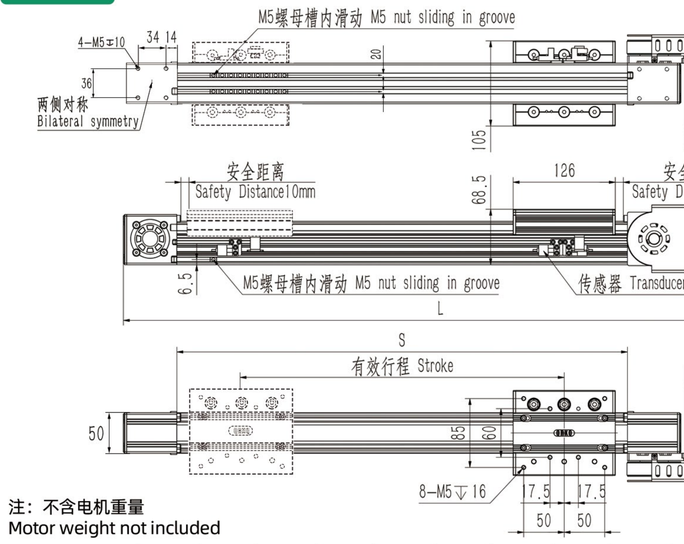

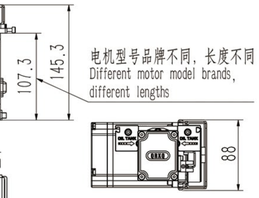

3D 模型下载:www.rxkj58.com(中国)

3D Model:www.qrxq5858.com(其他国家)

注：不含电机重量
Motor weight not included

单位 Unit:mm

有效行程/Stroke	100	200	300	400	500	600	700	800	900	1000	1500	2000	2500	3000	3500	4000
S/型材长度 Profile Length	246	346	446	546	646	746	846	946	1046	1146	1646	2146	2646	3146	3646	4146
L/总长 Overall Length	489	589	689	789	889	989	1089	1189	1289	1389	1889	2389	2889	3389	3889	4389
KG/重量 Weights	1.8	2.4	2.9	3.5	4	4.6	5.1	5.7	6.2	6.8	9.5	12.3	15	17.8	20.5	23.3

RXP50Z 400W伺服电机 SERVO MOTOR

●皮带驱动
Belt Drive

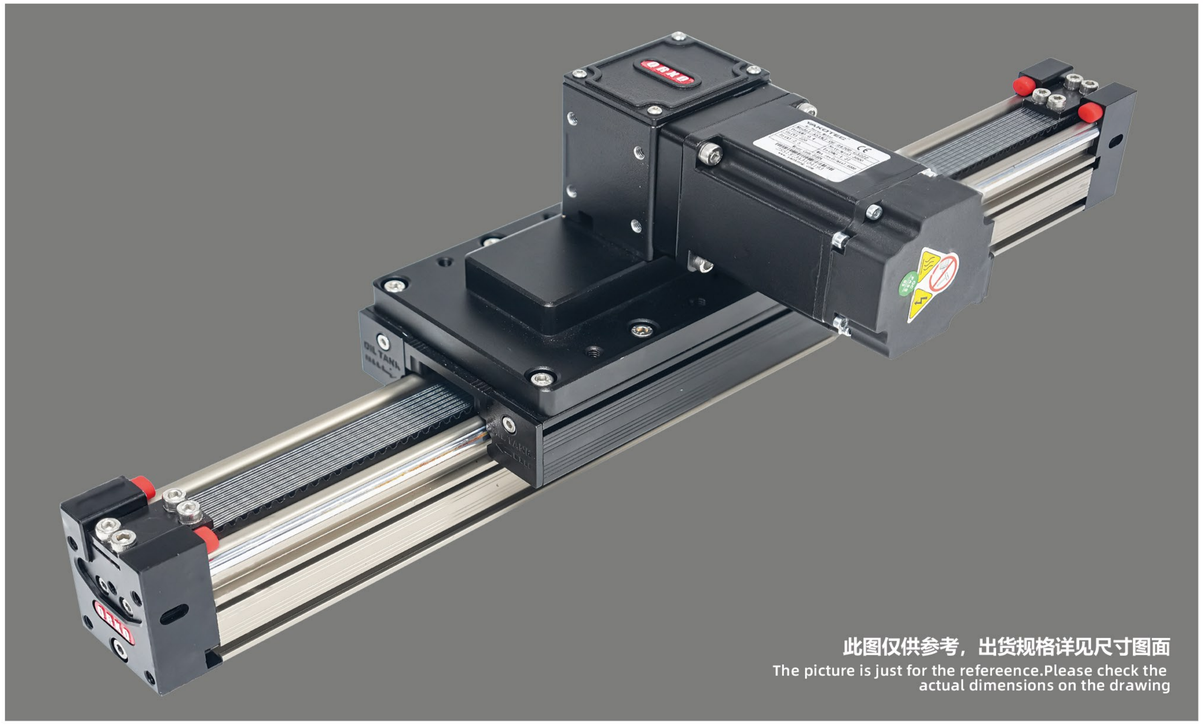

最大行程 Maximum Stroke	可拼接 Splicable
电机转速 Motor Speed	3000/Min
电机扭矩 Motor Torque	1.27N.m
皮带型号 Belt Model	5M-20

型号表达方式/Model Expression

RXP50Z — L110 — 100 — R — A — Y/400W — N3 — DJ2 — HS-3M

本体型号 Model

导程 Lead

110	110mm

行程 Stroke

A	单出轴 Single Outlet shaft
B	双出轴 Double Outlet Shaft

马达功率 Motor Power

马达位置 Motor position

R	马达右折 /Motor Right Fold
L	马达左折 /Motor Left Fold
RU	马达右上折 /Motor Upper Right Fold
RF	马达右前折 /Motor fold right forward
RB	马达右后折 /Motor Right rear fold
LU	马达左上折 /Motor Left Upper Fold
LF	马达左前折 /Motor left front fold
LB	马达左后折 /Motor Left rear fold

马达品牌/功率 Motor Brand/Power

Y	400W
H	400W
T	400W

感应器/数量 Sensor/Quantity

0	无/No sensor
1	1只 1Pc
2	2只 2Pc
3	3只 3Pc
-	-

*N代表NPN/N for NPN
*P代表PNP/P for PNP

固定地脚/数量 Foundation/Quantity

0	无/No Foundation
1	1只 1Pc
2	2只 2Pc
3	3只 3Pc
-	-

马达选型 Motor Selection

HS-3M	厂家提供伺服电机-线3米 Provide Servo Motor-Line 3M
HSS-3M	厂家提供伺服电机-带抱闸-线3米 Servo Motor With Holding Brake - Line 3M
HN	不含电机 客户提供 Motor Not Supplied

*HN-不含电机需要客户提供图纸
*HN - Drawings Required Without Motor

RXP50Z 400W伺服电机 SERVO MOTOR

容许负载力矩表 Allowable Load Moment Table

规格 SPEC	位置重复精度(mm) Repeat positioning accuracy		±0.1
	导程Lead(mm)	R/L	110
		RU/RD/RB	50
	建议速度/ Suggested Speed		0-1500/s
	建议负载 Suggested Load	水平负载 HoriZontal Loads	25KG
		垂直负载 Vertical Load	10KG
	标准行程(mm)Stroke Pitch/mm		100-5500
元件 PARTS	型材本体宽度（mm） Profile body width（mm）		50
	联轴器Coupler		直插/Direct Insertion
	感应器Sensor	外挂Outside	EE-SX674(NPN/PNP)
	固定地脚型号 Fixed Foundation		RXP50DJ

DJ固定地脚尺寸图/Linear Module Foundation Size

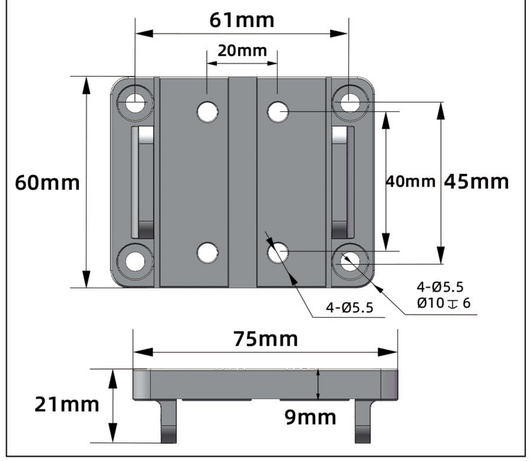

搭配步进马达一览表 Matching Stepper Motor List

品牌/Brand	马达品牌 Motor Brand	电机扭矩 Motor Torque	电源电压 Supply Voltage	伺服马达型号 Servo Motor Models	驱动器型号 Driver Model
研控伺服 Yakotec	Y	1.27N.m	AC220V	AS1MJ-06-0430B-G322Z	P1-AS3-03P04M-Z01
汇川伺服 Inovance	H	1.27N.m	AC220V	MS1H4-40B30CB-T331R	SV630PS2R8I
台达伺服 Delta	T	1.27N.m	AC220V	ECM-B3M-C20604RS1	ASD-B3-0421-L

R 马达右折 Motor Right Fold

R与L对称，距离相同R/L symmetry, same distance

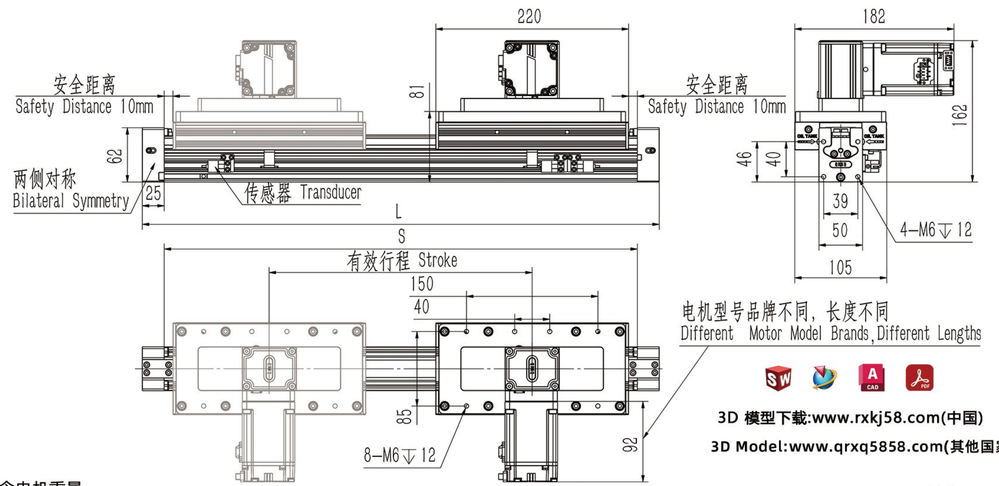

3D 模型下载:www.rxkj58.com(中国)
3D Model:www.qrxq5858.com(其他国家)

注：不含电机重量
Motor weight not included

单位 Unit:mm

有效行程/Stroke	100	200	300	400	500	600	700	800	900	1000	1500	2000	2500	3000	3500	4000
S/型材长度 Profile Length	340	440	540	640	740	840	940	1040	1140	1240	1740	2240	2740	3240	3740	4240
L/总长 Overall Length	390	490	590	690	790	890	990	1090	1190	1290	1790	2290	2790	3290	3790	4290
KG/重量 Weights	1.8	2.4	2.9	3.5	4	4.6	5.1	5.7	6.2	6.8	9.5	12.3	15	17.8	20.5	23.3

RU 马达右上折 Motor Right Up Fold

RU与LU对称，距离相同RU/LU symmetry, same distance

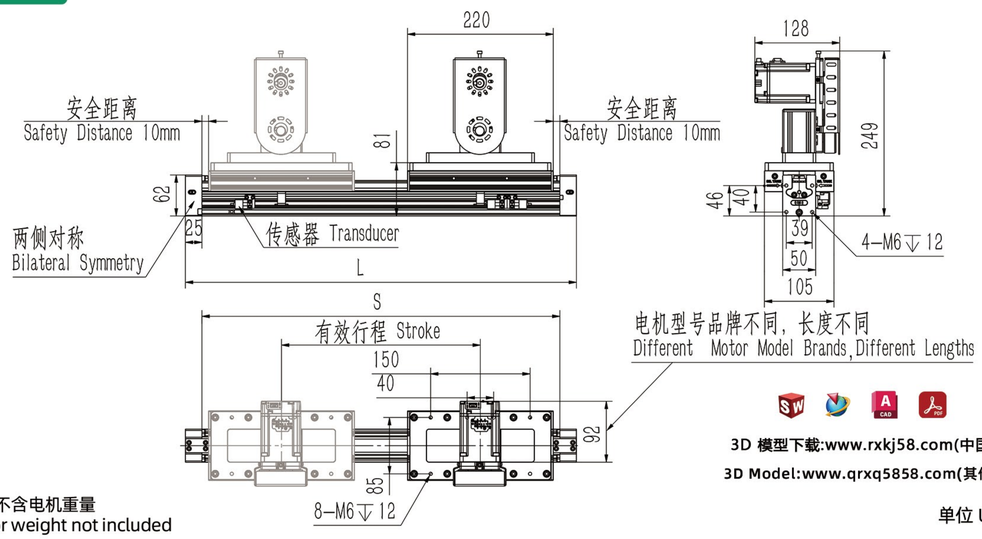

3D 模型下载:www.rxkj58.com(中国)
3D Model:www.qrxq5858.com(其他国家)

注：不含电机重量
Motor weight not included

单位 Unit:mm

有效行程/Stroke	100	200	300	400	500	600	700	800	900	1000	1500	2000	2500	3000	3500	4000
S/型材长度 Profile Length	340	440	540	640	740	840	940	1040	1140	1240	1740	2240	2740	3240	3740	4240
L/总长 Overall Length	390	490	590	690	790	890	990	1090	1190	1290	1790	2290	2790	3290	3790	4290
KG/重量 Weights	1.8	2.4	2.9	3.5	4	4.6	5.1	5.7	6.2	6.8	9.5	12.3	15	17.8	20.5	23.3

RF 马达右前折 Motor Right Front Fold

RD与LD对称，距离相同RD/LD symmetry, same distance

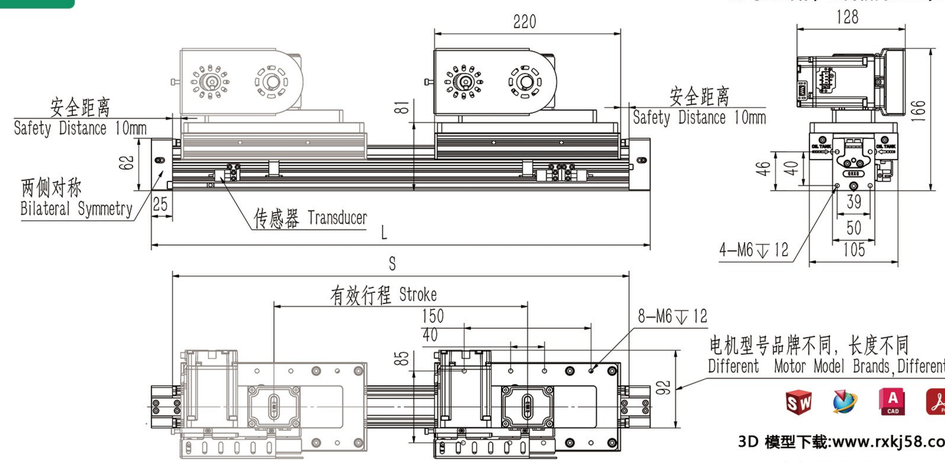

3D 模型下载:www.rxkj58.com(中国)
3D Model:www.qrxq5858.com(其他国家)

注：不含电机重量
Motor weight not included

单位 Unit:mm

有效行程/Stroke	100	200	300	400	500	600	700	800	900	1000	1500	2000	2500	3000	3500	4000
S/型材长度 Profile Length	340	440	540	640	740	840	940	1040	1140	1240	1740	2240	2740	3240	3740	4240
L/总长 Overall Length	390	490	590	690	790	890	990	1090	1190	1290	1790	2290	2790	3290	3790	4290
KG/重量 Weights	1.8	2.4	2.9	3.5	4	4.6	5.1	5.7	6.2	6.8	9.5	12.3	15	17.8	20.5	23.3

RB 马达右后折 Motor Right Rear Fold

RB与LB对称，距离相同RB/LB symmetry, same distance

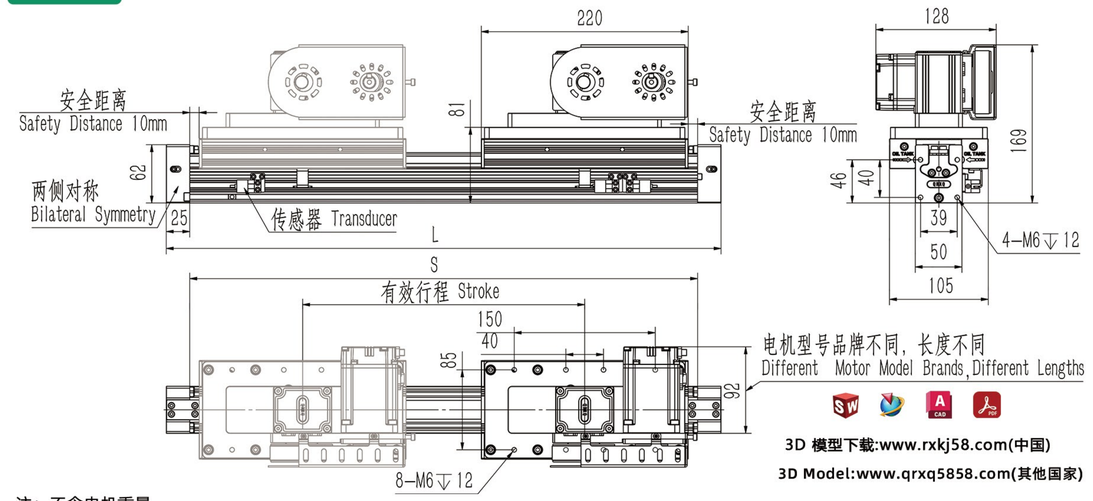

3D 模型下载:www.rxkj58.com(中国)
3D Model:www.qrxq5858.com(其他国家)

注：不含电机重量
Motor weight not included

单位 Unit:mm

有效行程/Stroke	100	200	300	400	500	600	700	800	900	1000	1500	2000	2500	3000	3500	4000
S/型材长度 Profile Length	340	440	540	640	740	840	940	1040	1140	1240	1740	2240	2740	3240	3740	4240
L/总长 Overall Length	390	490	590	690	790	890	990	1090	1190	1290	1790	2290	2790	3290	3790	4290
KG/重量 Weights	1.8	2.4	2.9	3.5	4	4.6	5.1	5.7	6.2	6.8	9.5	12.3	15	17.8	20.5	23.3

RXP60 57步进/NEMA23

●皮带驱动
Belt Drive

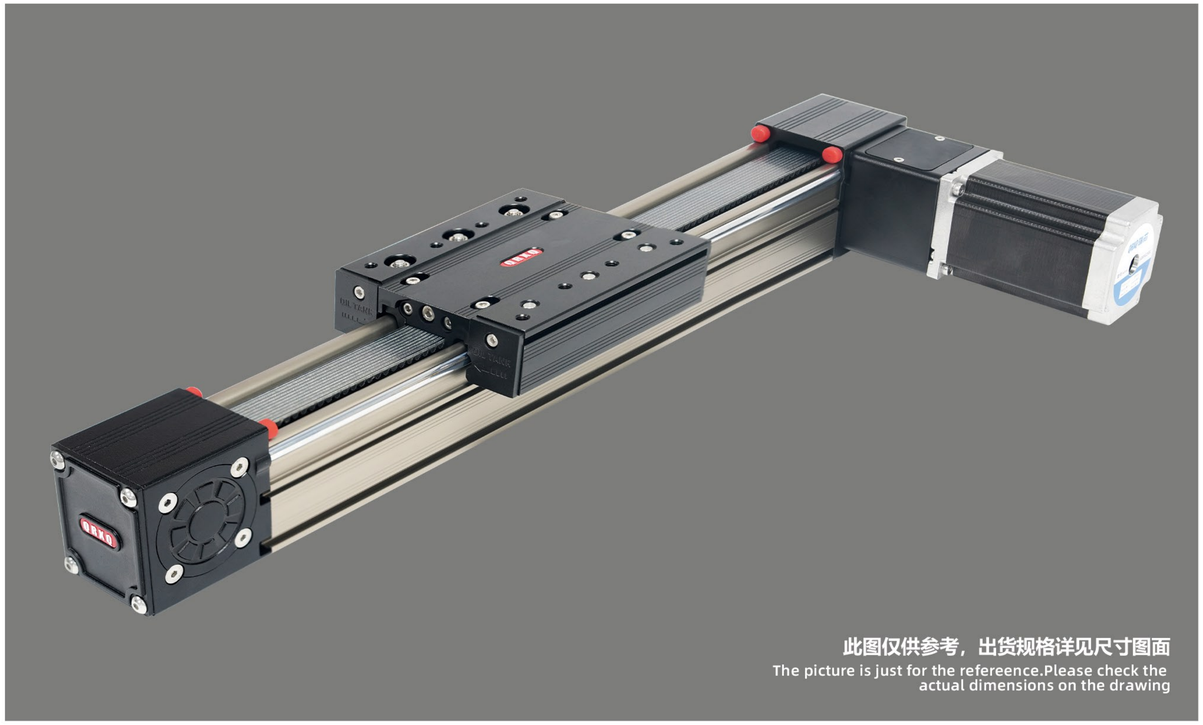

最大行程 Maximum Stroke	可拼接 Splicable
电机转速 Motor Speed	1200/Min
电机扭矩 Motor Torque	3.6N.m
皮带型号 Belt Model	5M-25

型号表达方式/Model Expression

RXP60X — L125 — 100 — R — A — Q57/102 — N3 — DJ2 — HB-3M

本体型号 Model

X	RXP60X
C	RXP60C
H	RXP60H

导程 Lead

125	125mm

行程 Stroke

A	单出轴 Single Outlet shaft
B	双出轴 Double Outlet Shaft

电机长度 Motor Length

马达位置 Motor position

R	马达右折 /Motor Right Fold
L	马达左折 /Motor Left Fold
RU	马达右上折 /Motor Upper Right Fold
RD	马达右下折 /Motor Right Down Fold
RB	马达右后折 /Motor Right rear fold
LU	马达左上折 /Motor Left Upper Fold
LD	马达左下折 /Motor Left Down Fold
LB	马达左后折 /Motor Left rear fold

马达品牌/功率 Motor Brand/Power

Q	57/NEMA23
Y	57/NEMA23
L	57/NEMA23

感应器/数量 Sensor/Quantity

0	无/No sensor
1	1只 1Pc
2	2只 2Pc
3	3只 3Pc
-	-

*N代表NPN/N for NPN
*P代表PNP/P for PNP

固定地脚/数量 Foundation/Quantity

0	无/No Foundation
1	1只 1Pc
2	2只 2Pc
3	3只 3Pc
-	-

马达选型 Motor Selection

HB-3M	厂家提供步进电机-线3米 Provision Of Motors - Line 3M
HBS-3M	厂家提供抱闸步进电机-线3米 Provide Brake Motor-Line 3M
HBH-3M	厂家提供闭环电机-线3米 Provide Encoder Motor-Line 3M
HBC-3M	厂家提供抱闸闭环电机-线3米 Brake With Encoder - Line 3M
HN	不含电机 客户提供 Motor Not Supplied

*HN-不含电机需要客户提供图纸
*HN - Drawings Required Without Motor

创新 用心 放心/Innovation with heart and mind

滑台安装尺寸/ Slide Mounting Size

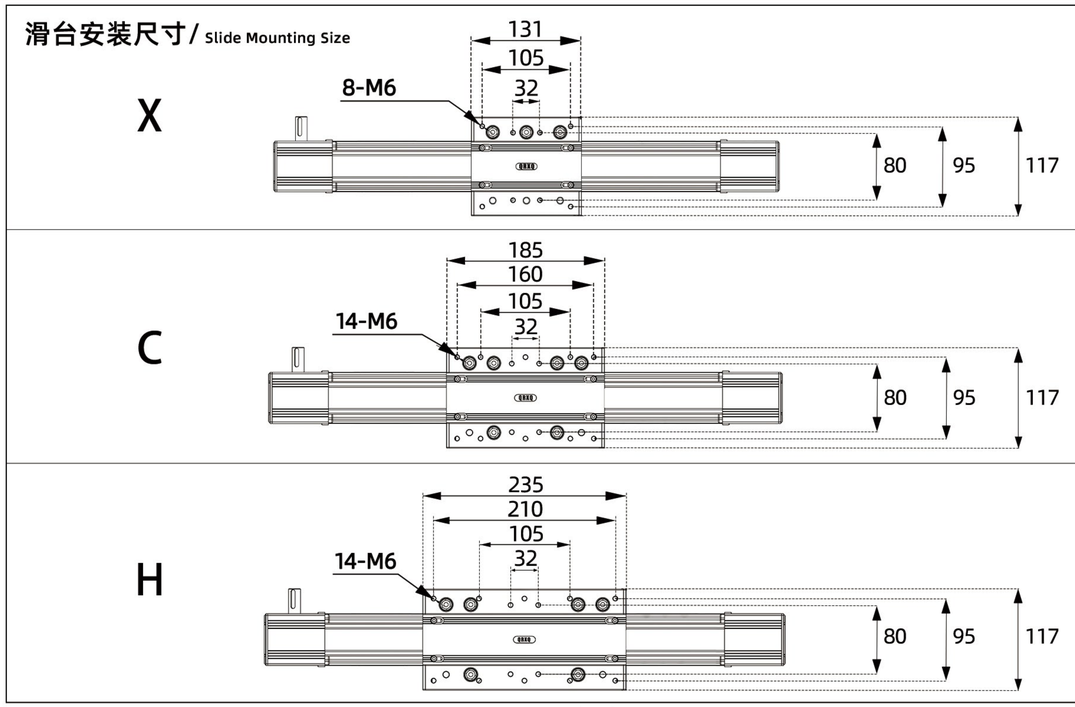

容许负载力矩表 Allowable Load Moment Table

规格 SPEC	位置重复精度(mm) Repeat positioning accuracy		±0.1
	导程Lead(mm)	R/L	125
		RU/RD/RB	50
	建议速度/ Suggested Speed		0-1200/s
	建议负载 Suggested Load	水平负载 HoriZontal Loads	40KG
		垂直负载 Vertical Load	15KG
	标准行程(mm)Stroke Pitch/mm		100-5500
元件 PARTS	型材本体宽度（mm） Profile body width（mm）		60
	联轴器Coupler		14*8
	感应器Sensor	外挂Outside	EE-SX674(NPN/PNP)
	固定地脚型号 Fixed Foundation		RXP60DJ

DJ固定地脚尺寸图/Linear Module Foundation Size

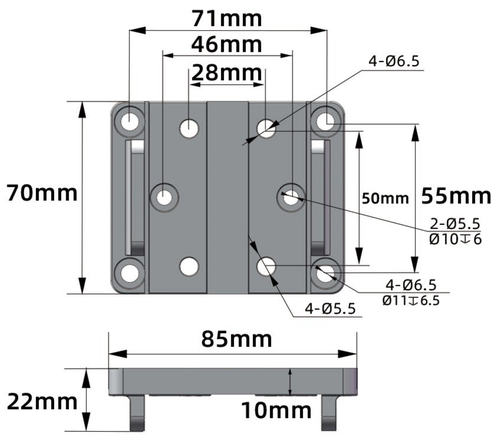

搭配步进马达一览表 Matching Stepper Motor List

品牌/Brand	马达品牌 Motor Brand	电机扭矩 Motor Torque	电源电压 Supply Voltage	步进马达型号 Stepper Motor Model	驱动器型号 Driver Model
联动瑞芯 QRXQ	Q	3.6Nm	DC24V	RX57/102	2D45M
研控 Yakotec	Y	3.6Nm	DC24V	YK57HB100	2D45M
雷赛 Leadshine	L	3.6Nm	DC24V	57CM26	DM542J

RXP60 57步进/NEMA23

●皮带驱动
Belt Drive

R 马达右折Motor Right Fold

R与L对称，距离相同R/L symmetry, same distance

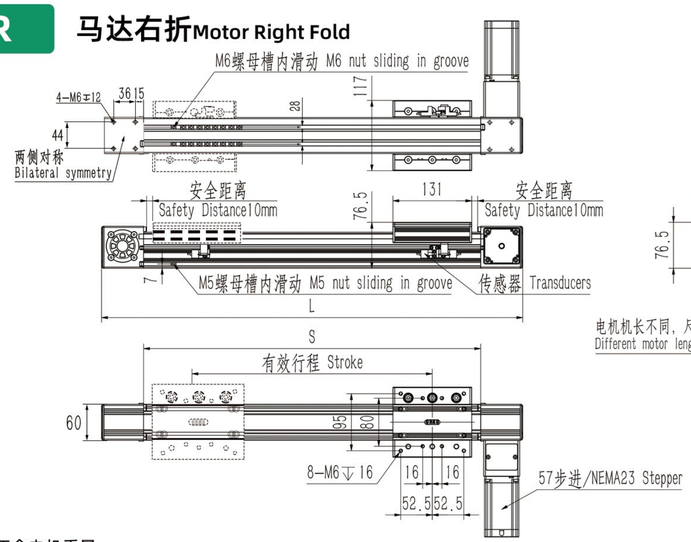

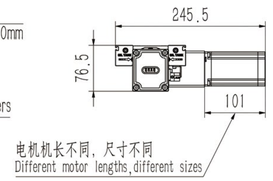

3D 模型下载:www.rxkj58.com(中国)
3D Model:www.qrxq5858.com(其他国家)

注：不含电机重量
Motor weight not included

单位 Unit:mm

有效行程/Stroke	100	200	300	400	500	600	700	800	900	1000	1500	2000	2500	3000	3500	4000
S/型材长度 Profile Length	251	351	451	551	651	751	851	951	1051	1151	1651	2151	2651	3151	3651	4151
L/总长 Overall Length	391	491	591	691	791	891	991	1091	1191	1291	1791	2291	2791	3291	3791	4291
KG/重量 Weights	2.7	3.3	3.9	4.5	5.1	5.7	6.3	6.9	7.5	8.1	11.1	14.1	17.1	20.1	23.1	26.1

RU 马达右上折Motor Upper Right Fold

RU与LU对称，距离相同RU/LU symmetry, same distance

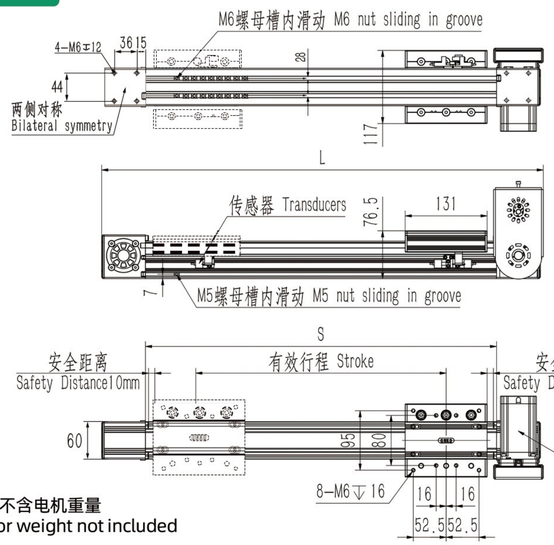

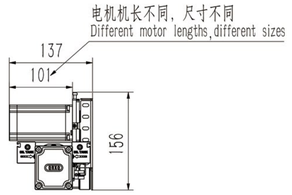

3D 模型下载:www.rxkj58.com(中国)
3D Model:www.qrxq5858.com(其他国家)

注：不含电机重量
Motor weight not included

单位 Unit:mm

有效行程/Stroke	100	200	300	400	500	600	700	800	900	1000	1500	2000	2500	3000	3500	4000
S/型材长度 Profile Length	251	351	451	551	651	751	851	951	1051	1151	1651	2151	2651	3151	3651	4151
L/总长 Overall Length	396	496	596	696	796	896	996	1096	1196	1296	1796	2296	2796	3296	3796	4296
KG/重量 Weights	2.7	3.3	3.9	4.5	5.1	5.7	6.3	6.9	7.5	8.1	11.1	14.1	17.1	20.1	23.1	26.1

RXP60 57步进/NEMA23

RD 马达右下折Motor Right Down Fold

RD与LD对称，距离相同RD/LD symmetry, same distance

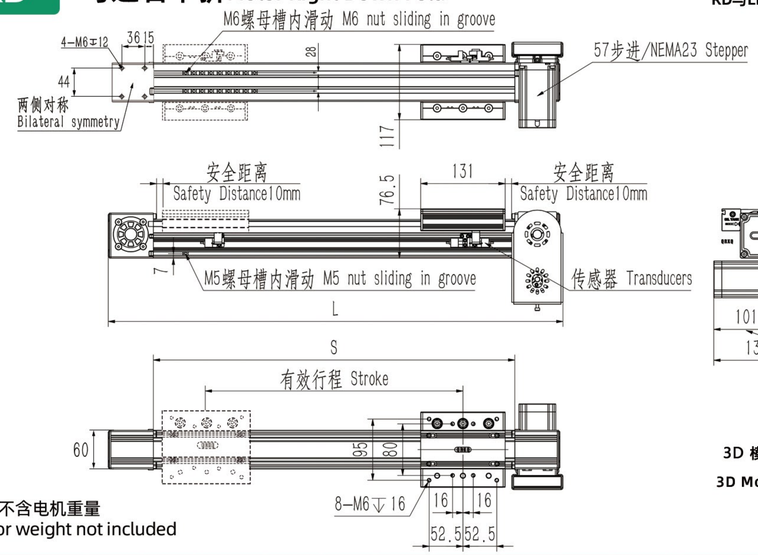

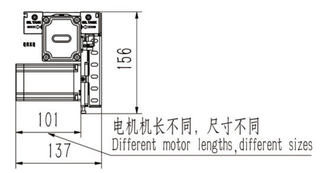

3D 模型下载:www.rxkj58.com(中国)
3D Model:www.qrxq5858.com(其他国家)

注：不含电机重量
Motor weight not included

单位 Unit:mm

有效行程/Stroke	100	200	300	400	500	600	700	800	900	1000	1500	2000	2500	3000	3500	4000
S/型材长度 Profile Length	251	351	451	551	651	751	851	951	1051	1151	1651	2151	2651	3151	3651	4151
L/总长 Overall Length	396	496	596	696	796	896	996	1096	1196	1296	1796	2296	2796	3296	3796	4296
KG/重量 Weights	2.7	3.3	3.9	4.5	5.1	5.7	6.3	6.9	7.5	8.1	11.1	14.1	17.1	20.1	23.1	26.1

RB 马达右后折Motor Right Rear Fold

RB与LB对称，距离相同RB/LB symmetry, same distance

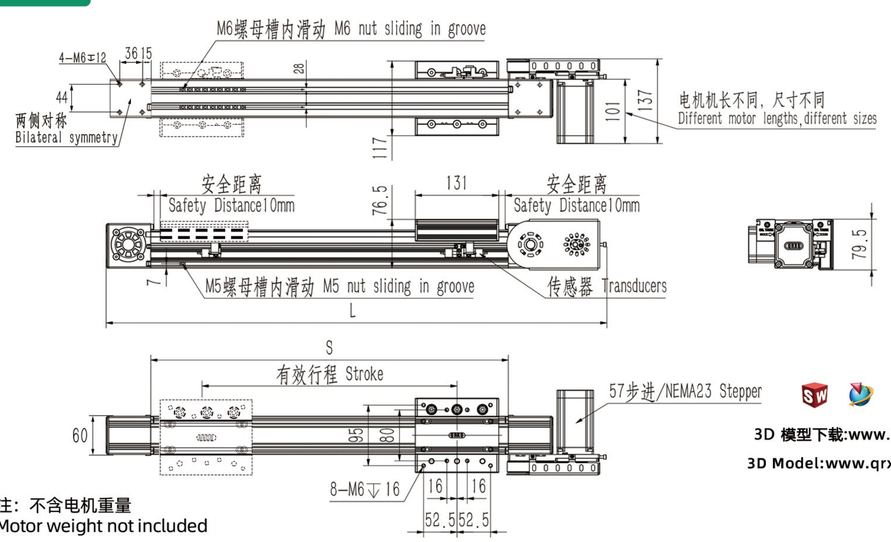

3D 模型下载:www.rxkj58.com(中国)
3D Model:www.qrxq5858.com(其他国家)

注：不含电机重量
Motor weight not included

单位 Unit:mm

有效行程/Stroke	100	200	300	400	500	600	700	800	900	1000	1500	2000	2500	3000	3500	4000
S/型材长度 Profile Length	251	351	451	551	651	751	851	951	1051	1151	1651	2151	2651	3151	3651	4151
L/总长 Overall Length	475	575	675	775	875	975	1075	1175	1275	1375	1875	2375	2875	3375	3875	4375
KG/重量 Weights	2.7	3.3	3.9	4.5	5.1	5.7	6.3	6.9	7.5	8.1	11.1	14.1	17.1	20.1	23.1	26.1

●皮带驱动
Belt Drive

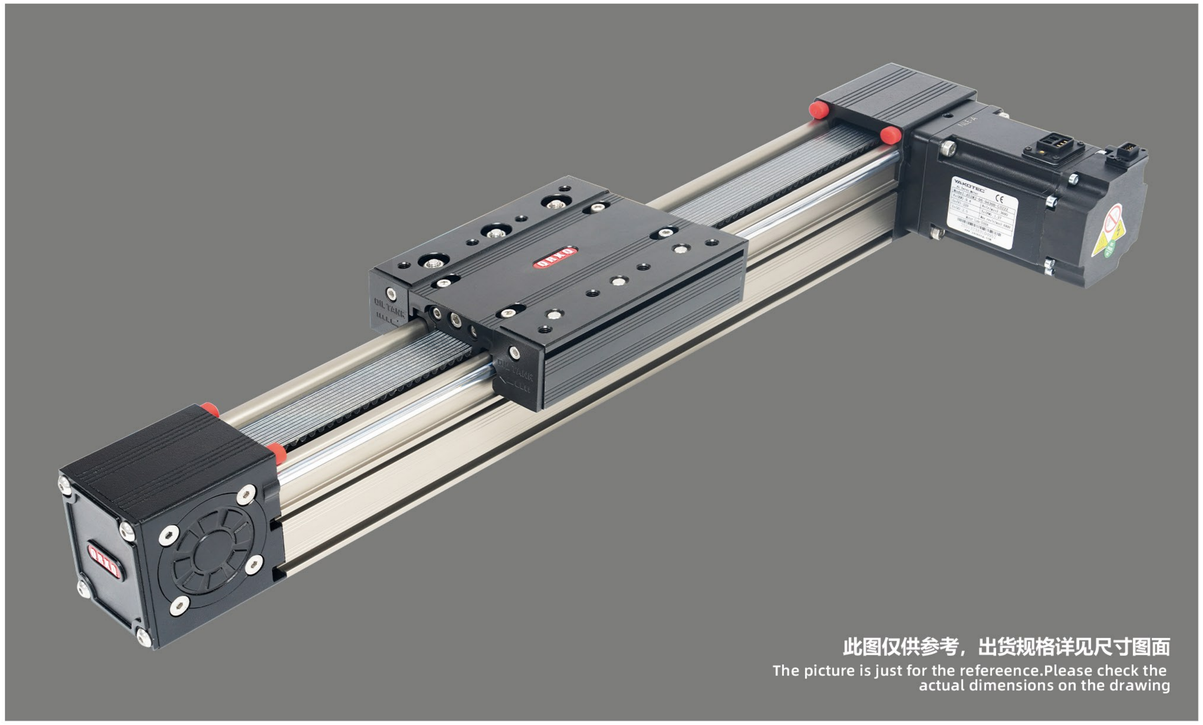

最大行程 Maximum Stroke	可拼接 Splicable
电机转速 Motor Speed	3000/Min
电机扭矩 Motor Torque	1.27N.m
皮带型号 Belt Model	5M-25

型号表达方式/Model Expression

RXP60X — L125 — 100 — R — A — Y/400W — N3 — DJ2 — HS-3M

本体型号 Model

滑台型号 Slide Models

X	RXP60X
C	RXP60C
H	RXP60H

导程 Lead

125	125mm

行程 Stroke

马达位置 Motor position

R	马达右折 /Motor Right Fold
L	马达左折 /Motor Left Fold
RU	马达右上折 /Motor Upper Right Fold
RD	马达右下折 /Motor Right Down Fold
RB	马达右后折 /Motor Right rear fold
LU	马达左上折 /Motor Left Upper Fold
LD	马达左下折 /Motor Left Down Fold
LB	马达左后折 /Motor Left rear fold

A	单出轴 Single Outlet shaft
B	双出轴 Double Outlet Shaft

马达功率 Motor Power

马达品牌/功率 Motor Brand/Power

Y	400W
H	400W
T	400W

感应器/数量 Sensor/Quantity

0	无/No sensor
1	1只 1Pc
2	2只 2Pc
3	3只 3Pc
-	-

*N代表NPN/N for NPN
*P代表PNP/P for PNP

固定地脚/数量 Foundation/Quantity

0	无/No Foundation
1	1只 1Pc
2	2只 2Pc
3	3只 3Pc
-	-

马达选型 Motor Selection

HS-3M	厂家提供伺服电机-线3米 Provide Servo Motor-Line 3M
HSS-3M	厂家提供伺服电机-带抱闸-线3米 Servo Motor With Holding Brake - Line 3M
HN	不含电机 客户提供 Motor Not Supplied

*HN-不含电机需要客户提供图纸
*HN - Drawings Required Without Motor

RXP60 400W伺服电机 SERVO MOTOR

滑台安装尺寸/ Slide Mounting Size

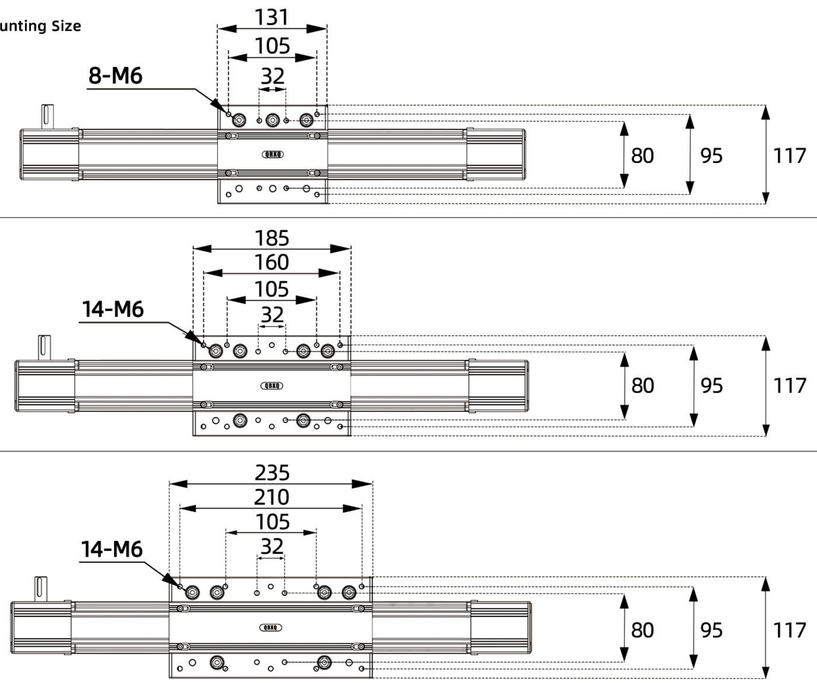

容许负载力矩表 Allowable Load Moment Table

规格 SPEC	位置重复精度(mm) Repeat positioning accuracy		±0.1
	导程Lead(mm)	R/L	125
		RU/RD/RB	50
	建议速度/ Suggested Speed		0-1500/s
	建议负载 Suggested Load	水平负载 HoriZontal Loads	40KG
		垂直负载 Vertical Load	15KG
	标准行程(mm)Stroke Pitch/mm		100-5500
元件 PARTS	型材本体宽度（mm） Profile body width（mm）		60
	联轴器Coupler		直插/Direct Insertion
	感应器Sensor	外挂Outside	EE-SX674(NPN/PNP)
	固定地脚型号 Fixed Foundation		RXP60DJ

DJ固定地脚尺寸图/Linear Module Foundation Size

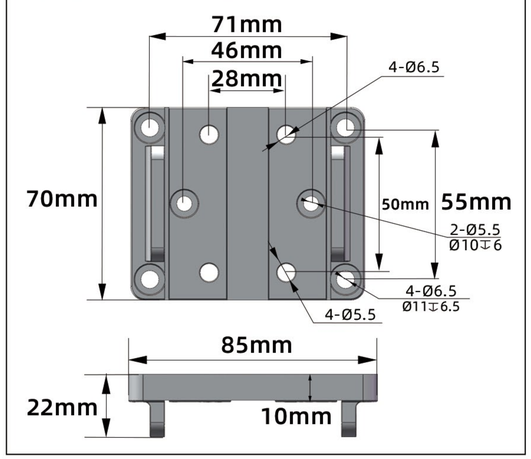

搭配步进马达一览表 Matching Stepper Motor List

品牌/Brand	马达品牌 Motor Brand	电机扭矩 Motor Torque	电源电压 Supply Voltage	伺服马达型号 Servo Motor Models	驱动器型号 Driver Model
研控伺服 Yakotec	Y	1.27N.m	AC220V	AS1MJ-06-0430B-G322Z	P1-AS3-03P04M-Z01
汇川伺服 Inovance	H	1.27N.m	AC220V	MS1H4-40B30CB-T331R	SV630PS2R8I
台达伺服 Delta	T	1.27N.m	AC220V	ECM-B3M-C20604RS1	ASD-B3-0421-L

R 马达右折Motor Right Fold

R与L对称，距离相同R/L symmetry, same distance

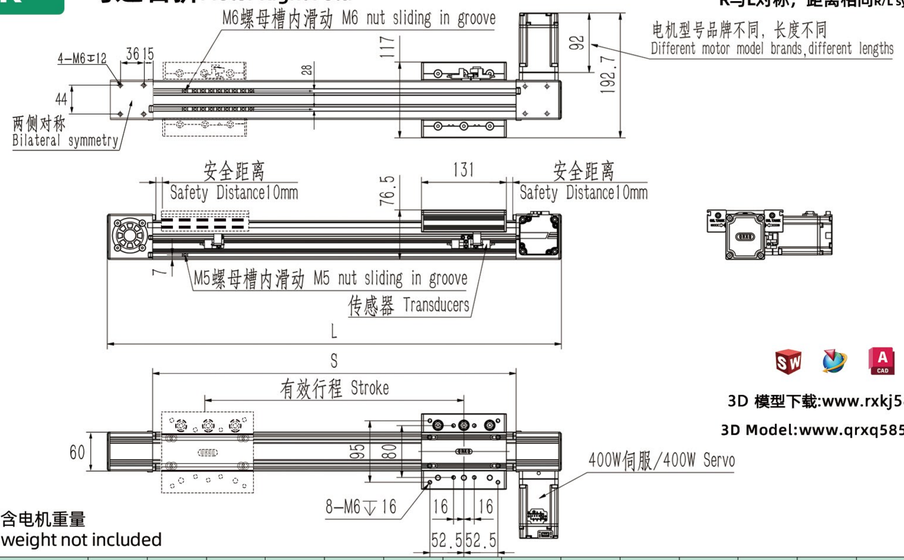

3D 模型下载:www.rxkj58.com(中国)
3D Model:www.qrxq5858.com(其他国家)

注：不含电机重量
Motor weight not included

单位 Unit:mm

有效行程/Stroke	100	200	300	400	500	600	700	800	900	1000	1500	2000	2500	3000	3500	4000
S/型材长度 Profile Length	251	351	451	551	651	751	851	951	1051	1151	1651	2151	2651	3151	3651	4151
L/总长 Overall Length	391	491	591	691	791	891	991	1091	1191	1291	1791	2291	2791	3291	3791	4291
KG/重量 Weights	2.7	3.3	3.9	4.5	5.1	5.7	6.3	6.9	7.5	8.1	11.1	14.1	17.1	20.1	23.1	26.1

RU 马达右上折Motor Upper Right Fold

RU与LU对称，距离相同RU/LU symmetry, same distance

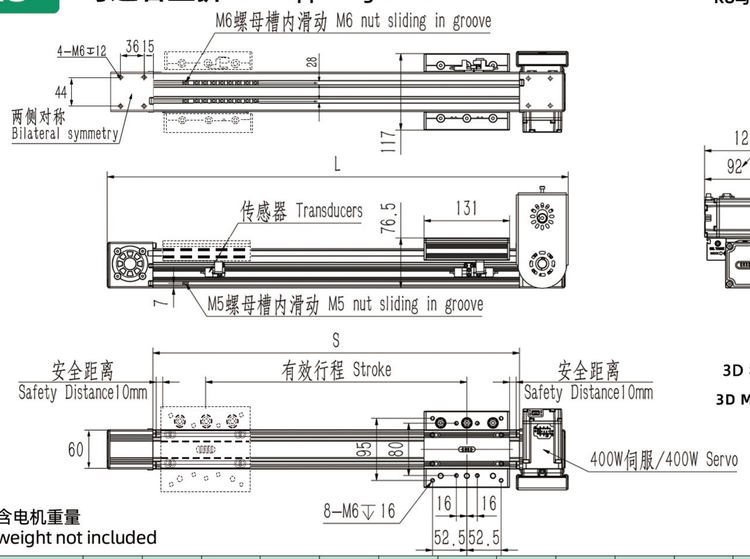

3D 模型下载:www.rxkj58.com(中国)
3D Model:www.qrxq5858.com(其他国家)

注：不含电机重量
Motor weight not included

单位 Unit:mm

有效行程/Stroke	100	200	300	400	500	600	700	800	900	1000	1500	2000	2500	3000	3500	4000
S/型材长度 Profile Length	251	351	451	551	651	751	851	951	1051	1151	1651	2151	2651	3151	3651	4151
L/总长 Overall Length	396	496	596	696	796	896	996	1096	1196	1296	1796	2296	2796	3296	3796	4296
KG/重量 Weights	2.7	3.3	3.9	4.5	5.1	5.7	6.3	6.9	7.5	8.1	11.1	14.1	17.1	20.1	23.1	26.1

RD 马达右下折Motor Right Down Fold

RD与LD对称，距离相同RD/LD symmetry, same distance

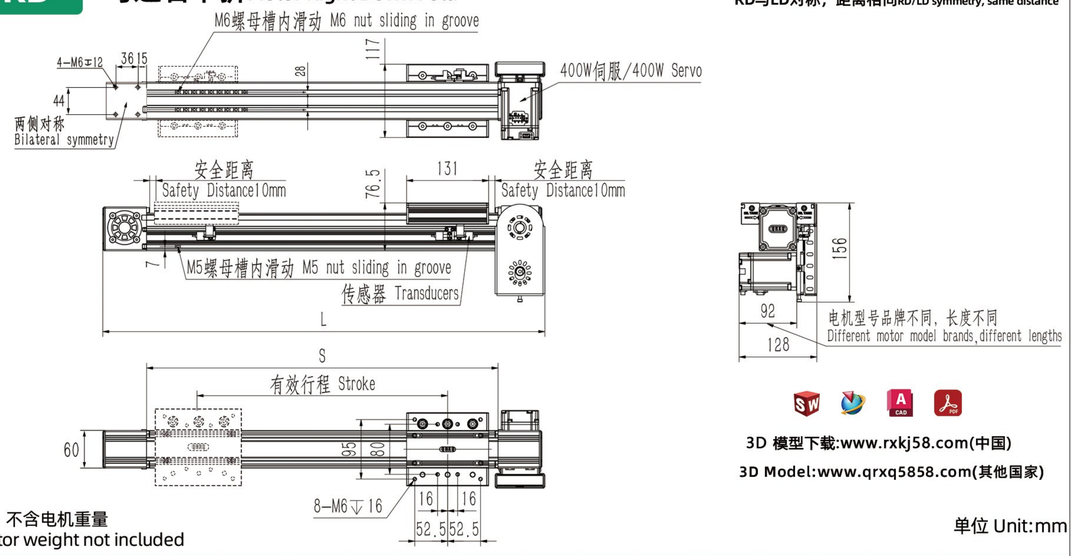

3D 模型下载:www.rxkj58.com(中国)
3D Model:www.qrxq5858.com(其他国家)

注：不含电机重量
Motor weight not included

单位 Unit:mm

有效行程/Stroke	100	200	300	400	500	600	700	800	900	1000	1500	2000	2500	3000	3500	4000
S/型材长度 Profile Length	251	351	451	551	651	751	851	951	1051	1151	1651	2151	2651	3151	3651	4151
L/总长 Overall Length	396	496	596	696	796	896	996	1096	1196	1296	1796	2296	2796	3296	3796	4296
KG/重量 Weights	2.7	3.3	3.9	4.5	5.1	5.7	6.3	6.9	7.5	8.1	11.1	14.1	17.1	20.1	23.1	26.1

RB 马达右后折Motor Right Rear Fold

RB与LB对称，距离相同RB/LB symmetry, same distance

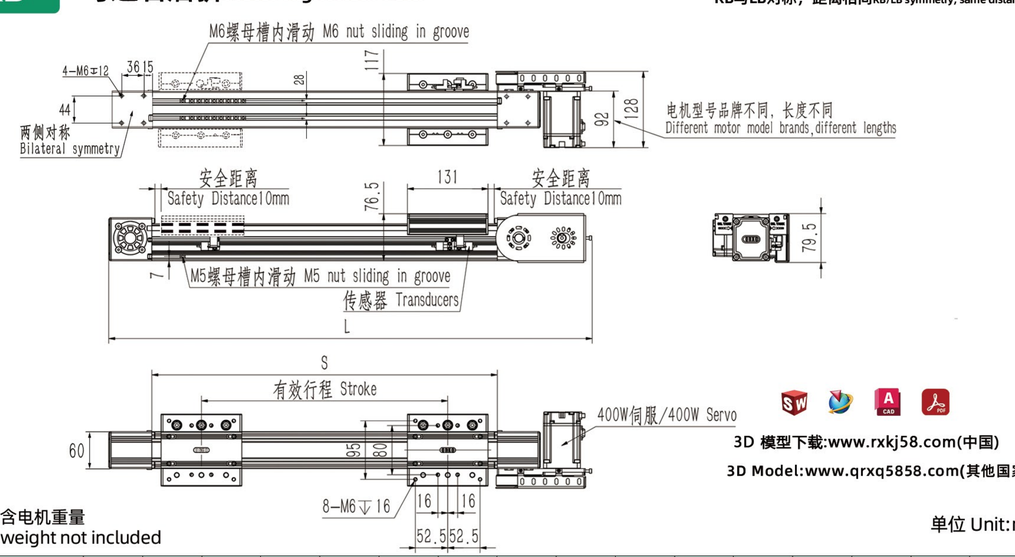

3D 模型下载:www.rxkj58.com(中国)
3D Model:www.qrxq5858.com(其他国家)

注：不含电机重量
Motor weight not included

单位 Unit:mm

有效行程/Stroke	100	200	300	400	500	600	700	800	900	1000	1500	2000	2500	3000	3500	4000
S/型材长度 Profile Length	251	351	451	551	651	751	851	951	1051	1151	1651	2151	2651	3151	3651	4151
L/总长 Overall Length	475	575	675	775	875	975	1075	1175	1275	1375	1875	2375	2801	3375	3875	4375
KG/重量 Weights	2.7	3.3	3.9	4.5	5.1	5.7	6.3	6.9	7.5	8.1	11.1	14.1	17.1	20.1	23.1	26.1

RXP60 86步进/NEMA34

●皮带驱动
Belt Drive

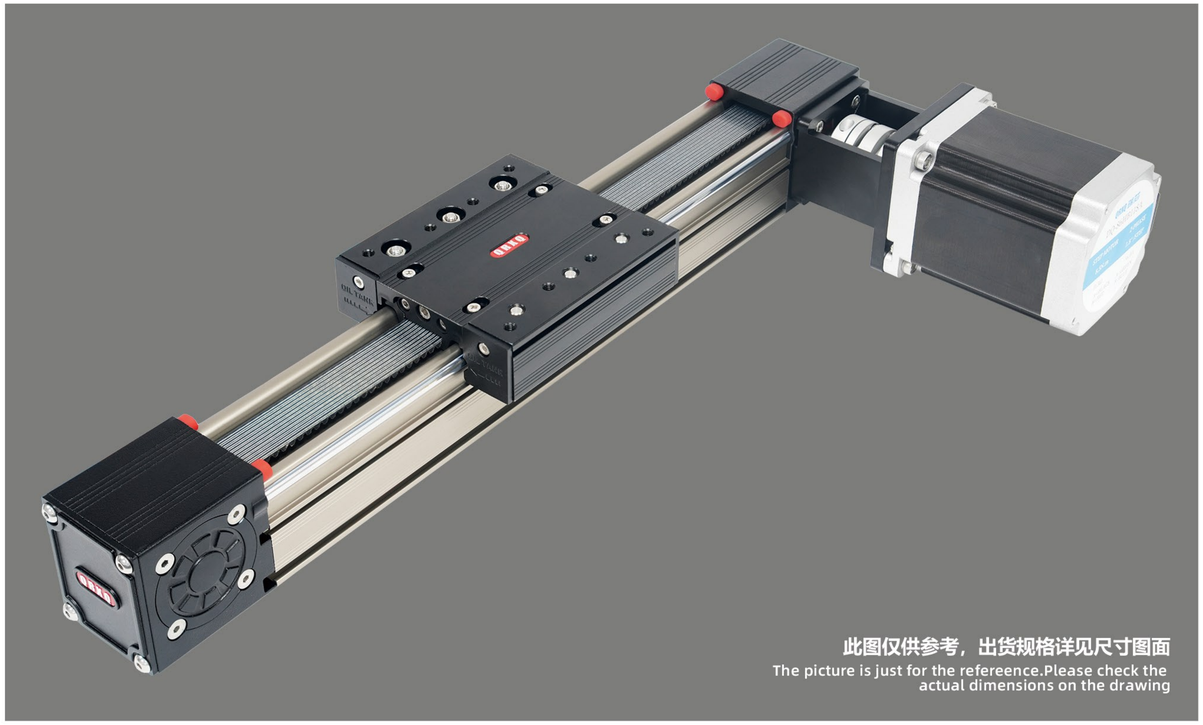

最大行程 Maximum Stroke	可拼接 Splicable
电机转速 Motor Speed	1200/Min
电机扭矩 Motor Torque	8.5N.m
皮带型号 Belt Model	5M-25

型号表达方式/Model Expression

RXP60X — L125 — 100 — R — A — Q86/118 — N3 — DJ2 — HB-3M

本体型号 Model

X	RXP60X
C	RXP60C
H	RXP60H

导程 Lead

125	125mm

行程 Stroke

A	单出轴 Single Outlet shaft
B	双出轴 Double Outlet Shaft

电机长度 Motor Length

马达位置 Motor position

R	马达右折 /Motor Right Fold
L	马达左折 /Motor Left Fold
RU	马达右上折 /Motor Upper Right Fold
RD	马达右下折 /Motor Right Down Fold
RB	马达右后折 /Motor Right rear fold
LU	马达左上折 /Motor Left Upper Fold
LD	马达左下折 /Motor Left Down Fold
LB	马达左后折 /Motor Left rear fold

马达品牌/功率 Motor Brand/Power

Q	86/NEMA34
Y	86/NEMA34
L	86/NEMA34

感应器/数量 Sensor/Quantity

0	无/No sensor
1	1只 1Pc
2	2只 2Pc
3	3只 3Pc
-	-

*N代表NPN/N for NPN
*P代表PNP/P for PNP

固定地脚/数量 Foundation/Quantity

0	无/No Foundation
1	1只 1Pc
2	2只 2Pc
3	3只 3Pc
-	-

马达选型 Motor Selection

HB-3M	厂家提供步进电机-线3米 Provision Of Motors - Line 3M
HBS-3M	厂家提供抱闸步进电机-线3米 Provide Brake Motor-Line 3M
HBH-3M	厂家提供闭环电机-线3米 Provide Encoder Motor-Line 3M
HBC-3M	厂家提供抱闸闭环电机-线3米 Brake With Encoder - Line 3M
HN	不含电机 客户提供 Motor Not Supplied

*HN-不含电机需要客户提供图纸
*HN - Drawings Required Without Motor

创新 用心 放心/Innovation with heart and mind

滑台安装尺寸/ Slide Mounting Size

X

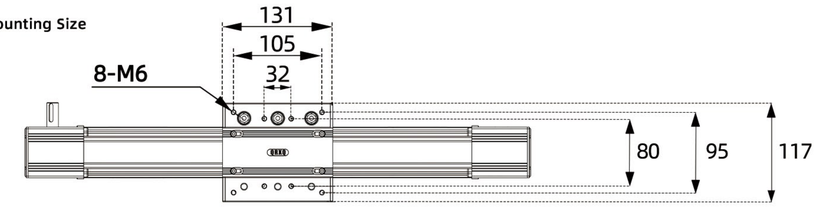

C

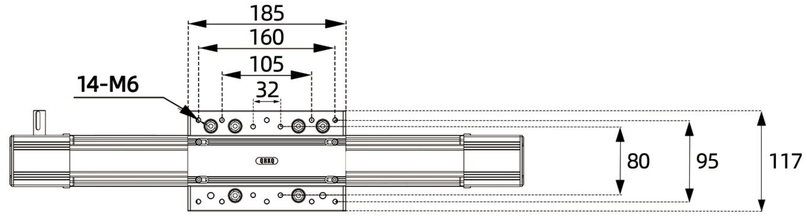

H

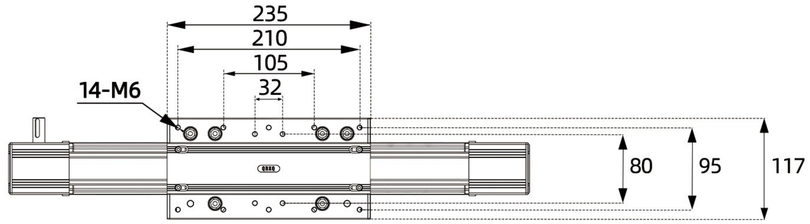

容许负载力矩表 Allowable Load Moment Table

规格 SPEC	位置重复精度(mm) Repeat positioning accuracy		±0.1
	导程Lead(mm)	R/L	125
		RU/RD/RB	50
	建议速度/ Suggested Speed		0-1200/s
	建议负载 Suggested Load	水平负载 HoriZontal Loads	40KG
		垂直负载 Vertical Load	15KG
	标准行程(mm)Stroke Pitch/mm		100-5500
元件 PARTS	型材本体宽度（mm） Profile body width（mm）		60
	联轴器Coupler		14*14
	感应器Sensor	外挂Outside	EE-SX674(NPN/PNP)
	固定地脚型号 Fixed Foundation		RXP60DJ

DJ固定地脚尺寸图/Linear Module Foundation Size

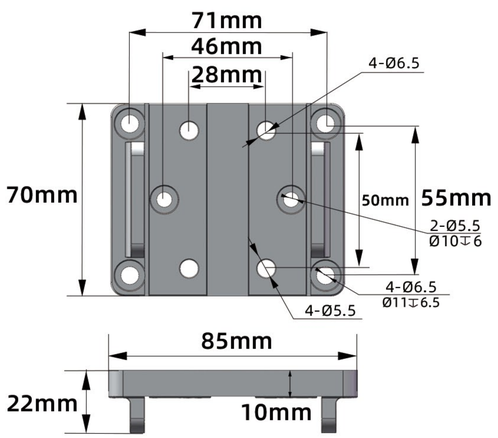

搭配步进马达一览表 Matching Stepper Motor List

品牌/Brand	马达品牌 Motor Brand	电机扭矩 Motor Torque	电源电压 Supply Voltage	步进马达型号 Stepper Motor Model	驱动器型号 Driver Model
联动瑞芯 QRXQ	Q	8.5Nm	AC70V	RX86/118	2D68M
研控 Yakotec	Y	8.5Nm	AC70V	YK80HB80	2D68M
雷赛 Leadshine	L	8.5Nm	AC70V	68CM80	MA86C

RXP60 86步进/NEMA34

●皮带驱动
Belt Drive

R 马达右折Motor Right Fold

R与L对称，距离相同R/L symmetry, same distance

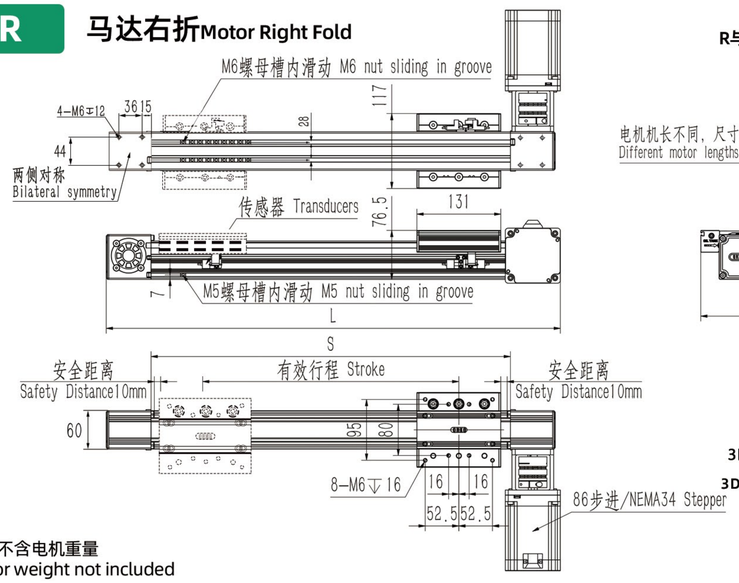

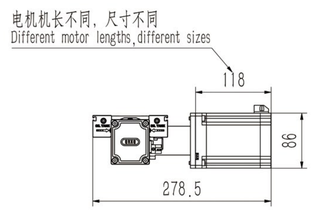

3D 模型下载:www.rxkj58.com(中国)
3D Model:www.qrxq5858.com(其他国家)

注：不含电机重量
Motor weight not included

单位 Unit:mm

有效行程/Stroke	100	200	300	400	500	600	700	800	900	1000	1500	2000	2500	3000	3500	4000
S/型材长度 Profile Length	251	351	451	551	651	751	851	951	1051	1151	1651	2151	2651	3151	3651	4151
L/总长 Overall Length	399	499	599	699	799	899	999	1099	1199	1299	1799	2299	2799	3299	3799	4299
KG/重量 Weights	2.7	3.3	3.9	4.5	5.1	5.7	6.3	6.9	7.5	8.1	11.1	14.1	17.1	20.1	23.1	26.1

RU 马达右上折Motor Upper Right Fold

RU与LU对称，距离相同RU/LU symmetry, same distance

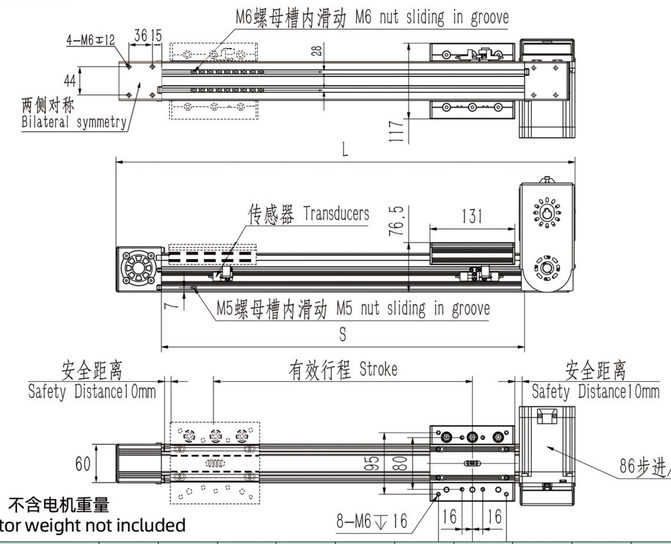

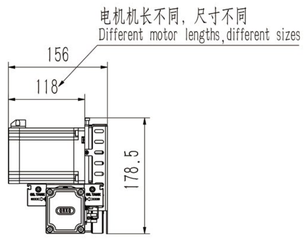

3D 模型下载:www.rxkj58.com(中国)
3D Model:www.qrxq5858.com(其他国家)

注：不含电机重量
Motor weight not included

单位 Unit:mm

有效行程/Stroke	100	200	300	400	500	600	700	800	900	1000	1500	2000	2500	3000	3500	4000
S/型材长度 Profile Length	251	351	451	551	651	751	851	951	1051	1151	1651	2151	2651	3151	3651	4151
L/总长 Overall Length	399	499	599	699	799	899	999	1099	1199	1299	1799	2299	2799	3299	3799	4299
KG/重量 Weights	2.7	3.3	3.9	4.5	5.1	5.7	6.3	6.9	7.5	8.1	11.1	14.1	17.1	20.1	23.1	26.1

RXP60 86步进/NEMA34

RD 马达右下折Motor Right Down Fold

RD与LD对称，距离相同RD/LD symmetry, same distance

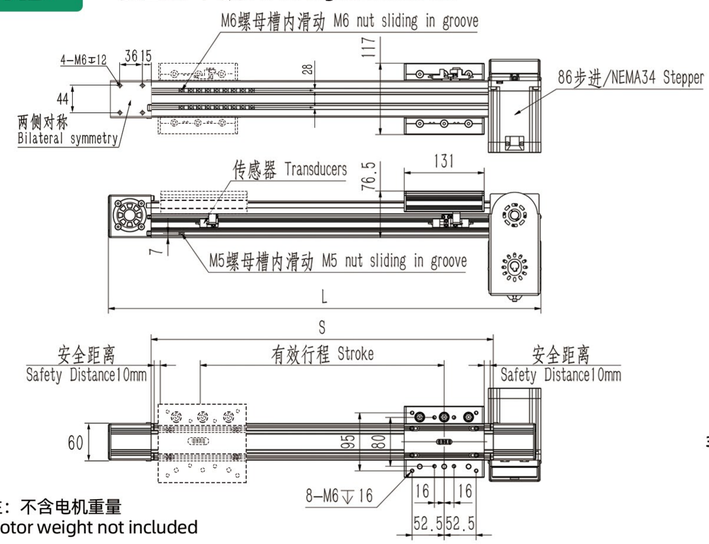

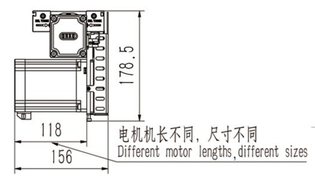

3D 模型下载:www.rxkj58.com(中国)
3D Model:www.qrxq5858.com(其他国家)

注：不含电机重量
Motor weight not included

单位 Unit:mm

有效行程/Stroke	100	200	300	400	500	600	700	800	900	1000	1500	2000	2500	3000	3500	4000
S/型材长度 Profile Length	251	351	451	551	651	751	851	951	1051	1151	1651	2151	2651	3151	3651	4151
L/总长 Overall Length	400	500	600	700	800	900	1000	1100	1200	1300	1800	2300	2800	3300	3800	4300
KG/重量 Weights	2.7	3.3	3.9	4.5	5.1	5.7	6.3	6.9	7.5	8.1	11.1	14.1	17.1	20.1	23.1	26.1

RB 马达右后折Motor Right Rear Fold

RB与LB对称，距离相同RB/LB symmetry, same distance

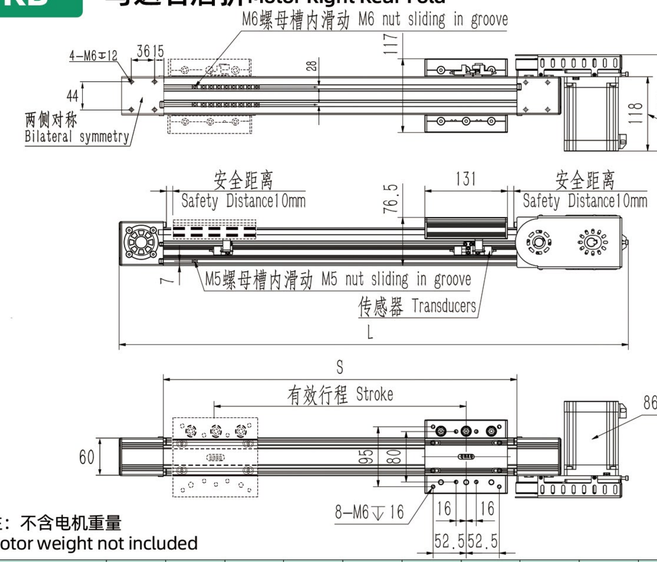

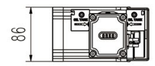

3D 模型下载:www.rxkj58.com(中国)
3D Model:www.qrxq5858.com(其他国家)

注：不含电机重量
Motor weight not included

单位 Unit:mm

有效行程/Stroke	100	200	300	400	500	600	700	800	900	1000	1500	2000	2500	3000	3500	4000
S/型材长度 Profile Length	251	351	451	551	651	751	851	951	1051	1151	1651	2151	2651	3151	3651	4151
L/总长 Overall Length	498	598	698	798	898	998	1098	1198	1298	1398	1898	2398	2898	3398	3898	4398
KG/重量 Weights	2.7	3.3	3.9	4.5	5.1	5.7	6.3	6.9	7.5	8.1	11.1	14.1	17.1	20.1	23.1	26.1

●皮带驱动
Belt Drive

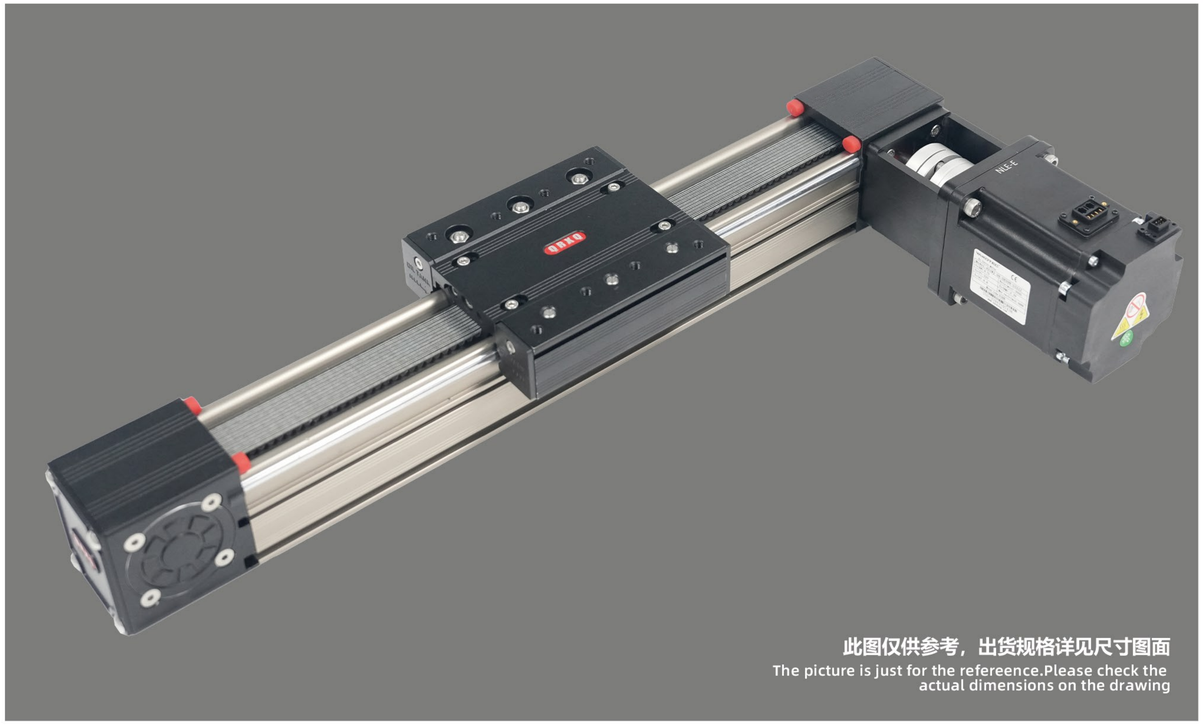

最大行程 Maximum Stroke	可拼接 Splicable
电机转速 Motor Speed	3000/Min
电机扭矩 Motor Torque	2.39N.m
皮带型号 Belt Model	5M-25

型号表达方式/Model Expression

RXP60X — L125 — 100 — R — A — Y/750W — N3 — DJ2 — HS-3M

本体型号 Model

导程 Lead

125	125mm

行程 Stroke

A	单出轴 Single Outlet shaft
B	双出轴 Double Outlet Shaft

马达功率 Motor Power

滑台型号 Slide Models

X	RXP60X
C	RXP60C
H	RXP60H

马达位置 Motor position

R	马达右折 /Motor Right Fold
L	马达左折 /Motor Left Fold
RU	马达右上折 /Motor Upper Right Fold
RD	马达右下折 /Motor Right Down Fold
RB	马达右后折 /Motor Right rear fold
LU	马达左上折 /Motor Left Upper Fold
LD	马达左下折 /Motor Left Down Fold
LB	马达左后折 /Motor Left rear fold

马达品牌/功率 Motor Brand/Power

Y	750W
H	750W
T	750W

感应器/数量 Sensor/Quantity

0	无/No sensor
1	1只 1Pc
2	2只 2Pc
3	3只 3Pc
-	-

*N代表NPN/N for NPN
*P代表PNP/P for PNP

固定地脚/数量 Foundation/Quantity

0	无/No Foundation
1	1只 1Pc
2	2只 2Pc
3	3只 3Pc
-	-

马达选型 Motor Selection

HS-3M	厂家提供伺服电机-线3米 Provide Servo Motor-Line 3M
HSS-3M	厂家提供伺服电机-带抱闸-线3米 Servo Motor With Holding Brake - Line 3M
HN	不含电机 客户提供 Motor Not Supplied

*HN-不含电机需要客户提供图纸
*HN - Drawings Required Without Motor

RXP60 750W伺服电机 SERVO MOTOR

滑台安装尺寸/ Slide Mounting Size

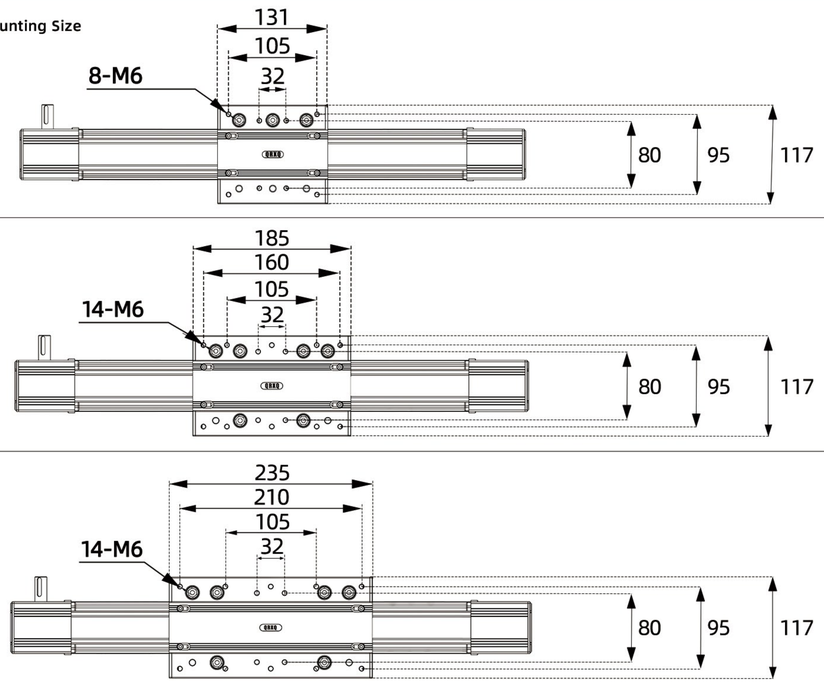

容许负载力矩表 Allowable Load Moment Table

规格 SPEC	位置重复精度(mm) Repeat positioning accuracy		±0.1
	导程Lead(mm)	R/L	125
		RU/RD/RB	91.2
	建议速度/ Suggested Speed		0-1800/s
	建议负载 Suggested Load	水平负载 HoriZontal Loads	40KG
		垂直负载 Vertical Load	15KG
	标准行程(mm)Stroke Pitch/mm		100-5500
元件 PARTS	型材本体宽度（mm） Profile body width（mm）		60
	联轴器Coupler		14*19
	感应器Sensor	外挂Outside	EE-SX674(NPN/PNP)
	固定地脚型号 Fixed Foundation		RXP60DJ

DJ固定地脚尺寸图/Linear Module Foundation Size

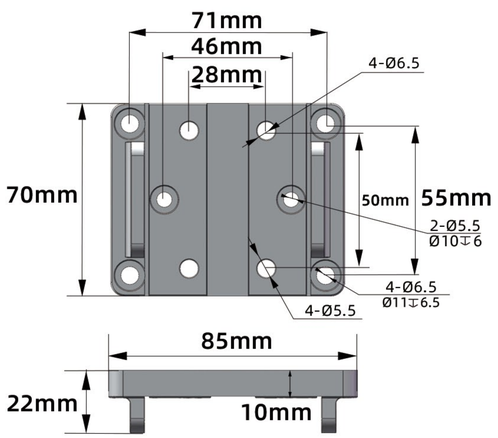

搭配步进马达一览表 Matching Stepper Motor List

品牌/Brand	马达品牌 Motor Brand	电机扭矩 Motor Torque	电源电压 Supply Voltage	伺服马达型号 Servo Motor Models	驱动器型号 Driver Model
研控伺服 Yakotec	Y	2.39N.m	AC220V	AS1MJ-08-0830B-G322Z	P1-AS3-03P04M-Z01
汇川伺服 Inovance	H	2.39N.m	AC220V	MS1H4-75B30CB-T331R	SV63ONSIR6I
台达伺服 Delta	T	2.39N.m	AC220V	ECM-B3M-C20807RS1	ASD-B3-0721-L

RXP60 750W伺服电机 SERVO MOTOR

●皮带驱动 Belt Drive

R 马达右折Motor Right Fold

R与L对称，距离相同R/L symmetry, same distance

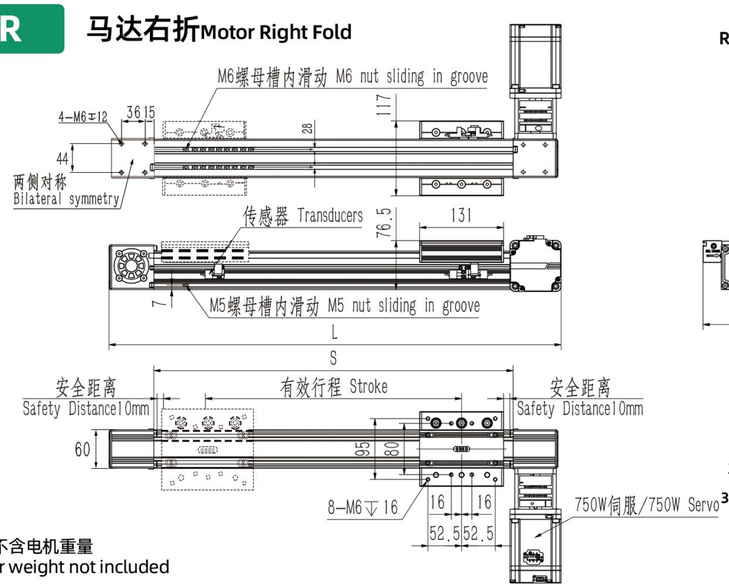

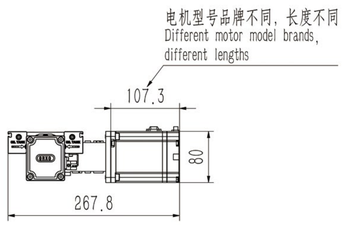

3D 模型下载:www.rxkj58.com(中国)

3D Model:www.qrxq5858.com(其他国家)

注：不含电机重量
Motor weight not included

单位 Unit:mm

有效行程/Stroke	100	200	300	400	500	600	700	800	900	1000	1500	2000	2500	3000	3500	4000
S/型材长度 Profile Length	251	351	451	551	651	751	851	951	1051	1151	1651	2151	2651	3151	3651	4151
L/总长 Overall Length	396	496	596	696	796	896	996	1096	1196	1296	1796	2296	2796	3296	3796	4296
KG/重量 Weights	2.7	3.3	3.9	4.5	5.1	5.7	6.3	6.9	7.5	8.1	11.1	14.1	17.1	20.1	23.1	26.1

RU 马达右上折Motor Upper Right Fold

RU与LU对称，距离相同Ru/Lu symmetry, same distance

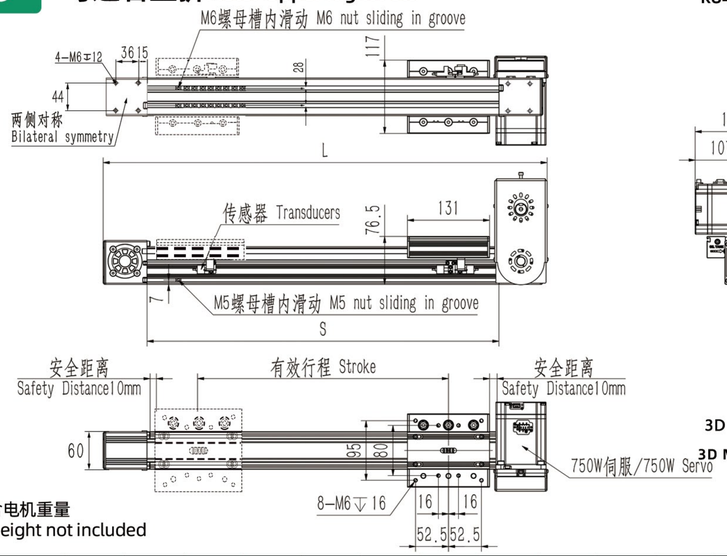

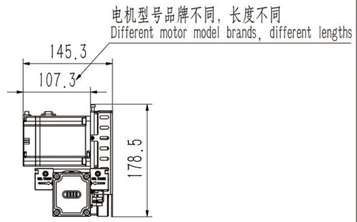

3D 模型下载:www.rxkj58.com(中国)

3D Model:www.qrxq5858.com(其他国家)

注：不含电机重量
Motor weight not included

单位 Unit:mm

有效行程/Stroke	100	200	300	400	500	600	700	800	900	1000	1500	2000	2500	3000	3500	4000
S/型材长度 Profile Length	251	351	451	551	651	751	851	951	1051	1651	1651	2151	2651	3151	3651	4151
L/总长 Overall Length	400	500	600	700	800	900	1000	1100	1200	1300	1800	2300	2800	3300	3800	4300
KG/重量 Weights	2.7	3.3	3.9	4.5	5.1	5.7	6.3	6.9	7.5	8.1	11.1	14.1	17.1	20.1	23.1	26.1

RXP60 750W伺服电机 SERVO MOTOR

RD 马达右下折Motor Right Down Fold

RD与LD对称，距离相同Rd/Ld symmetry, same distance

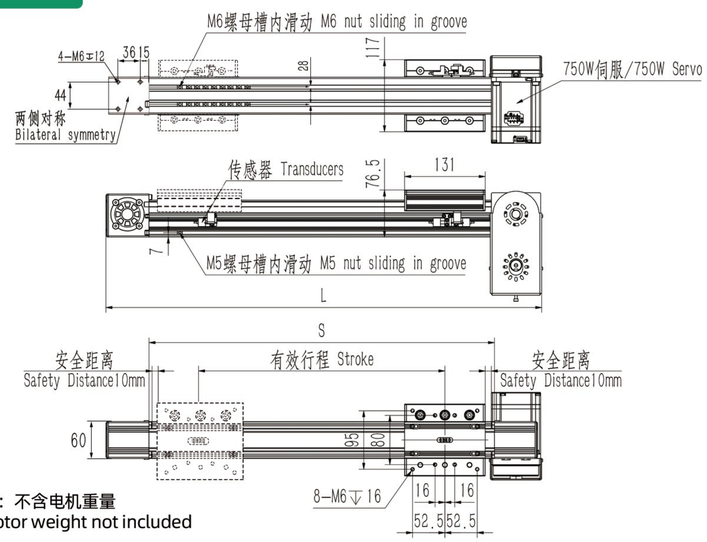

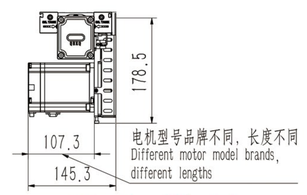

3D 模型下载:www.rxkj58.com(中国)

3D Model:www.qrxq5858.com(其他国家)

注：不含电机重量
Motor weight not included

单位 Unit:mm

有效行程/Stroke	100	200	300	400	500	600	700	800	900	1000	1500	2000	2500	3000	3500	4000
S/型材长度 Profile Length	251	351	451	551	651	751	851	951	1051	1151	1651	2151	2651	3151	3651	4151
L/总长 Overall Length	400	500	600	700	800	900	1000	1100	1200	1300	1800	2300	2800	3300	3800	4300
KG/重量 Weights	2.7	3.3	3.9	4.5	5.1	5.7	6.3	6.9	7.5	8.1	11.1	14.1	17.1	20.1	23.1	26.1

RB 马达右后折Motor Right Rear Fold

RB与LB对称，距离相同Rb/Lb symmetry, same distance

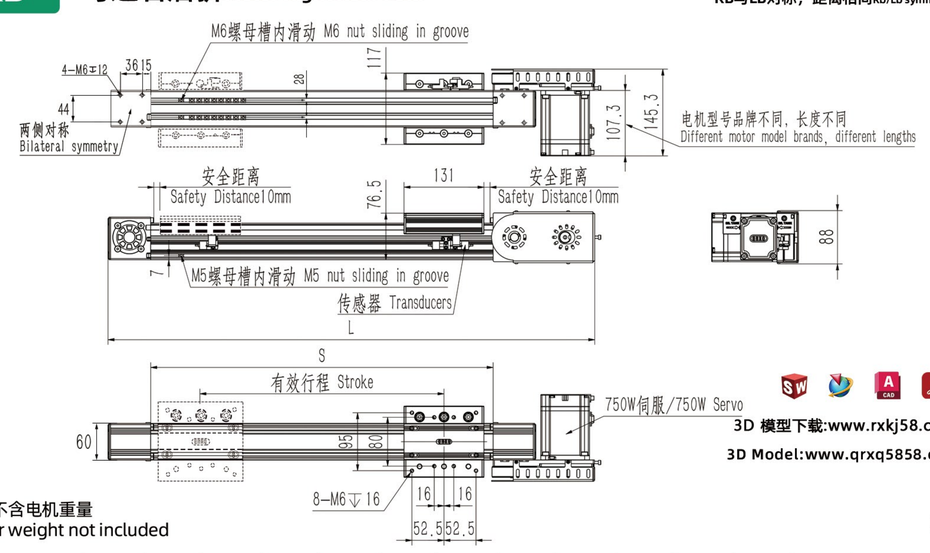

3D 模型下载:www.rxkj58.com(中国)

3D Model:www.qrxq5858.com(其他国家)

注：不含电机重量
Motor weight not included

单位 Unit:mm

有效行程/Stroke	100	200	300	400	500	600	700	800	900	1000	1500	2000	2500	3000	3500	4000
S/型材长度 Profile Length	251	351	451	551	651	751	851	951	1051	1151	1651	2151	2651	3151	3651	4151
L/总长 Overall Length	498	598	698	798	898	998	1098	1198	1298	1398	1898	2398	2898	3398	3898	4398
KG/重量 Weights	2.7	3.3	3.9	4.5	5.1	5.7	6.3	6.9	7.5	8.1	11.1	14.1	17.1	20.1	23.1	26.1

RXP60Z 400W伺服电机 SERVO MOTOR

●皮带驱动
Belt Drive

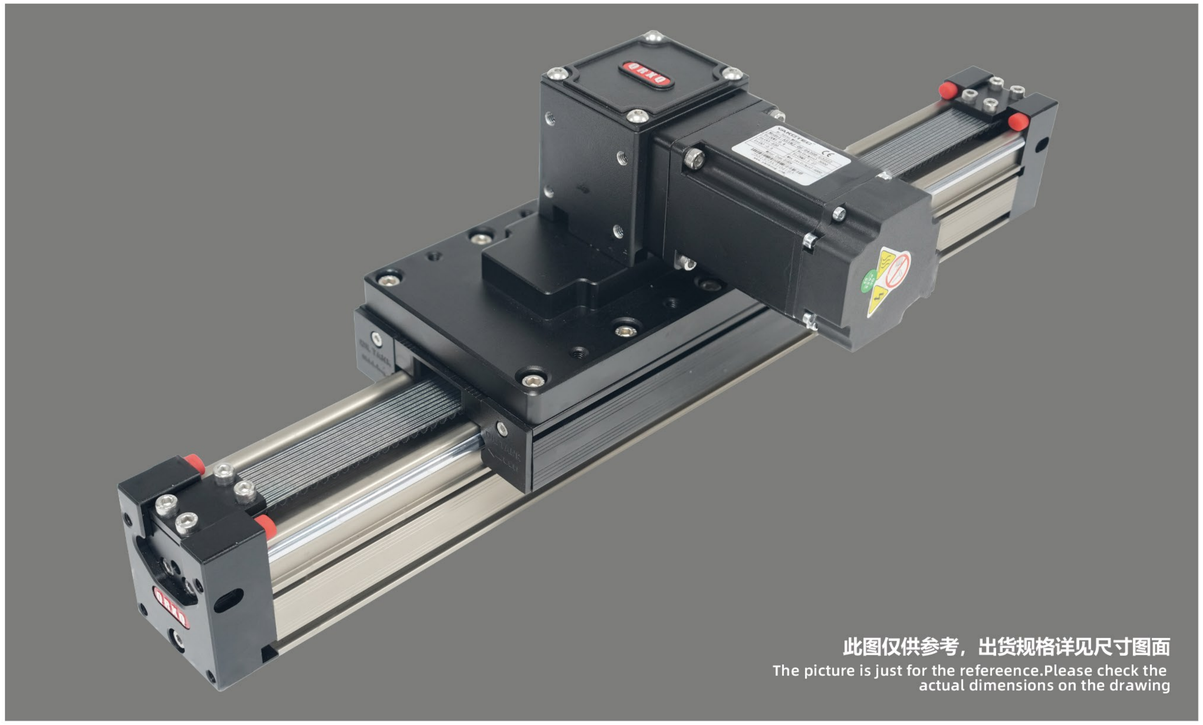

最大行程 Maximum Stroke	可拼接 Splicable
电机转速 Motor Speed	3000/Min
电机扭矩 Motor Torque	1.27N.m
皮带型号 Belt Model	5M-25

型号表达方式/Model Expression

RXP60Z — L125 — 100 — R — A — Y/400W — N3 — DJ2 — HS-3M

本体型号 Model

导程 Lead

125	125mm

行程 Stroke

A	单出轴 Single Outlet shaft
B	双出轴 Double Outlet Shaft

马达功率 Motor Power

马达位置 Motor position

R	马达右折 /Motor Right Fold
L	马达左折 /Motor Left Fold
RU	马达右上折 /Motor Upper Right Fold
RF	马达右前折 /Motor Right Front Fold
RB	马达右后折 /Motor Right rear fold
LU	马达左上折 /Motor Left Upper Fold
LD	马达左下折 /Motor Left Down Fold
LB	马达左后折 /Motor Left rear fold

马达品牌/功率 Motor Brand/Power

Y	400W
H	400W
T	400W

感应器/数量 Sensor/Quantity

0	无/No sensor
1	1只 1Pc
2	2只 2Pc
3	3只 3Pc
-	-

*N代表NPN/N for NPN
*P代表PNP/P for PNP

固定地脚/数量 Foundation/Quantity

0	无/No Foundation
1	1只 1Pc
2	2只 2Pc
3	3只 3Pc
-	-

马达选型 Motor Selection

HS-3M	厂家提供伺服电机-线3米 Provide Servo Motor-Line 3M
HSS-3M	厂家提供伺服电机-带抱闸-线3米 Servo Motor With Holding Brake - Line 3M
HN	不含电机 客户提供 Motor Not Supplied

*HN-不含电机需要客户提供图纸
*HN - Drawings Required Without Motor

RXP60Z 400W伺服电机 SERVO MOTOR

容许负载力矩表 Allowable Load Moment Table

规格 SPEC	位置重复精度(mm) Repeat positioning accuracy		±0.1
	导程Lead(mm)	R/L	125
		RU/RD/RB	50
	建议速度/ Suggested Speed		0-1500/s
	建议负载 Suggested Load	水平负载 HoriZontal Loads	40KG
		垂直负载 Vertical Load	15KG
	标准行程(mm)Stroke Pitch/mm		100-5500
元件 PARTS	型材本体宽度（mm） Profile body width（mm）		60
	联轴器Coupler		直插/Direct Insertion
	感应器Sensor	外挂Outside	EE-SX674(NPN/PNP)
	固定地脚型号 Fixed Foundation		RXP60DJ

DJ固定地脚尺寸图/Linear Module Foundation Size

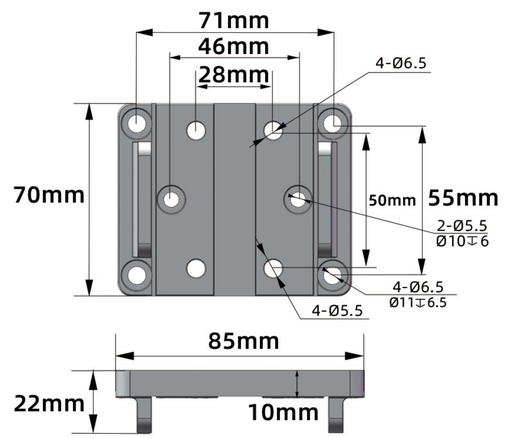

搭配步进马达一览表 Matching Stepper Motor List

品牌/Brand	马达品牌 Motor Brand	电机扭矩 Motor Torque	电源电压 Supply Voltage	伺服马达型号 Servo Motor Models	驱动器型号 Driver Model
研控伺服 Yakotec	Y	1.27N.m	AC220V	AS1MJ-06-0430B-G322Z	P1-AS3-03P04M-Z01
汇川伺服 Inovance	H	1.27N.m	AC220V	MS1H4-40B30CB-T331R	SV630PS2R8I
台达伺服 Delta	T	1.27N.m	AC220V	ECM-B3M-C20604RS1	ASD-B3-0421-L

RXP60Z 400W伺服电机 SERVO MOTOR

●皮带驱动 Belt Drive

R 马达右折Motor Right Fold

R与L对称，距离相同R/L symmetry, same distance

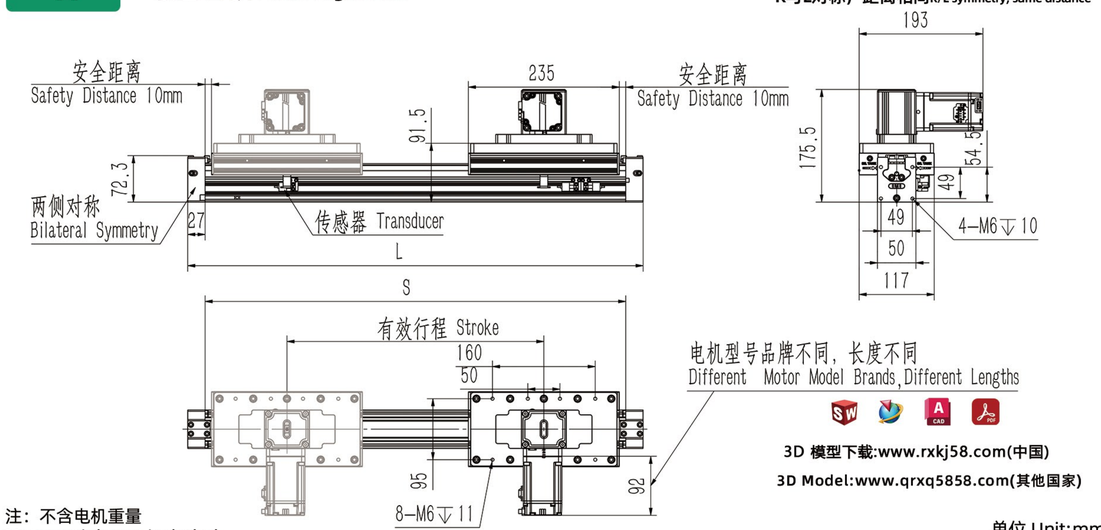

3D 模型下载:www.rxkj58.com(中国)

3D Model:www.qrxq5858.com(其他国家)

注：不含电机重量
Motor weight not included

单位 Unit:mm

有效行程/Stroke	100	200	300	400	500	600	700	800	900	1000	1500	2000	2500	3000	3500	4000
S/型材长度 Profile Length	355	455	555	655	755	855	955	1055	1155	1255	1755	2255	2755	3255	3755	4255
L/总长 Overall Length	409	509	609	709	809	909	1009	1109	1209	1309	1809	2309	2809	3309	3809	4309
KG/重量 Weights	2.7	3.3	3.9	4.5	5.1	5.7	6.3	6.9	7.5	8.1	11.1	14.1	17.1	20.1	23.1	26.1

RU 马达右上折Motor Upper Right Fold

RU与LU对称，距离相同Ru/Lu symmetry, same distance

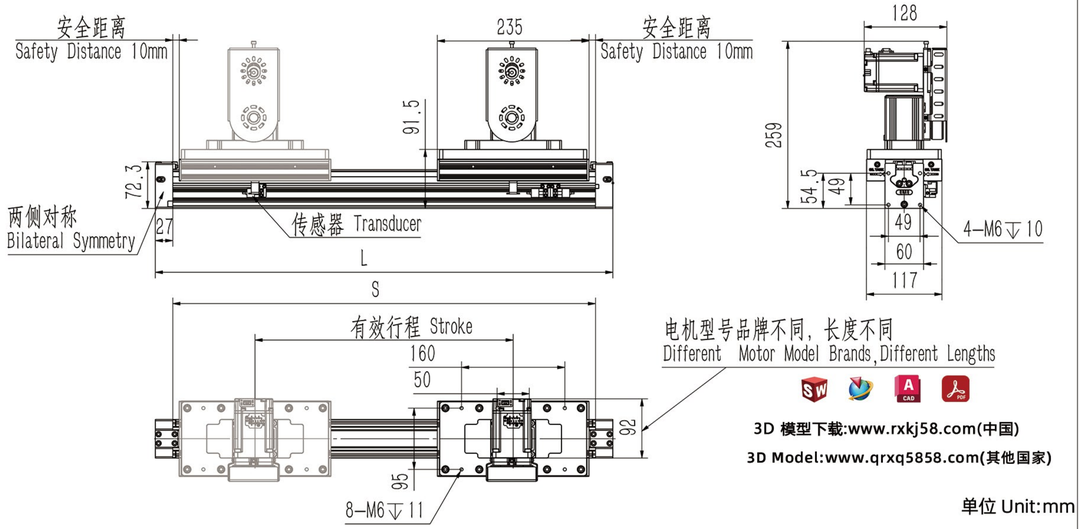

3D 模型下载:www.rxkj58.com(中国)

3D Model:www.qrxq5858.com(其他国家)

单位 Unit:mm

有效行程/Stroke	100	200	300	400	500	600	700	800	900	1000	1500	2000	2500	3000	3500	4000
S/型材长度 Profile Length	355	455	555	655	755	855	955	1055	1155	1255	1755	2255	2755	3255	3755	4255
L/总长 Overall Length	409	509	609	709	809	909	1009	1109	1209	1309	1809	2309	2809	3309	3809	4309
KG/重量 Weights	2.7	3.3	3.9	4.5	5.1	5.7	6.3	6.9	7.5	8.1	11.1	14.1	17.1	20.1	23.1	26.1

RXP60Z 400W伺服电机 SERVO MOTOR

RF 马达右前折Motor Right Front Fold

RD与LD对称，距离相同Rd/Ld symmetry, same distance

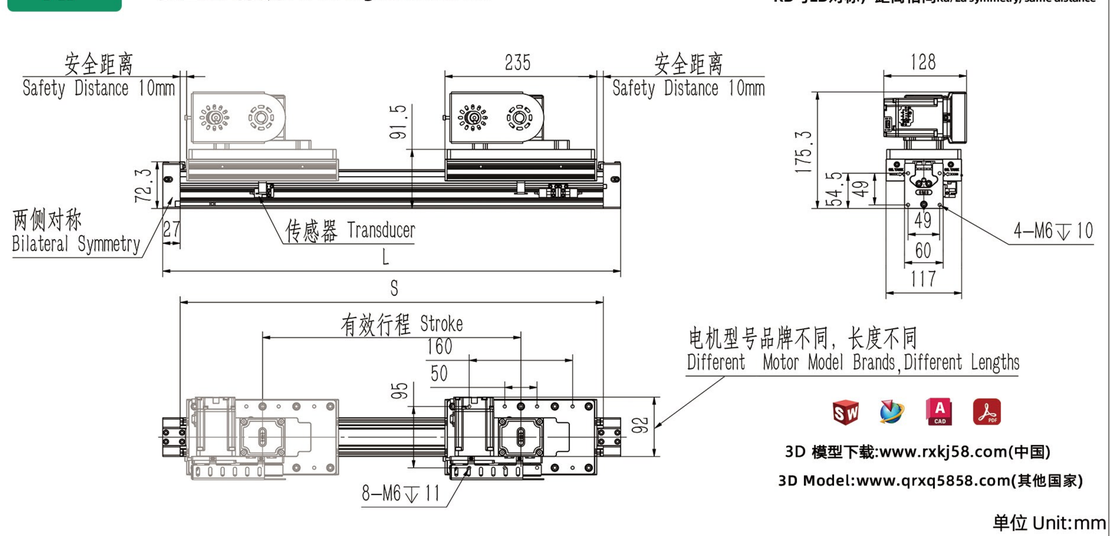

3D 模型下载:www.rxkj58.com(中国)

3D Model:www.qrxq5858.com(其他国家)

单位 Unit:mm

有效行程/Stroke	100	200	300	400	500	600	700	800	900	1000	1500	2000	2500	3000	3500	4000
S/型材长度 Profile Length	355	455	555	655	755	855	955	1055	1155	1255	1755	2255	2755	3255	3755	4255
L/总长 Overall Length	409	509	609	709	809	909	1009	1109	1209	1309	1809	2309	2809	3309	3809	4309
KG/重量 Weights	2.7	3.3	3.9	4.5	5.1	5.7	6.3	6.9	7.5	8.1	11.1	14.1	17.1	20.1	23.1	26.1

RB 马达右后折Motor Right Rear Fold

RB与LB对称，距离相同Rb/Lb symmetry, same distance

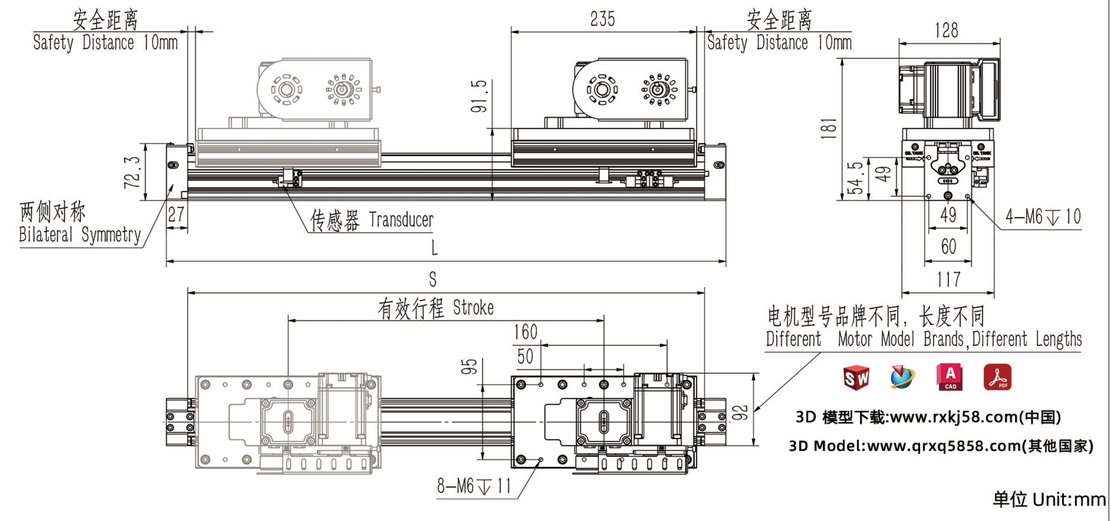

3D 模型下载:www.rxkj58.com(中国)

3D Model:www.qrxq5858.com(其他国家)

单位 Unit:mm

有效行程/Stroke	100	200	300	400	500	600	700	800	900	1000	1500	2000	2500	3000	3500	4000
S/型材长度 Profile Length	355	455	555	655	755	855	955	1055	1155	1255	1755	2255	2755	3255	3755	4255
L/总长 Overall Length	409	509	609	709	809	909	1009	1109	1209	1309	1809	2309	2809	3309	3809	4309
KG/重量 Weights	2.7	3.3	3.9	4.5	5.1	5.7	6.3	6.9	7.5	8.1	11.1	14.1	17.1	20.1	23.1	26.1

RXP80 86步进/NEMA34

●皮带驱动
Belt Drive

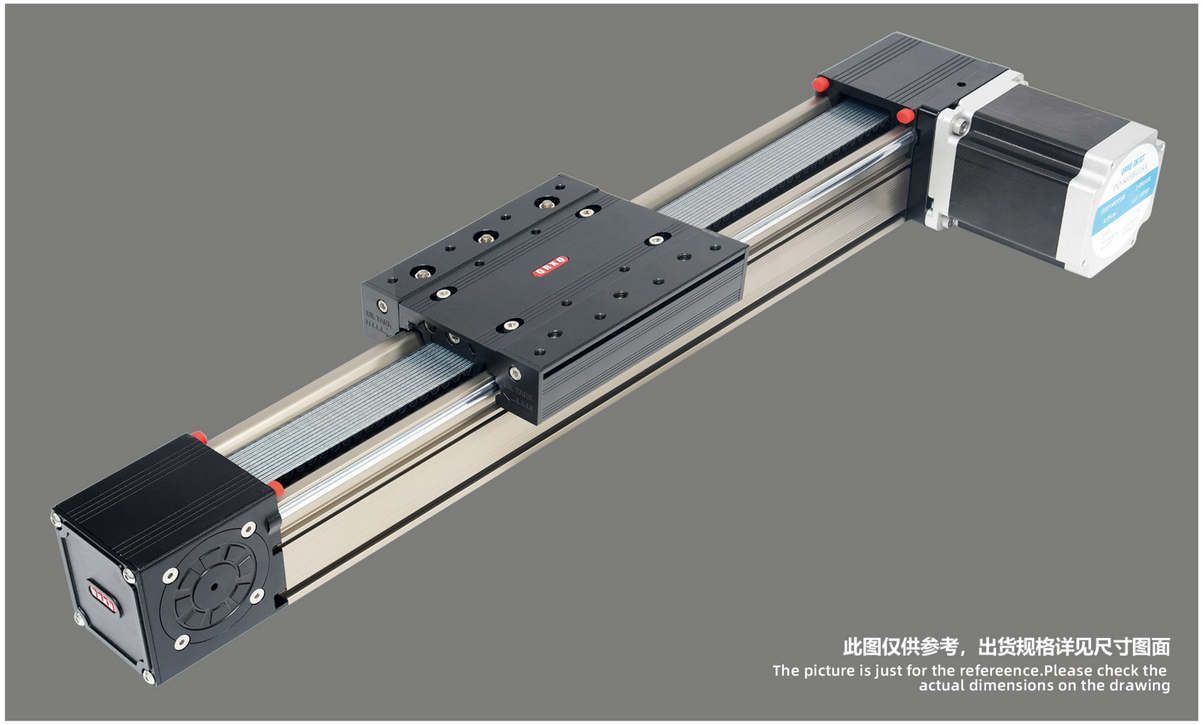

最大行程 Maximum Stroke	可拼接 Splicable
电机转速 Motor Speed	1200/Min
电机扭矩 Motor Torque	8.5N.m
皮带型号 Belt Model	8M-35

型号表达方式/Model Expression

RXP80X — L160 — 100 — R — A — Q86/118 — N3 — DJ2 — HB-3M

本体型号 Model

X	RXP80X
C	RXP80C
H	RXP80H

导程 Lead

160	160mm

行程 Stroke

马达位置 Motor position

R	马达右折 /Motor Right Fold
L	马达左折 /Motor Left Fold
RU	马达右上折 /Motor Upper Right Fold
RD	马达右下折 /Motor Right Down Fold
RB	马达右后折 /Motor Right rear fold
LU	马达左上折 /Motor Left Upper Fold
LD	马达左下折 /Motor Left Down Fold
LB	马达左后折 /Motor Left rear fold

A	单出轴 Single Outlet shaft
B	双出轴 Double Outlet Shaft

马达品牌/功率 Motor Brand/Power

Q	86/NEMA34
Y	86/NEMA34
L	86/NEMA34

电机长度 Motor Length

感应器/数量 Sensor/Quantity

0	无/No sensor
1	1只 1Pc
2	2只 2Pc
3	3只 3Pc
-	-

*N代表NPN/N for NPN
*P代表PNP/P for PNP

固定地脚/数量 Foundation/Quantity

0	无/No Foundation
1	1只 1Pc
2	2只 2Pc
3	3只 3Pc
-	-

马达选型 Motor Selection

HB-3M	厂家提供步进电机-线3米 Provision Of Motors - Line 3M
HBS-3M	厂家提供抱闸步进电机-线3米 Provide Brake Motor-Line 3M
HBH-3M	厂家提供闭环电机-线3米 Provide Encoder Motor-Line 3M
HBC-3M	厂家提供抱闸闭环电机-线3米 Brake With Encoder - Line 3M
HN	不含电机 客户提供 Motor Not Supplied

*HN-不含电机需要客户提供图纸
*HN - Drawings Required Without Motor

创新 用心 放心/Innovation with heart and mind

RXP80 86步进/NEMA34

滑台安装尺寸/ Slide Mounting Size

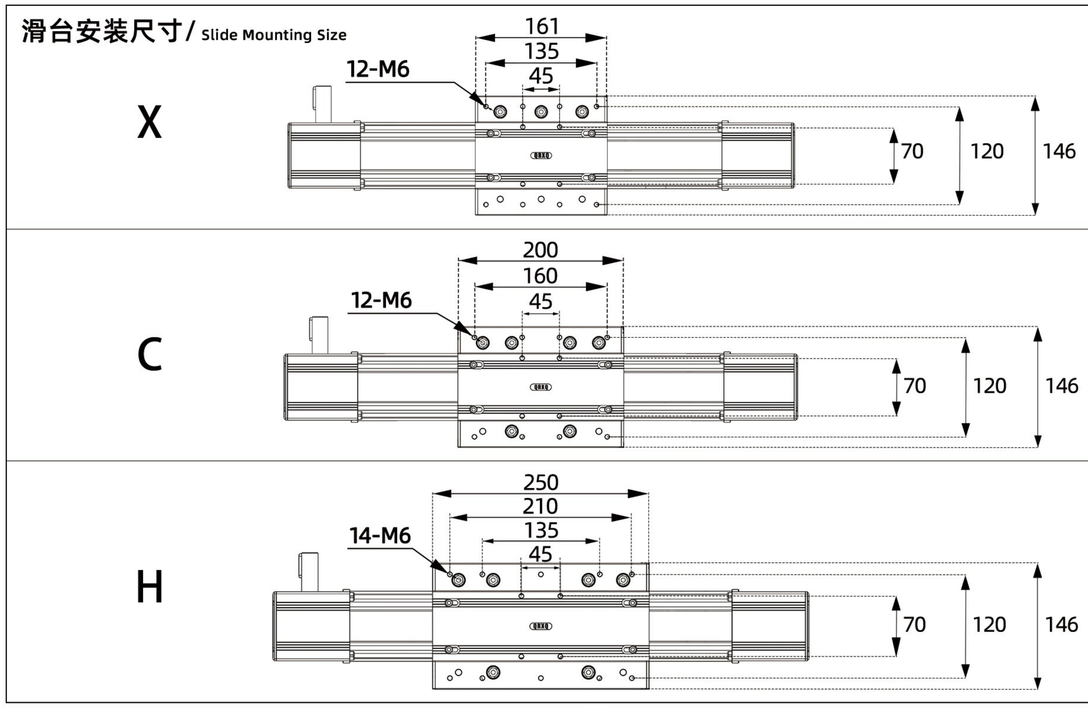

容许负载力矩表 Allowable Load Moment Table

规格 SPEC	位置重复精度(mm) Repeat positioning accuracy		±0.1
	导程Lead(mm)	R/L	160
		RU/RD/RB	68
	建议速度/ Suggested Speed		0-1500/s
	建议负载 Suggested Load	水平负载 HoriZontal Loads	70KG
		垂直负载 Vertical Load	25KG
	标准行程(mm)Stroke Pitch/mm		100-5500
元件 PARTS	型材本体宽度（mm） Profile body width（mm）		80
	联轴器Coupler		直插
	感应器Sensor	外挂Outside	EE-SX674(NPN/PNP)
	固定地脚型号 Fixed Foundation		RXP80DJ

DJ固定地脚尺寸图/Linear Module Foundation Size

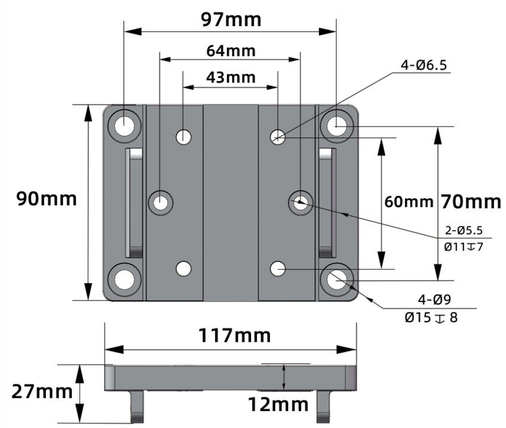

搭配步进马达一览表 Matching Stepper Motor List

品牌/Brand	马达品牌 Motor Brand	电机扭矩 Motor Torque	电源电压 Supply Voltage	步进马达型号 Stepper Motor Model	驱动器型号 Driver Model
联动瑞芯 QRXQ	Q	8.5N.m	AC70V	RX86/118	2D68A
研控 Yakotec	Y	8.5N.m	AC70V	YK80HB80	2D68M
雷赛 Leadshine	L	8.5N.m	AC70V	86CM80	MA86C

RXP80 86步进/NEMA34

●皮带驱动
Belt Drive

R 马达右折Motor Right Fold

R与L对称，距离相同R/L symmetry, same distance

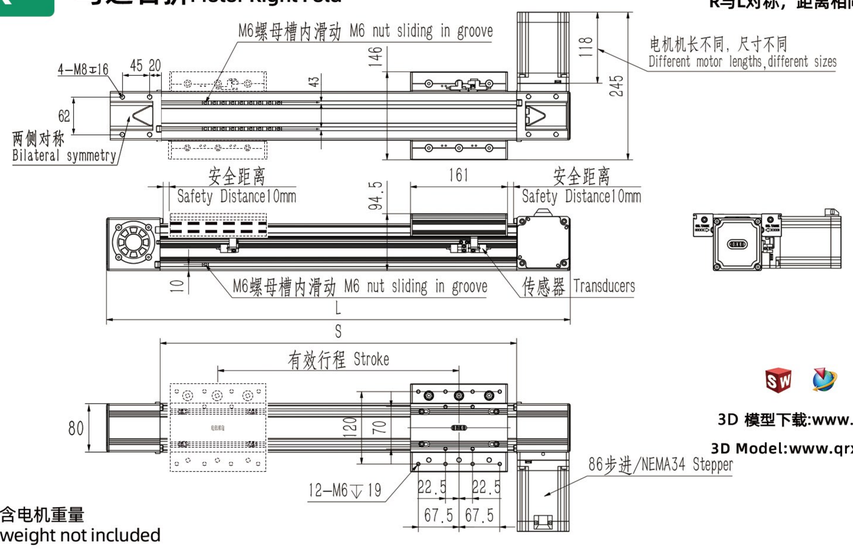

3D 模型下载:www.rxkj58.com(中国)
3D Model:www.qrxq5858.com(其他国家)

注：不含电机重量
Motor weight not included

单位 Unit:mm

有效行程/Stroke	100	200	300	400	500	600	700	800	900	1000	1500	2000	2500	3000	3500	4000
S/型材长度 Profile Length	281	381	481	581	681	781	881	981	1081	1181	1681	2181	2681	3181	3681	4181
L/总长 Overall Length	459	559	659	759	859	959	1059	1159	1259	1359	1859	2359	2859	3359	3859	4359
KG/重量 Weights	4.5	5.7	6.9	8.1	9.3	10.5	11.7	12.9	14.1	15.3	21.3	27.3	33.3	39.3	45.3	51.3

RU 马达右上折Motor Upper Right Fold

RU与LU对称，距离相同RU/LU symmetry, same distance

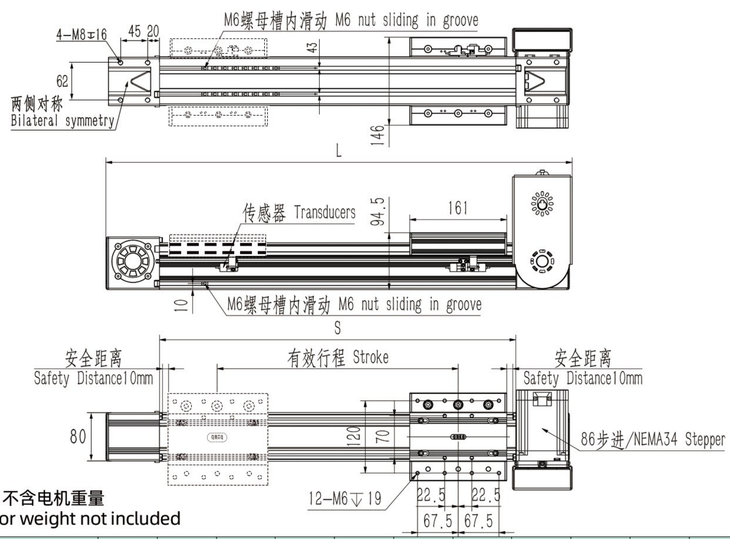

3D 模型下载:www.rxkj58.com(中国)
3D Model:www.qrxq5858.com(其他国家)

注：不含电机重量
Motor weight not included

单位 Unit:mm

有效行程/Stroke	100	200	300	400	500	600	700	800	900	1000	1500	2000	2500	3000	3500	4000
S/型材长度 Profile Length	281	381	481	581	681	781	881	981	1081	1181	1681	2181	2681	3181	3681	4181
L/总长 Overall Length	464	564	664	764	864	964	1064	1164	1264	1364	1864	2364	2864	3364	3864	4364
KG/重量 Weights	4.5	5.7	6.9	8.1	9.3	10.5	11.7	12.9	14.1	15.3	21.3	27.3	33.3	39.3	45.3	51.3

RXP80 86步进/NEMA34

RD 马达右下折Motor Right Down Fold

RD与LD对称，距离相同RD/LD symmetry, same distance

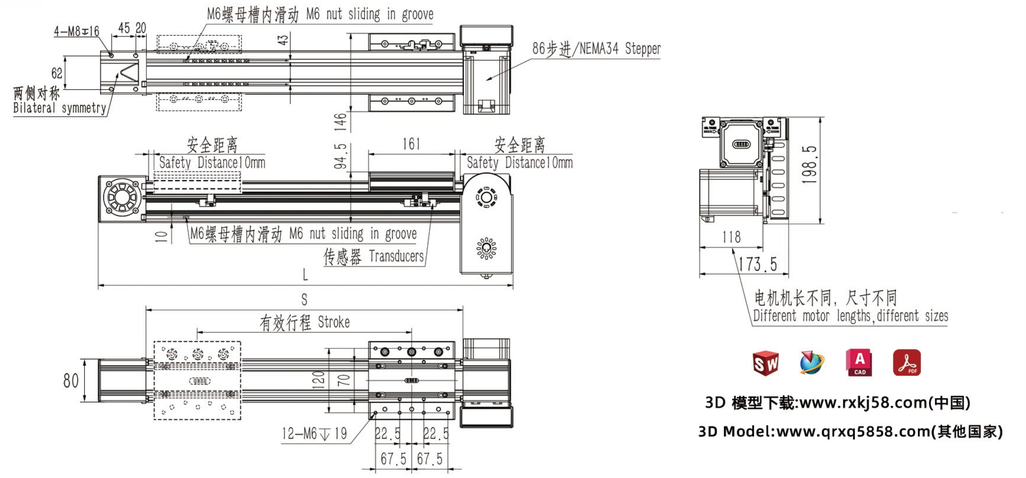

3D 模型下载:www.rxkj58.com(中国)
3D Model:www.qrxq5858.com(其他国家)

注：不含电机重量
Motor weight not included

单位 Unit:mm

有效行程/Stroke	100	200	300	400	500	600	700	800	900	1000	1500	2000	2500	3000	3500	4000
S/型材长度 Profile Length	281	381	481	581	681	781	881	981	1081	1181	1681	2181	2681	3181	3681	4181
L/总长 Overall Length	464	564	664	764	864	964	1064	1164	1264	1364	1864	2364	2864	3364	3864	4364
KG/重量 Weights	4.5	5.7	6.9	8.1	9.3	10.5	11.7	12.9	14.1	15.3	21.3	27.3	33.3	39.3	45.3	51.3

RB 马达右后折Motor Right Rear Fold

RB与LB对称，距离相同RB/LB symmetry, same distance

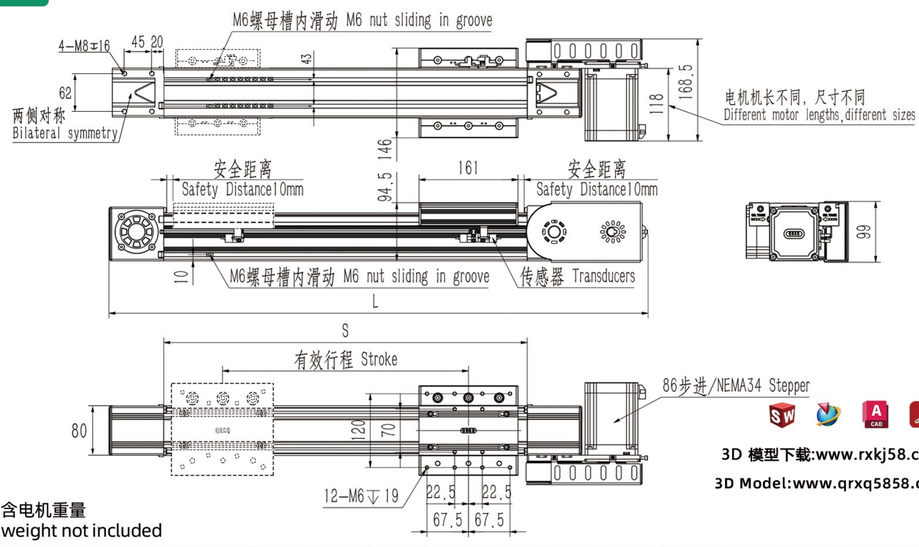

3D 模型下载:www.rxkj58.com(中国)
3D Model:www.qrxq5858.com(其他国家)

注：不含电机重量
Motor weight not included

单位 Unit:mm

有效行程/Stroke	100	200	300	400	500	600	700	800	900	1000	1500	2000	2500	3000	3500	4000
S/型材长度 Profile Length	281	381	481	581	681	781	881	981	1081	1181	1681	2181	2681	3181	3681	4181
L/总长 Overall Length	566	666	766	866	966	1066	1166	1266	1366	1466	1966	2466	2966	3466	3966	4466
KG/重量 Weights	4.5	5.7	6.9	8.1	9.3	10.5	11.7	12.9	14.1	15.3	21.3	27.3	33.3	39.3	45.3	51.3

●皮带驱动
Belt Drive

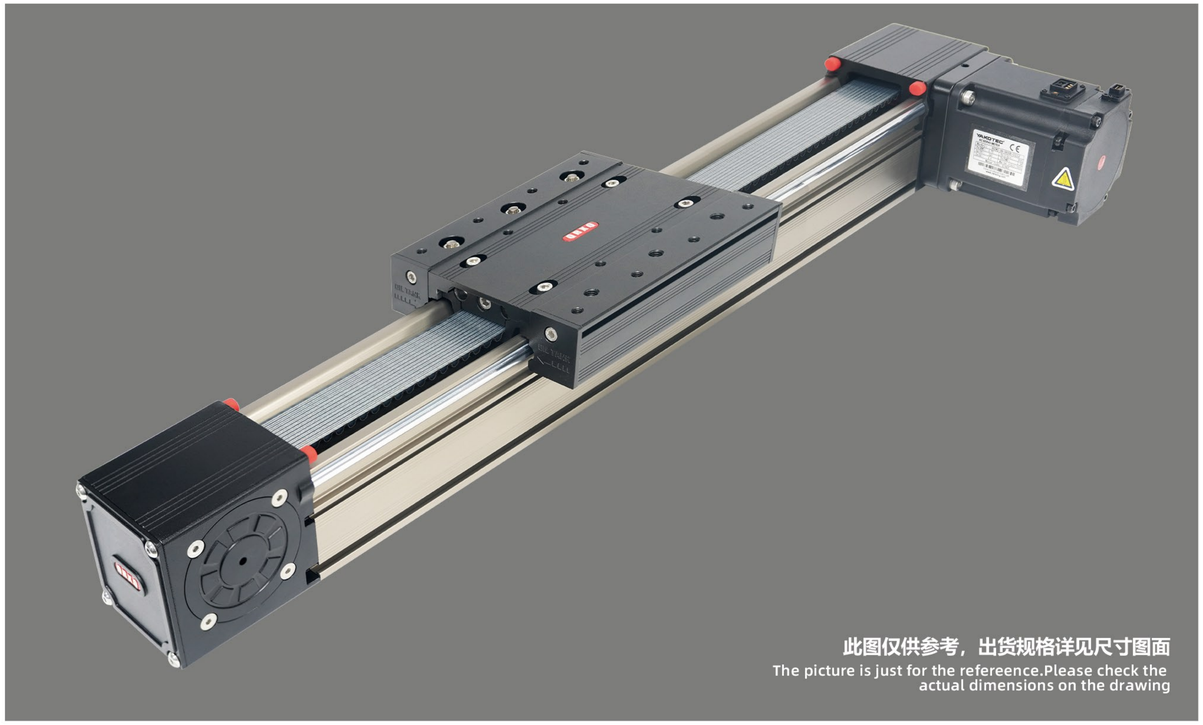

最大行程 Maximum Stroke	可拼接 Splicable
电机转速 Motor Speed	3000/Min
电机扭矩 Motor Torque	2.39N.m
皮带型号 Belt Model	8M-35

型号表达方式/Model Expression

RXP80X — L160 — 100 — R — A — Y/750W — N3 — DJ2 — HS-3M

本体型号 Model

导程 Lead

160	160mm

行程 Stroke

A	单出轴 Single Outlet shaft
B	双出轴 Double Outlet Shaft

马达功率 Motor Power

滑台型号 Slide Models

X	RXP80X
C	RXP80C
H	RXP80H

马达位置 Motor position

R	马达右折 /Motor Right Fold
L	马达左折 /Motor Left Fold
RU	马达右上折 /Motor Upper Right Fold
RD	马达右下折 /Motor Right Down Fold
RB	马达右后折 /Motor Right rear fold
LU	马达左上折 /Motor Left Upper Fold
LD	马达左下折 /Motor Left Down Fold
LB	马达左后折 /Motor Left rear fold

马达品牌/功率 Motor Brand/Power

Y	750W
H	750W
T	750W

感应器/数量 Sensor/Quantity

0	无/No sensor
1	1只 1Pc
2	2只 2Pc
3	3只 3Pc
-	-

*N代表NPN/N for NPN
*P代表PNP/P for PNP

固定地脚/数量 Foundation/Quantity

0	无/No Foundation
1	1只 1Pc
2	2只 2Pc
3	3只 3Pc
-	-

马达选型 Motor Selection

HS-3M	厂家提供伺服电机-线3米 Provide Servo Motor-Line 3M
HSS-3M	厂家提供伺服电机-带抱闸-线3米 Servo Motor With Holding Brake - Line 3M
HN	不含电机 客户提供 Motor Not Supplied

*HN-不含电机需要客户提供图纸
*HN - Drawings Required Without Motor

RXP80 750W伺服电机 SERVO MOTOR

滑台安装尺寸/ Slide Mounting Size

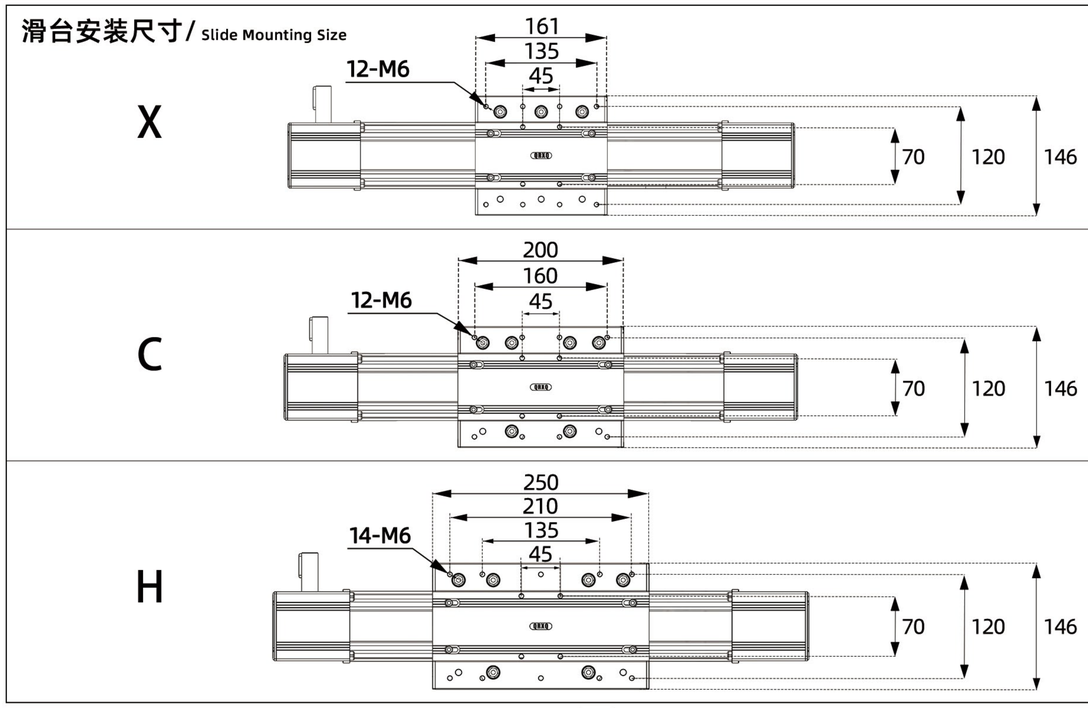

容许负载力矩表 Allowable Load Moment Table

规格 SPEC	位置重复精度(mm) Repeat positioning accuracy		±0.1
	导程Lead(mm)	R/L	160
		RU/RD/RB	68
	建议速度/ Suggested Speed		0-2200/s
	建议负载 Suggested Load	水平负载 HoriZontal Loads	70KG
		垂直负载 Vertical Load	25KG
	标准行程(mm)Stroke Pitch/mm		100-5500
元件 PARTS	型材本体宽度（mm） Profile body width（mm）		80
	联轴器Coupler		直插
	感应器Sensor	外挂Outside	EE-SX674(NPN/PNP)
	固定地脚型号 Fixed Foundation		RXP80DJ

DJ固定地脚尺寸图/Linear Module Foundation Size

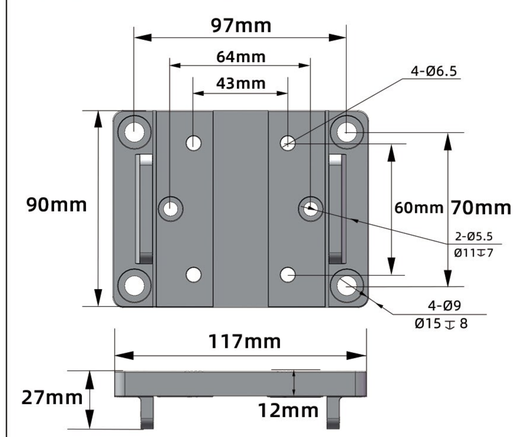

搭配步进马达一览表 Matching Stepper Motor List

品牌/Brand	马达品牌 Motor Brand	电机扭矩 Motor Torque	电源电压 Supply Voltage	伺服马达型号 Servo Motor Models	驱动器型号 Driver Model
研控伺服 Yakotec	Y	2.39N.m	AC220V	AS1MJ-08-0830B-G322Z	P1-AS3-03P04M-Z01
汇川伺服 Inovance	H	2.39N.m	AC220V	MS1H4-75B30CB-T331R	SV63ONSIR6I
台达伺服 Delta	T	2.39N.m	AC220V	ECM-B3M-C20807RS1	ASD-B3-0721-L

RXP80 750W伺服电机 SERVO MOTOR

●皮带驱动 Belt Drive

R 马达右折Motor Right Fold

R与L对称，距离相同R/L symmetry, same distance

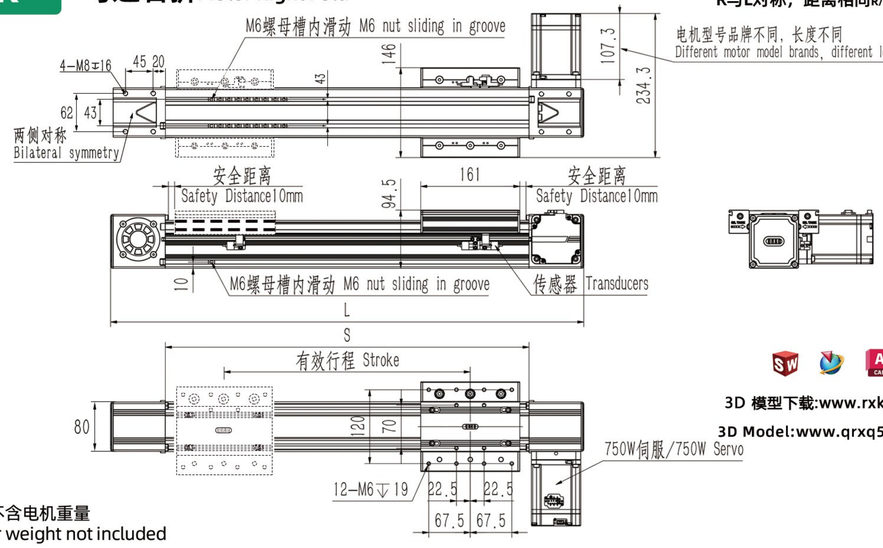

3D 模型下载:www.rxkj58.com(中国)

3D Model:www.qrxq5858.com(其他国家)

注：不含电机重量
Motor weight not included

单位 Unit:mm

有效行程/Stroke	100	200	300	400	500	600	700	800	900	1000	1500	2000	2500	3000	3500	4000
S/型材长度 Profile Length	281	381	481	581	681	781	881	981	1081	1181	1681	2181	2681	3181	3681	4181
L/总长 Overall Length	459	559	659	759	859	959	1059	1159	1259	1359	1859	2359	2859	3359	3859	4359
KG/重量 Weights	4.5	5.7	6.9	8.1	9.3	10.5	11.7	12.9	14.1	15.3	21.3	27.3	33.3	39.3	45.3	51.3

RU 马达右上折Motor Upper Right Fold

RU与LU对称，距离相同Ru/Lu symmetry, same distance

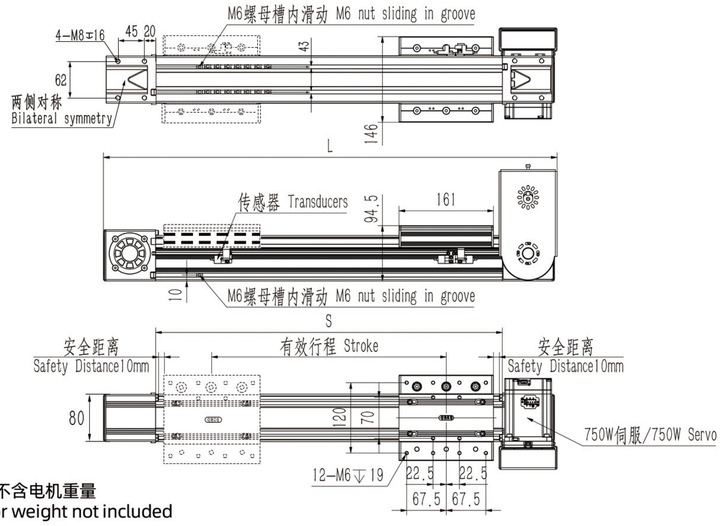

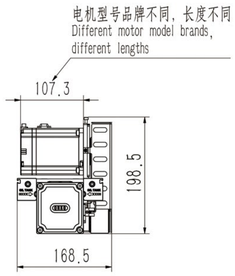

3D 模型下载:www.rxkj58.com(中国)

3D Model:www.qrxq5858.com(其他国家)

注：不含电机重量
Motor weight not included

单位 Unit:mm

有效行程/Stroke	100	200	300	400	500	600	700	800	900	1000	1500	2000	2500	3000	3500	4000
S/型材长度 Profile Length	281	381	481	581	681	781	881	981	1081	1181	1681	2181	2681	3181	3681	4181
L/总长 Overall Length	464	564	664	764	864	964	1064	1164	1264	1364	1864	2364	2864	3364	3864	4364
KG/重量 Weights	4.5	5.7	6.9	8.1	9.3	10.5	11.7	12.9	14.1	15.3	21.3	27.3	33.3	39.3	45.3	51.3

RXP80 750W伺服电机 SERVO MOTOR

RD 马达右下折Motor Right Down Fold

RD与LD对称，距离相同Rd/Ld symmetry, same distance

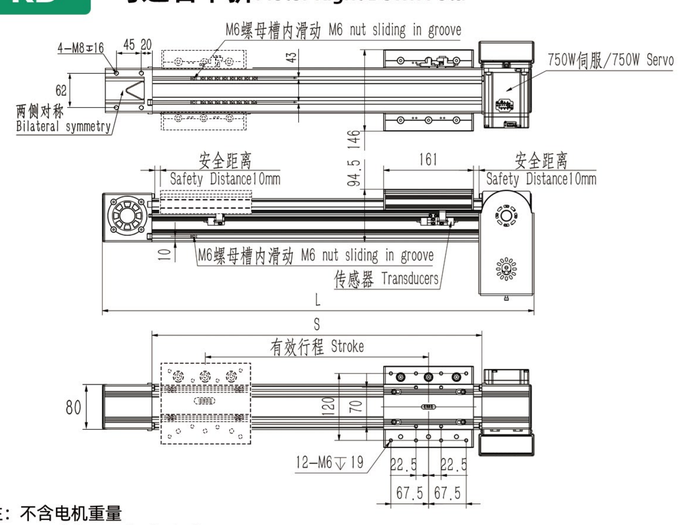

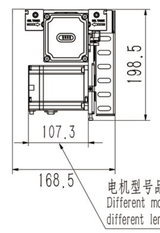

3D 模型下载:www.rxkj58.com(中国)

3D Model:www.qrxq5858.com(其他国家)

注：不含电机重量
Motor weight not included

单位 Unit:mm

有效行程/Stroke	100	200	300	400	500	600	700	800	900	1000	1500	2000	2500	3000	3500	4000
S/型材长度 Profile Length	281	381	481	581	681	781	881	981	1081	1181	1681	2181	2681	3181	3681	4181
L/总长 Overall Length	464	564	664	764	864	964	1064	1164	1264	1364	1864	2364	2864	3364	3864	4364
KG/重量 Weights	4.5	5.7	6.9	8.1	9.3	10.5	11.7	12.9	14.1	15.3	21.3	27.3	33.3	39.3	45.3	51.3

RB 马达右后折Motor Right Rear Fold

RB与LB对称，距离相同Rb/Lb symmetry, same distance

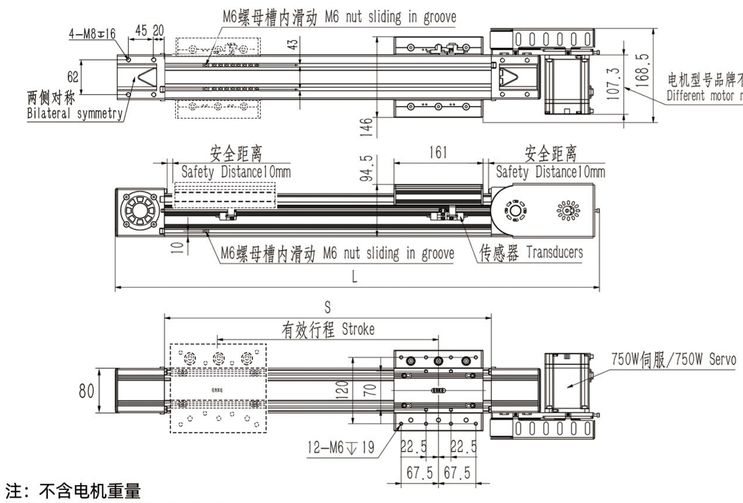

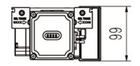

3D 模型下载:www.rxkj58.com(中国)

3D Model:www.qrxq5858.com(其他国家)

注：不含电机重量
Motor weight not included

单位 Unit:mm

有效行程/Stroke	100	200	300	400	500	600	700	800	900	1000	1500	2000	2500	3000	3500	4000
S/型材长度 Profile Length	281	381	481	581	681	781	881	981	1081	1181	1681	2181	2681	3181	3681	4181
L/总长 Overall Length	566	666	766	866	966	1066	1166	1266	1366	1466	1966	2466	2966	3466	3966	4466
KG/重量 Weights	4.5	5.7	6.9	8.1	9.3	10.5	11.7	12.9	14.1	15.3	21.3	27.3	33.3	39.3	45.3	51.3

RXP80 110步进/NEMA43

●皮带驱动
Belt Drive

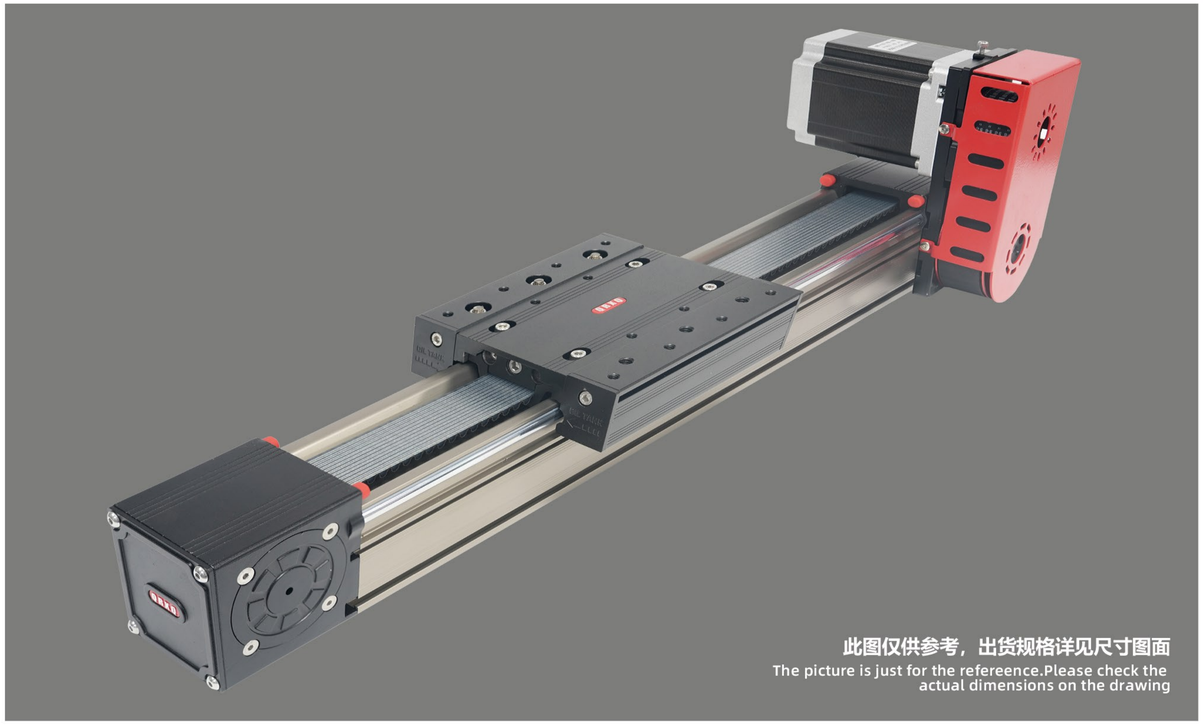

最大行程 Maximum Stroke	可拼接 Splicable	电机转速 Motor Speed	1200/Min	电机扭矩 Motor Torque	12N.m	皮带型号 Belt Model	8M-35

型号表达方式/Model Expression

RXP80X — L68 — 100 — RU — A — Q110/115 — N3 — DJ2 — HB-3M

本体型号 Model

X	RXP80X
C	RXP80C
H	RXP80H

导程 Lead

68	68mm

行程 Stroke

A	单出轴 Single Outlet shaft
B	双出轴 Double Outlet Shaft

电机长度 Motor Length

滑台型号 Slide Models

马达位置 Motor position

RU	马达右上折 /Motor Upper Right Fold
RD	马达右下折 /Motor Right Down Fold
RB	马达右后折 /Motor Right rear fold
LU	马达左上折 /Motor Left Upper Fold
LD	马达左下折 /Motor Left Down Fold
LB	马达左后折 /Motor Left rear fold

马达品牌/功率 Motor Brand/Power

Q	110/NEMA43
Y	110/NEMA43
L	110/NEMA43

感应器/数量 Sensor/Quantity

0	无/No sensor
1	1只 1Pc
2	2只 2Pc
3	3只 3Pc
-	-

*N代表NPN/N for NPN
*P代表PNP/P for PNP

固定地脚/数量 Foundation/Quantity

0	无/No Foundation
1	1只 1Pc
2	2只 2Pc
3	3只 3Pc
-	-

马达选型 Motor Selection

HB-3M	厂家提供步进电机-线3米 Provision Of Motors - Line 3M
HBS-3M	厂家提供抱闸步进电机-线3米 Provide Brake Motor-Line 3M
HBH-3M	厂家提供闭环电机-线3米 Provide Encoder Motor-Line 3M
HBC-3M	厂家提供抱闸闭环电机-线3米 Brake With Encoder - Line 3M
HN	不含电机 客户提供 Motor Not Supplied

*HN-不含电机需要客户提供图纸
*HN - Drawings Required Without Motor

创新 用心 放心/Innovation with heart and mind

滑台安装尺寸/ Slide Mounting Size

X

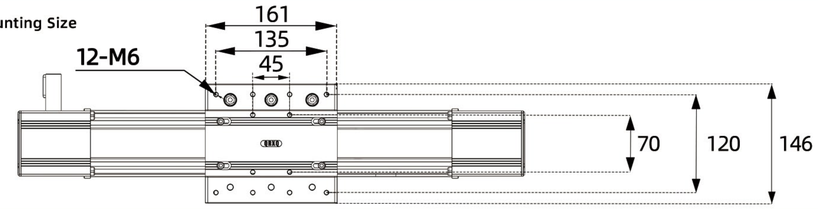

C

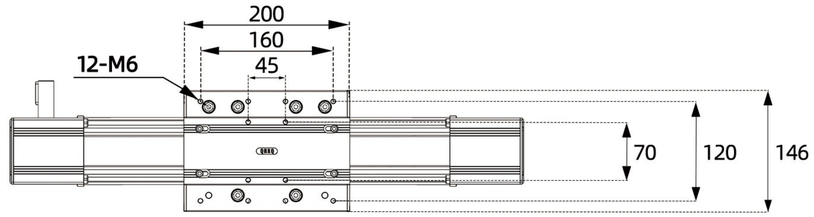

H

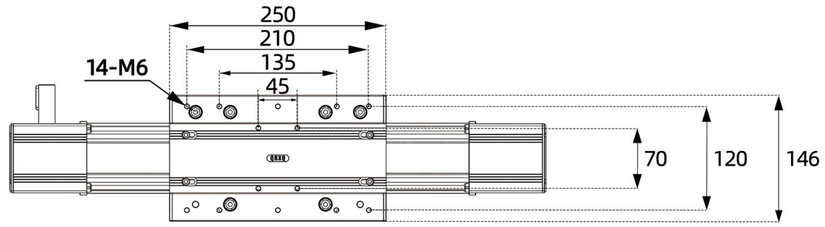

容许负载力矩表 Allowable Load Moment Table

规格 SPEC	位置重复精度(mm) Repeat positioning accuracy		±0.1
	导程Lead(mm)	R/L	无
		RU/RD/RB	68
	建议速度/ Suggested Speed		0-1500/s
	建议负载 Suggested Load	水平负载 HoriZontal Loads	70KG
		垂直负载 Vertical Load	25KG
	标准行程(mm)Stroke Pitch/mm		100-5500
元件 PARTS	型材本体宽度（mm） Profile body width（mm）		80
	联轴器Coupler		无
	感应器Sensor	外挂Outside	EE-SX674(NPN/PNP)
	固定地脚型号 Fixed Foundation		RXP80DJ

DJ固定地脚尺寸图/Linear Module Foundation Size

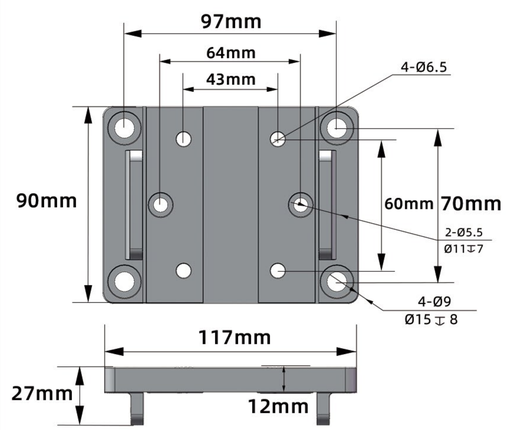

搭配步进马达一览表 Matching Stepper Motor List

品牌/Brand	马达品牌 Motor Brand	电机扭矩 Motor Torque	电源电压 Supply Voltage	步进马达型号 Stepper Motor Model	驱动器型号 Driver Model
联动瑞芯 QRXQ	Q	12N.m	AC220V	RX110/115	YKD2822M
研控 Yakotec	Y	12N.m	AC220V	YK110HB115	YKD2822M
雷赛 Leadshine	L	12N.m	AC220V	110CM12	DM1182

RU 马达右上折Motor Upper Right Fold

RU与LU对称，距离相同RU/LU symmetry, same distance

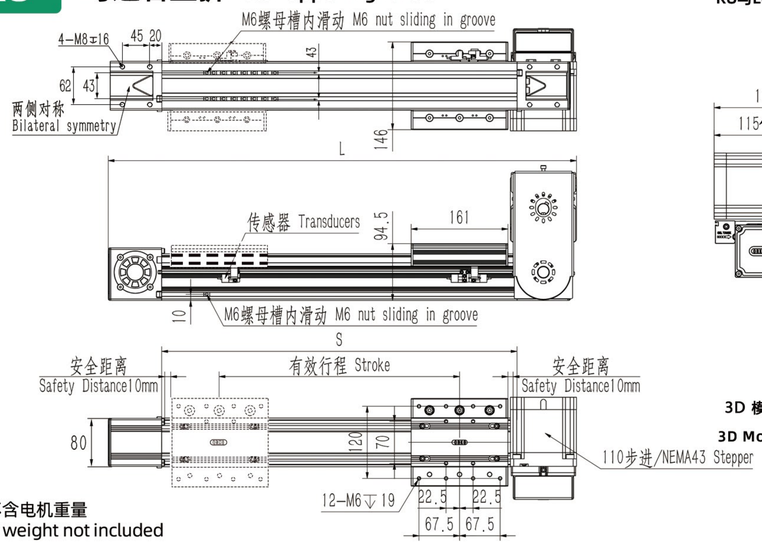

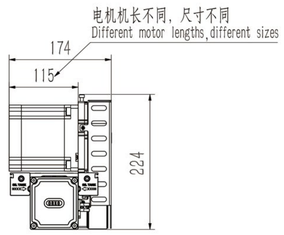

3D 模型下载:www.rxkj58.com(中国)
3D Model:www.qrxq5858.com(其他国家)

注：不含电机重量
Motor weight not included

单位 Unit:mm

有效行程/Stroke	100	200	300	400	500	600	700	800	900	1000	1500	2000	2500	3000	3500	4000
S/型材长度 Profile Length	281	381	481	581	681	781	881	981	1081	1181	1681	2181	2681	3181	3681	4181
L/总长 Overall Length	469	569	669	769	869	969	1069	1169	1269	1369	1869	2369	2869	3369	3869	4369
KG/重量 Weights	4.5	5.7	6.9	8.1	9.3	10.5	11.7	12.9	14.1	15.3	21.3	27.3	33.3	39.3	45.3	51.3

RD 马达右下折Motor Right Down Fold

RD与LD对称，距离相同RD/LD symmetry, same distance

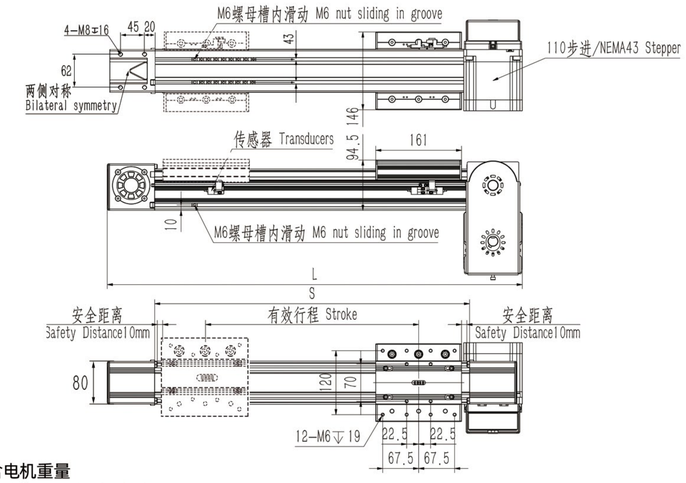

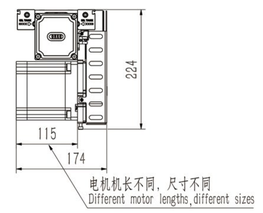

3D 模型下载:www.rxkj58.com(中国)
3D Model:www.qrxq5858.com(其他国家)

注：不含电机重量
Motor weight not included

单位 Unit:mm

有效行程/Stroke	100	200	300	400	500	600	700	800	900	1000	1500	2000	2500	3000	3500	4000
S/型材长度 Profile Length	281	381	481	581	681	781	881	981	1081	1181	1681	2181	2681	3181	3681	4181
L/总长 Overall Length	469	569	669	769	869	969	1069	1169	1269	1369	1869	2369	2869	3369	3869	4369
KG/重量 Weights	4.5	5.7	6.9	8.1	9.3	10.5	11.7	12.9	14.1	15.3	21.3	27.3	33.3	39.3	45.3	51.3

RB 马达右后折Motor Right Rear Fold

RB与LB对称，距离相同RB/LB symmetry, same distance

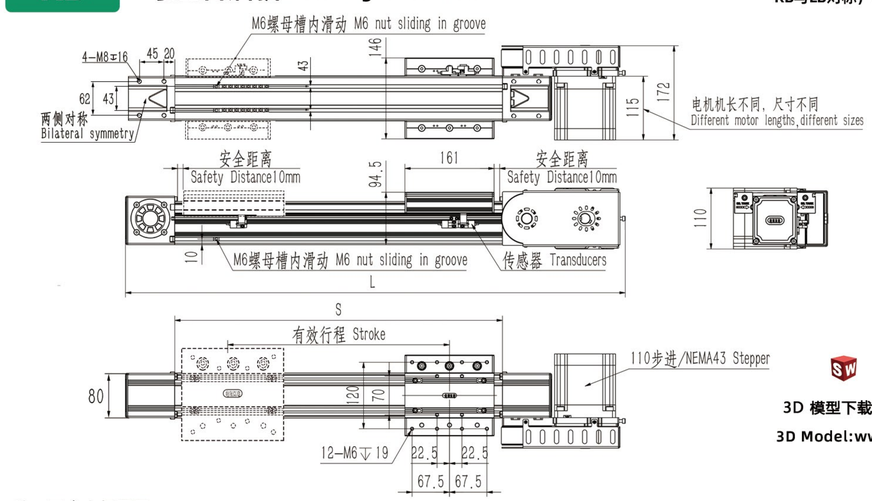

3D 模型下载:www.rxkj58.com(中国)
3D Model:www.qrxq5858.com(其他国家)

注：不含电机重量
Motor weight not included

单位 Unit:mm

有效行程/Stroke	100	200	300	400	500	600	700	800	900	1000	1500	2000	2500	3000	3500	4000
S/型材长度 Profile Length	281	381	481	581	681	781	881	981	1081	1181	1681	2181	2681	3181	3681	4181
L/总长 Overall Length	591	691	791	891	991	1091	1191	1291	1391	1491	1991	2491	2991	3491	3991	4491
KG/重量 Weights	4.5	5.7	6.9	8.1	9.3	10.5	11.7	12.9	14.1	15.3	21.3	27.3	33.3	39.3	45.3	51.3

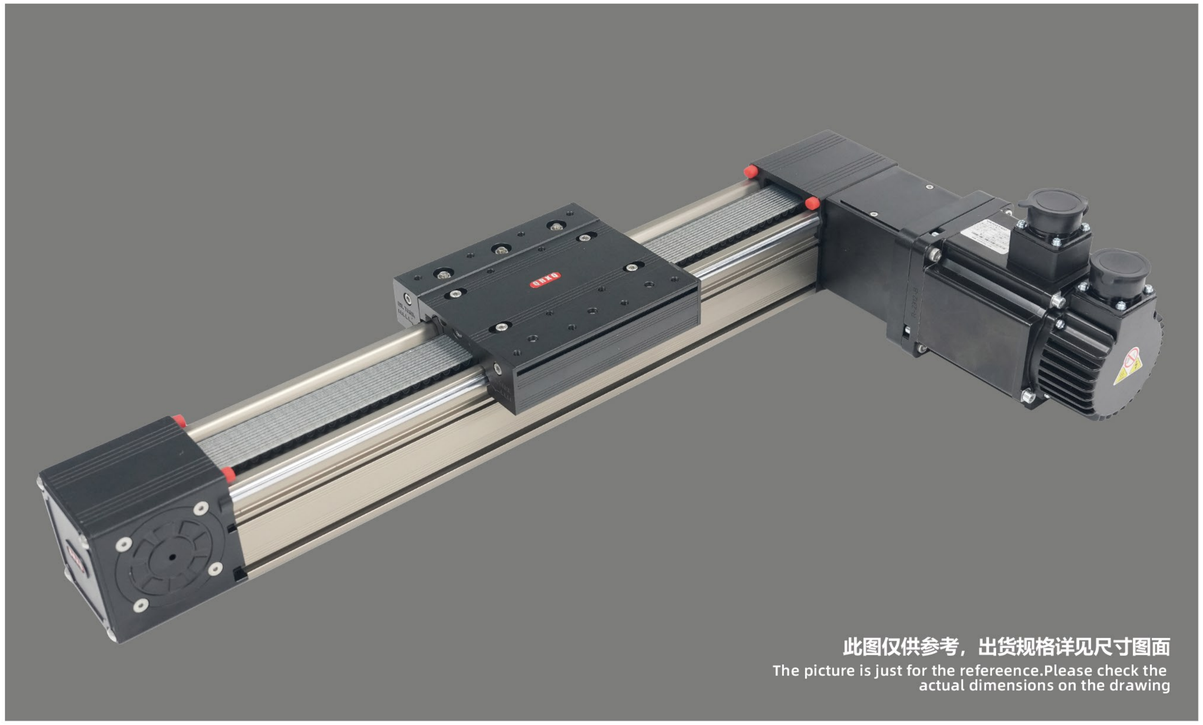

最大行程 Maximum Stroke	可拼接 Splicable
电机转速 Motor Speed	3000/Min
电机扭矩 Motor Torque	3.18N.m
皮带型号 Belt Model	8M-35

型号表达方式/Model Expression

RXP80X — L160 — 100 — R — A — Y/1KW — N3 — DJ2 — HS-3M

本体型号 Model

导程 Lead

160	160mm

行程 Stroke

A	单出轴 Single Outlet shaft
B	双出轴 Double Outlet Shaft

马达功率 Motor Power

滑台型号 Slide Models

X	RXP80X
C	RXP80C
H	RXP80H

马达位置 Motor position

R	马达右折 /Motor Right Fold
L	马达左折 /Motor Left Fold
RU	马达右上折 /Motor Upper Right Fold
RD	马达右下折 /Motor Right Down Fold
RB	马达右后折 /Motor Right rear fold
LU	马达左上折 /Motor Left Upper Fold
LD	马达左下折 /Motor Left Down Fold
LB	马达左后折 /Motor Left rear fold

马达品牌/功率 Motor Brand/Power

Y	1KW
H	1KW
T	1KW

感应器/数量 Sensor/Quantity

0	无/No sensor
1	1只 1Pc
2	2只 2Pc
3	3只 3Pc
-	-

*N代表NPN/N for NPN
*P代表PNP/P for PNP

固定地脚/数量 Foundation/Quantity

0	无/No Foundation
1	1只 1Pc
2	2只 2Pc
3	3只 3Pc
-	-

马达选型 Motor Selection

HS-3M	厂家提供伺服电机-线3米 Provide Servo Motor-Line 3M
HSS-3M	厂家提供伺服电机-带抱闸-线3米 Servo Motor With Holding Brake - Line 3M
HN	不含电机 客户提供 Motor Not Supplied

*HN-不含电机需要客户提供图纸
*HN - Drawings Required Without Motor

RXP80 1KW伺服电机 SERVO MOTOR

滑台安装尺寸/ Slide Mounting Size

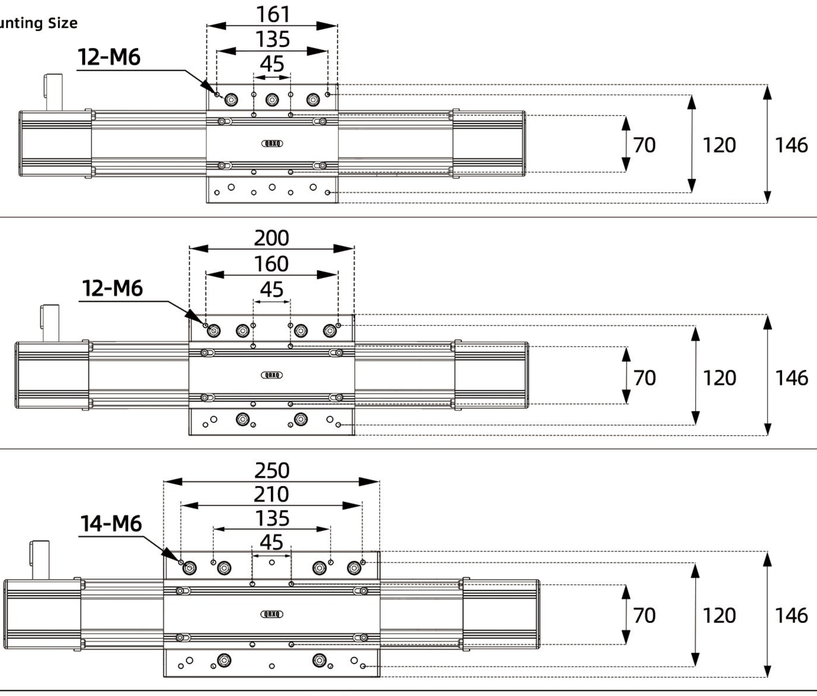

容许负载力矩表 Allowable Load Moment Table

规格 SPEC	位置重复精度(mm) Repeat positioning accuracy		±0.1
	导程Lead(mm)	R/L	160
		RU/RD/RB	125
	建议速度/ Suggested Speed		0-2200/s
	建议负载 Suggested Load	水平负载 HoriZontal Loads	70KG
		垂直负载 Vertical Load	25KG
	标准行程(mm)Stroke Pitch/mm		100-5500
元件 PARTS	型材本体宽度（mm） Profile body width（mm）		80
	联轴器Coupler		19*24
	感应器Sensor	外挂Outside	EE-SX674(NPN/PNP)
	固定地脚型号 Fixed Foundation		RXP80DJ

DJ固定地脚尺寸图/ Linear Module Foundation Size

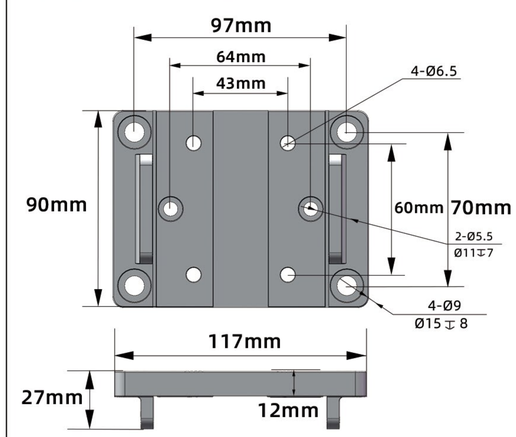

搭配步进马达一览表 Matching Stepper Motor List

品牌/Brand	马达品牌 Motor Brand	电机扭矩 Motor Torque	电源电压 Supply Voltage	伺服马达型号 Servo Motor Models	驱动器型号 Driver Model
研控伺服 Yakotec	Y	3.18N.m	AC220V	AS2MJ-10-1030B-G321-N	P1-AS3-03P04M-Z01
汇川伺服 Inovance	H	3.18N.m	AC220V	MS1H4-10C30CB-T331R	SV630PS7R6
台达伺服 Delta	T	3.18N.m	AC220V	ECM-B3M-E21310RS1	ADS-B3-1021-L

RXP80 1KW伺服电机 SERVO MOTOR

●皮带驱动 Belt Drive

R 马达右折Motor Right Fold

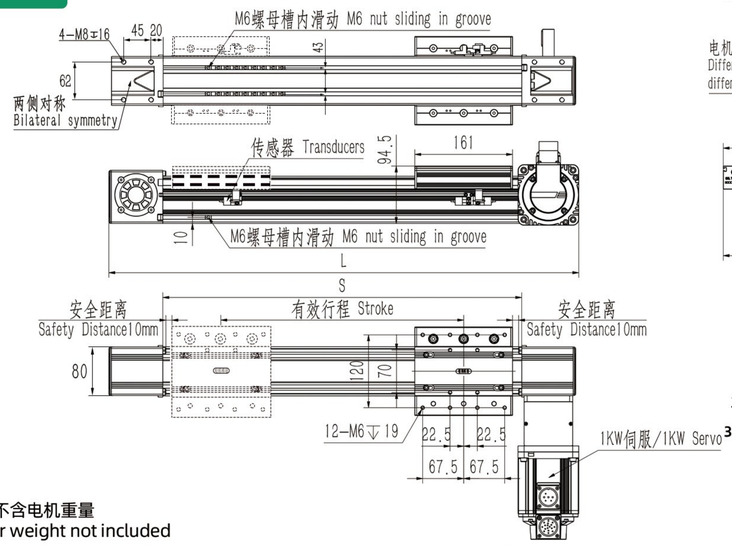

R与L对称，距离相同R/L symmetry, same distance

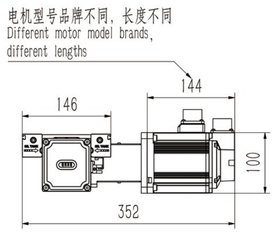

3D 模型下载:www.rxkj58.com(中国)
3D Model:www.qrxq5858.com(其他国家)

注：不含电机重量
Motor weight not included

单位 Unit:mm

有效行程/Stroke	100	200	300	400	500	600	700	800	900	1000	1500	2000	2500	3000	3500	4000
S/型材长度 Profile Length	281	381	481	581	681	781	881	981	1081	1181	1681	2181	2681	3181	3681	4181
L/总长 Overall Length	464	564	664	764	864	964	1064	1164	1264	1364	1864	2364	2864	3364	3864	4364
KG/重量 Weights	4.5	5.7	6.9	8.1	9.3	10.5	11.7	12.9	14.1	15.3	21.3	27.3	33.3	39.3	45.3	51.3

RU 马达右上折Motor Upper Right Fold

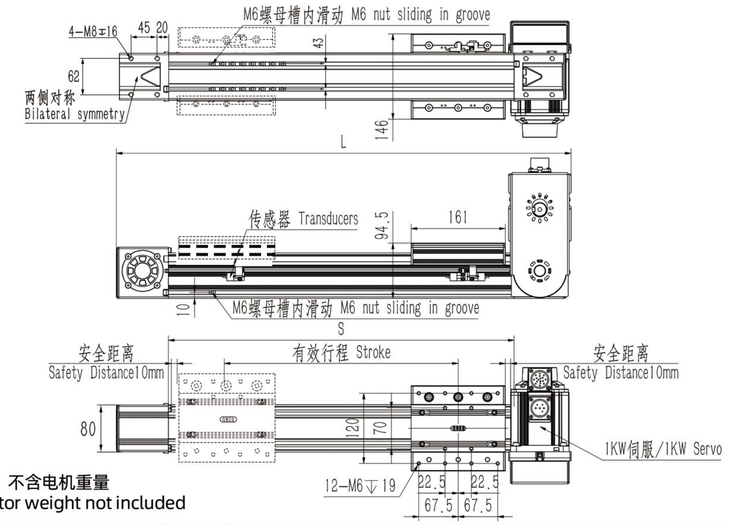

RU与LU对称，距离相同RU/LU symmetry, same distance

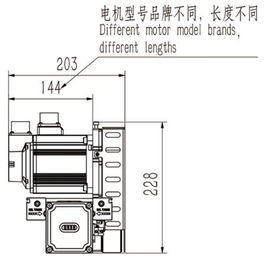

3D 模型下载:www.rxkj58.com(中国)
3D Model:www.qrxq5858.com(其他国家)

注：不含电机重量
Motor weight not included

单位 Unit:mm

有效行程/Stroke	100	200	300	400	500	600	700	800	900	1000	1500	2000	2500	3000	3500	4000
S/型材长度 Profile Length	281	381	481	581	681	781	881	981	1081	1181	1681	2181	2681	3181	3681	4181
L/总长 Overall Length	469	569	669	769	869	969	1069	1169	1269	1369	1869	2369	2869	3369	3869	4369
KG/重量 Weights	4.5	5.7	6.9	8.1	9.3	10.5	11.7	12.9	14.1	15.3	21.3	27.3	33.3	39.3	45.3	51.3

RXP80 1KW伺服电机 SERVO MOTOR

RD 马达右下折Motor Right Down Fold

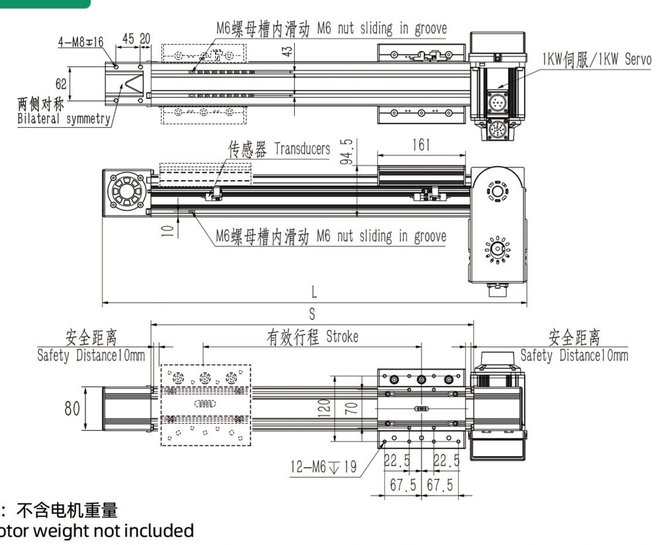

RD与LD对称，距离相同RD/LD symmetry, same distance

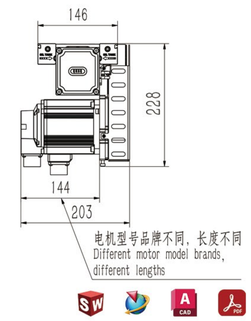

3D 模型下载:www.rxkj58.com(中国)
3D Model:www.qrxq5858.com(其他国家)

注：不含电机重量
Motor weight not included

单位 Unit:mm

有效行程/Stroke	100	200	300	400	500	600	700	800	900	1000	1500	2000	2500	3000	3500	4000
S/型材长度 Profile Length	281	381	481	581	681	781	881	981	1081	1181	1681	2181	2681	3181	3681	4181
L/总长 Overall Length	469	569	669	769	869	969	1069	1169	1269	1369	1869	2369	2869	3369	3869	4369
KG/重量 Weights	4.5	5.7	6.9	8.1	9.3	10.5	11.7	12.9	14.1	15.3	21.3	27.3	33.3	39.3	45.3	51.3

RB 马达右后折Motor Right Rear Fold

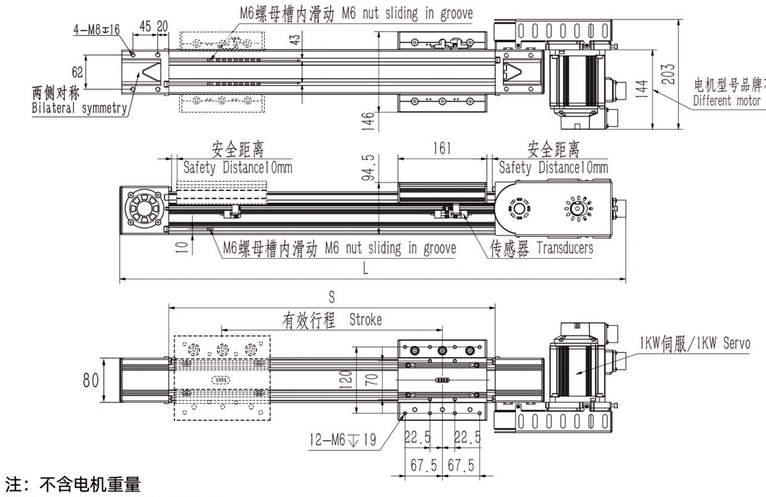

RB与LB对称，距离相同RB/LB symmetry, same distance

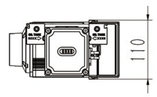

3D 模型下载:www.rxkj58.com(中国)
3D Model:www.qrxq5858.com(其他国家)

注：不含电机重量
Motor weight not included

单位 Unit:mm

有效行程/Stroke	100	200	300	400	500	600	700	800	900	1000	1500	2000	2500	3000	3500	4000
S/型材长度 Profile Length	281	381	481	581	681	781	881	981	1081	1181	1681	2181	2681	3181	3681	4181
L/总长 Overall Length	595	695	795	895	995	1095	1195	1295	1395	1495	1995	2495	2995	3495	3995	4495
KG/重量 Weights	4.5	5.7	6.9	8.1	9.3	10.5	11.7	12.9	14.1	15.3	21.3	27.3	33.3	39.3	45.3	51.3

RXP80Z 750W伺服电机 SERVO MOTOR

●皮带驱动
Belt Drive

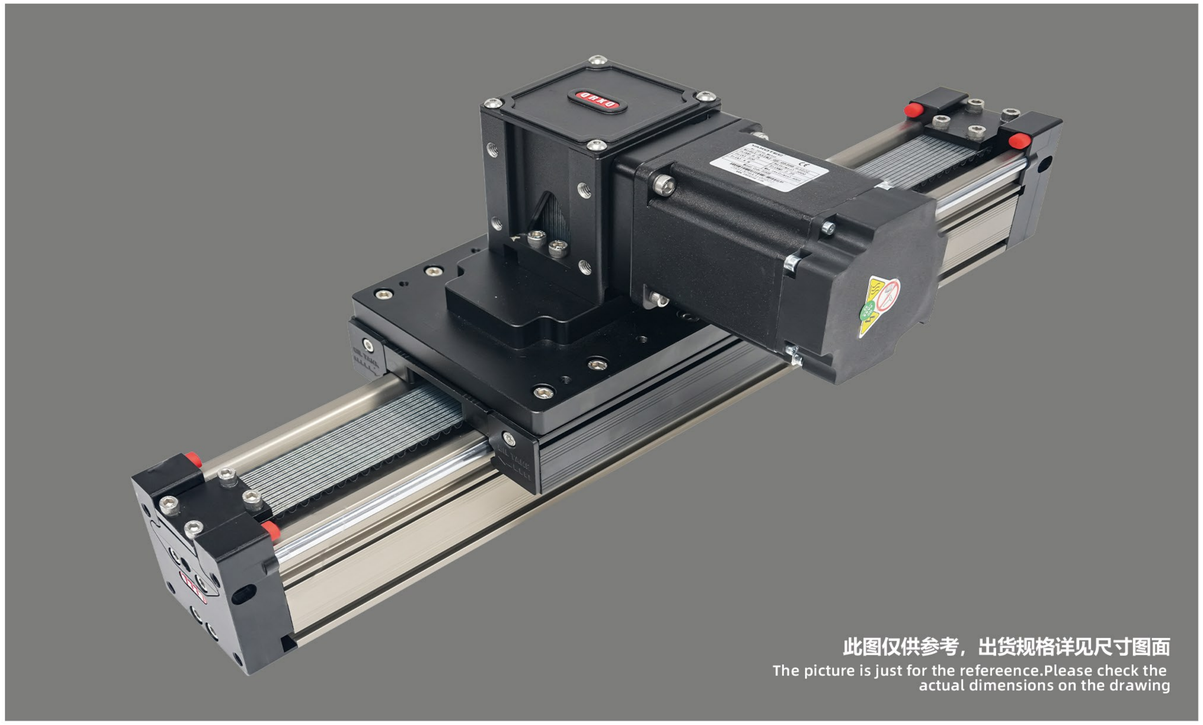

最大行程 Maximum Stroke	可拼接 Splicable
电机转速 Motor Speed	3000/Min
电机扭矩 Motor Torque	2.39N.m
皮带型号 Belt Model	8M-35

型号表达方式/Model Expression

RXP80Z — L160 — 100 — R — A — Y/750W — N3 — DJ2 — HS-3M

本体型号 Model

导程 Lead

160	160mm

行程 Stroke

A	单出轴 Single Outlet shaft
B	双出轴 Double Outlet Shaft

马达功率 Motor Power

马达位置 Motor position

R	马达右折 /Motor Right Fold
L	马达左折 /Motor Left Fold
RU	马达右上折 /Motor Upper Right Fold
RF	马达右前折 /Motor fold right forward
RB	马达右后折 /Motor Right rear fold
LU	马达左上折 /Motor Left Upper Fold
LF	马达左前折 /Motor left front fold
LB	马达左后折 /Motor Left rear fold

马达品牌/功率 Motor Brand/Power

Y	750W
H	750W
T	750W

感应器/数量 Sensor/Quantity

0	无/No sensor
1	1只 1Pc
2	2只 2Pc
3	3只 3Pc
-	-

*N代表NPN/N for NPN
*P代表PNP/P for PNP

固定地脚/数量 Foundation/Quantity

0	无/No Foundation
1	1只 1Pc
2	2只 2Pc
3	3只 3Pc
-	-

马达选型 Motor Selection

HS-3M	厂家提供伺服电机-线3米 Provide Servo Motor-Line 3M
HSS-3M	厂家提供伺服电机-带抱闸-线3米 Servo Motor With Holding Brake - Line 3M
HN	不含电机 客户提供 Motor Not Supplied

*HN-不含电机需要客户提供图纸
*HN - Drawings Required Without Motor

创新 用心 放心/Innovation with heart and mind

RXP80Z 750W伺服电机 SERVO MOTOR

容许负载力矩表 Allowable Load Moment Table

规格 SPEC	位置重复精度(mm) Repeat positioning accuracy		±0.1
	导程Lead(mm)	R/L	160
		RU/RF/RB	68
	建议速度/ Suggested Speed		0-2200/s
	建议负载 Suggested Load	水平负载 HoriZontal Loads	70KG
		垂直负载 Vertical Load	25KG
	标准行程(mm)Stroke Pitch/mm		100-5500
元件 PARTS	型材本体宽度（mm） Profile body width（mm）		80
	联轴器Coupler		直插
	感应器Sensor	外挂Outside	EE-SX674(NPN/PNP)
	固定地脚型号 Fixed Foundation		RXP80DJ

DJ固定地脚尺寸图/Linear Module Foundation Size

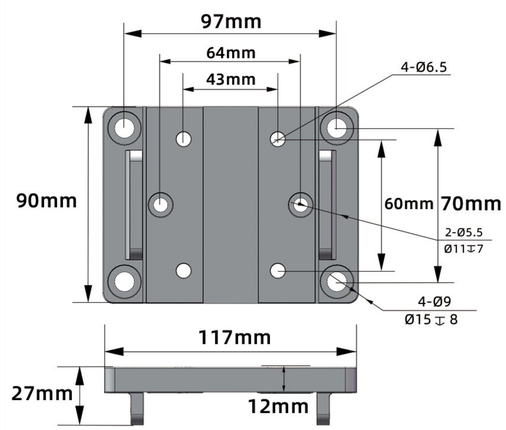

搭配步进马达一览表 Matching Stepper Motor List

品牌/Brand	马达品牌 Motor Brand	电机扭矩 Motor Torque	电源电压 Supply Voltage	伺服马达型号 Servo Motor Models	驱动器型号 Driver Model
研控伺服 Yakotec	Y	2.39N.m	AC220V	AS1MJ-08-0830B-G322Z	P1-AS3-03P04M-Z01
汇川伺服 Inovance	H	2.39N.m	AC220V	MS1H4-75B30CB-T331R	SV63ONSIR6I
台达伺服 Delta	T	2.39N.m	AC220V	ECM-B3M-C20807RS1	ASD-B3-0721-L

R 马达右折 Motor Right Fold

R与L对称，距离相同R/L symmetry, same distance

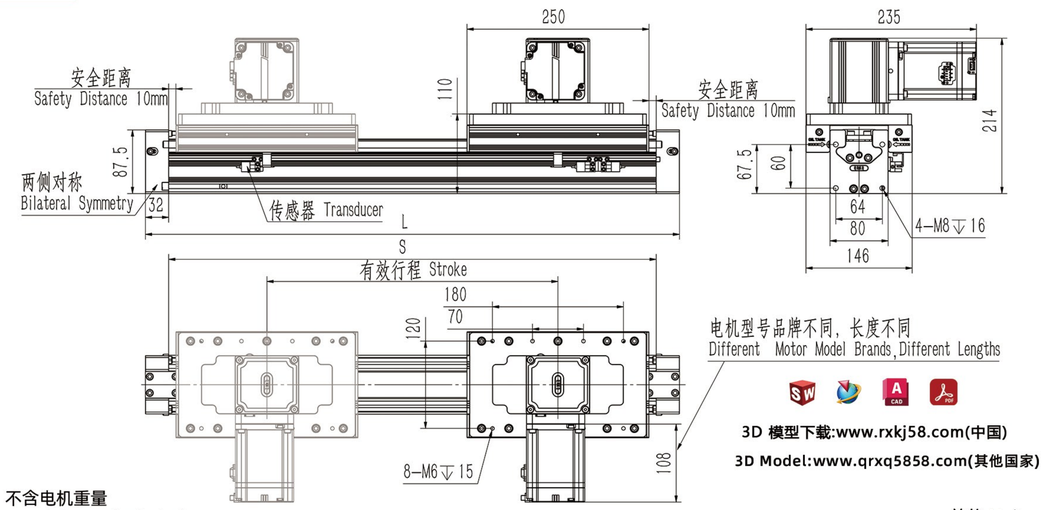

3D 模型下载:www.rxkj58.com(中国)
3D Model:www.qrxq5858.com(其他国家)

注：不含电机重量
Motor weight not included

单位 Unit:mm

有效行程/Stroke	100	200	300	400	500	600	700	800	900	1000	1500	2000	2500	3000	3500	4000
S/型材长度 Profile Length	370	470	570	670	770	870	970	1070	1170	1270	1770	2270	2770	3270	3770	4270
L/总长 Overall Length	434	534	634	734	834	934	1034	1134	1234	1334	1834	2334	2834	3334	3834	4334
KG/重量 Weights	4.5	5.7	6.9	8.1	9.3	10.5	11.7	12.9	14.1	15.3	21.3	27.3	33.3	39.3	45.3	51.3

RU 马达右上折 Motor Right Up Fold

RU与LU对称，距离相同RU/LU symmetry, same distance

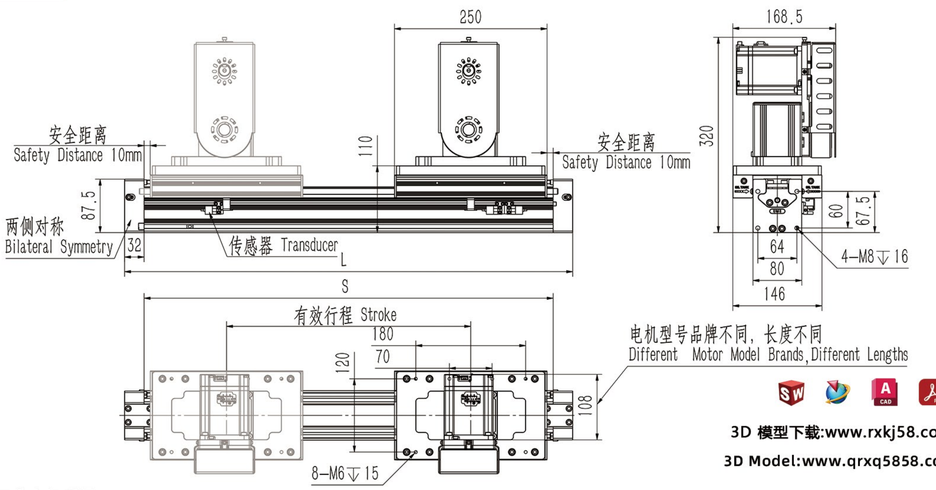

3D 模型下载:www.rxkj58.com(中国)
3D Model:www.qrxq5858.com(其他国家)

注：不含电机重量
Motor weight not included

单位 Unit:mm

有效行程/Stroke	100	200	300	400	500	600	700	800	900	1000	1500	2000	2500	3000	3500	4000
S/型材长度 Profile Length	370	470	570	670	770	870	970	1070	1170	1270	1770	2270	2770	3270	3770	4270
L/总长 Overall Length	434	534	634	734	834	934	1034	1134	1234	1334	1834	2334	2834	3334	3834	4334
KG/重量 Weights	4.5	5.7	6.9	8.1	9.3	10.5	11.7	12.9	14.1	15.3	21.3	27.3	33.3	39.3	45.3	51.3

RF 马达右前折 Motor Right Front Fold

RF与LF对称，距离相同RF/LF symmetry, same distance

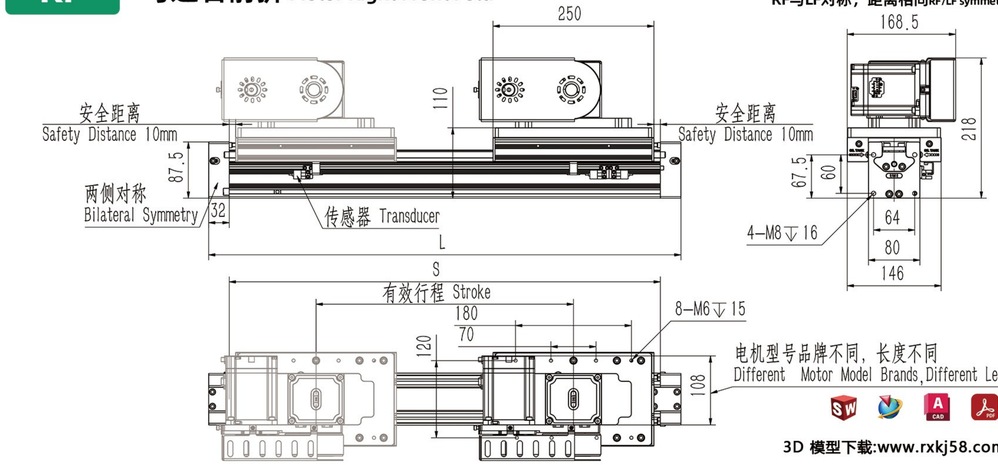

3D 模型下载:www.rxkj58.com(中国)
3D Model:www.qrxq5858.com(其他国家)

注：不含电机重量
Motor weight not included

单位 Unit:mm

有效行程/Stroke	100	200	300	400	500	600	700	800	900	1000	1500	2000	2500	3000	3500	4000
S/型材长度 Profile Length	370	470	570	670	770	870	970	1070	1170	1270	1770	2270	2770	3270	3770	4270
L/总长 Overall Length	434	534	634	734	834	934	1034	1134	1234	1334	1834	2334	2834	3334	3834	4334
KG/重量 Weights	4.5	5.7	6.9	8.1	9.3	10.5	11.7	12.9	14.1	15.3	21.3	27.3	33.3	39.3	45.3	51.3

RB 马达右后折 Motor Right Rear Fold

RB与LB对称，距离相同RB/LB symmetry, same distance

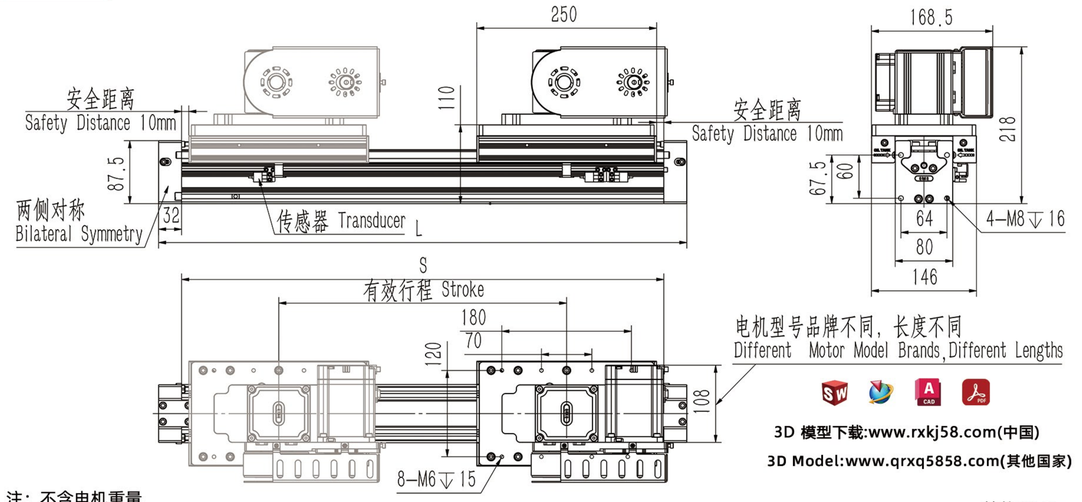

3D 模型下载:www.rxkj58.com(中国)
3D Model:www.qrxq5858.com(其他国家)

注：不含电机重量
Motor weight not included

单位 Unit:mm

有效行程/Stroke	100	200	300	400	500	600	700	800	900	1000	1500	2000	2500	3000	3500	4000
S/型材长度 Profile Length	370	470	570	670	770	870	970	1070	1170	1270	1770	2270	2770	3270	3770	4270
L/总长 Overall Length	434	534	634	734	834	934	1034	1134	1234	1334	1834	2334	2834	3334	3834	4334
KG/重量 Weights	4.5	5.7	6.9	8.1	9.3	10.5	11.7	12.9	14.1	15.3	21.3	27.3	33.3	39.3	45.3	51.3

RXP100 110步进/NEMA43

●皮带驱动
Belt Drive

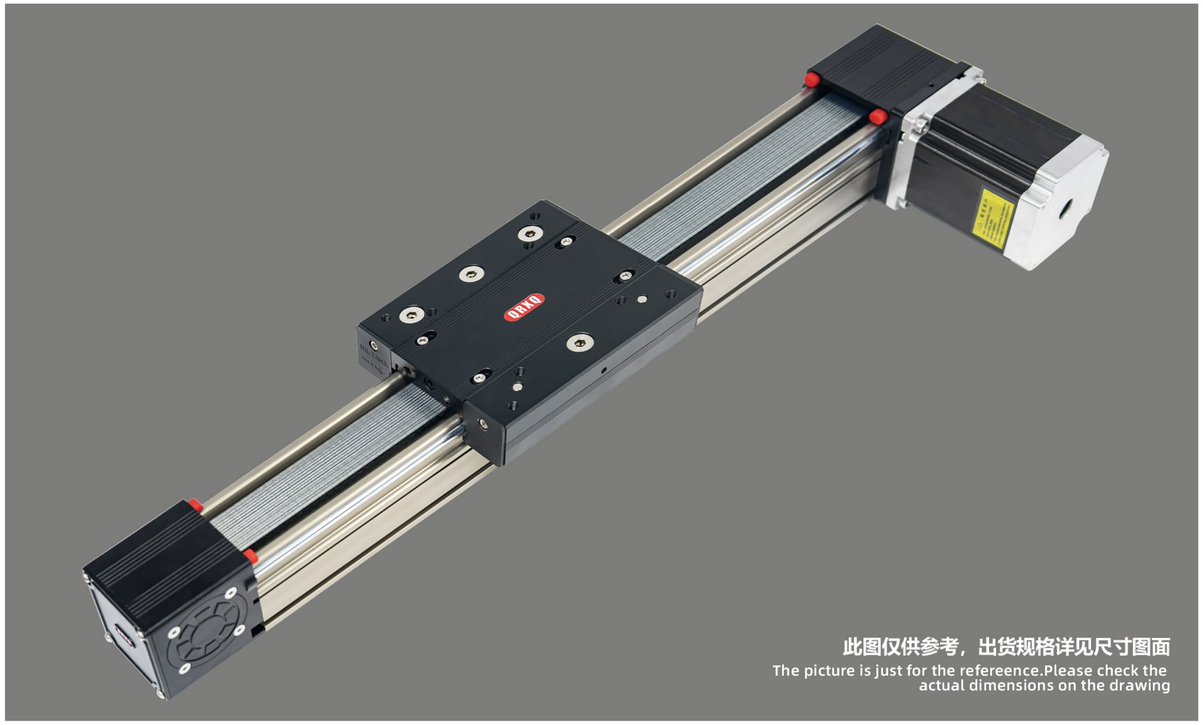

最大行程 Maximum Stroke	可拼接 Splicable
电机转速 Motor Speed	1200/Min
电机扭矩 Motor Torque	12N.m
皮带型号 Belt Model	8M-45

型号表达方式/Model Expression

RXP100X — L192 — 100 — R — A — Q110/115 — N3 — DJ2 — HB-3M

本体型号 Model	导程 Lead	行程 Stroke	马达位置	马达品牌/功率	电机长度 Motor Length	感应器/数量	固定地脚/数量	马达选型
滑台型号 Slide Models	192 192mm		单出轴 Single Outlet shaft: A 双出轴 Double Outlet Shaft: B					

滑台型号 Slide Models

X	RXP100X
C	RXP100C
H	RXP100H

马达位置 Motor position

R	马达右折 /Motor Right Fold
L	马达左折 /Motor Left Fold
RU	马达右上折 /Motor Upper Right Fold
RD	马达右下折 /Motor Right Down Fold
RB	马达右后折 /Motor Right rear fold
LU	马达左上折 /Motor Left Upper Fold
LD	马达左下折 /Motor Left Down Fold
LB	马达左后折 /Motor Left rear fold

马达品牌/功率 Motor Brand/Power

Q	110/NEMA43
Y	110/NEMA43
L	110/NEMA43

感应器/数量 Sensor/Quantity

0	无/No sensor
1	1只 1Pcs
2	2只 2Pcs
3	3只 3Pcs
-	-

*N代表NPN/N for NPN
*P代表PNP/P for PNP

固定地脚/数量 Foundation/Quantity

0	无/No Foundation
1	1只 1Pcs
2	2只 2Pcs
3	3只 3Pcs
-	-

马达选型 Motor Selection

HB-3M	厂家提供步进电机-线3米 Provision Of Motors - Line 3M
HBS-3M	厂家提供抱闸步进电机-线3米 Provide Brake Motor-Line 3M
HBH-3M	厂家提供闭环电机-线3米 Provide Encoder Motor-Line 3M
HBC-3M	厂家提供抱闸闭环电机-线3米 Brake With Encoder - Line 3M
HN	不含电机 客户提供 Motor Not Supplied

*HN-不含电机需要客户提供图纸
*HN - Drawings Required Without Motor

创新 用心 放心/Innovation with heart and mind

滑台安装尺寸/ Slide Mounting Size

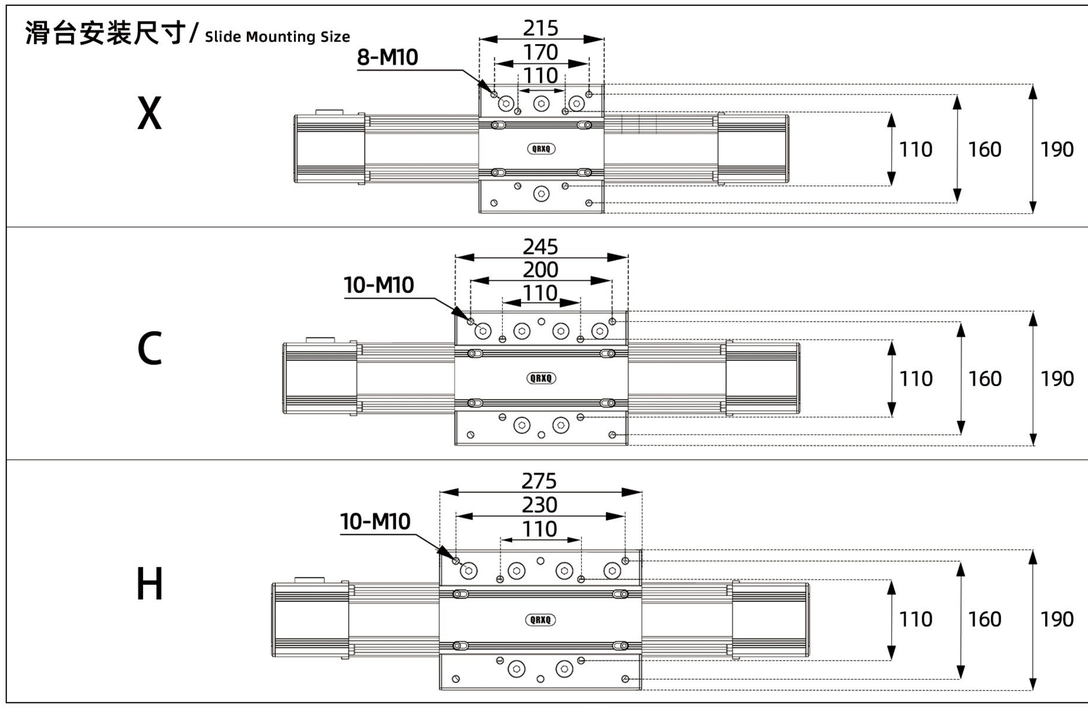

容许负载力矩表 Allowable Load Moment Table

规格 SPEC	位置重复精度(mm) Repeat positioning accuracy		±0.1
	导程Lead(mm)	R/L	192
		RU/RD/RB	80
	建议速度/ Suggested Speed		0-2000/s
	建议负载 Suggested Load	水平负载 HoriZontal Loads	120KG
		垂直负载 Vertical Load	40KG
	标准行程(mm)Stroke Pitch/mm		100-5500
元件 PARTS	型材本体宽度（mm） Profile body width（mm）		100
	联轴器Coupler		直插
	感应器Sensor	外挂Outside	EE-SX674(NPN/PNP)
	固定地脚型号 Fixed Foundation		RXP100DJ

DJ固定地脚尺寸图/Linear Module Foundation Size

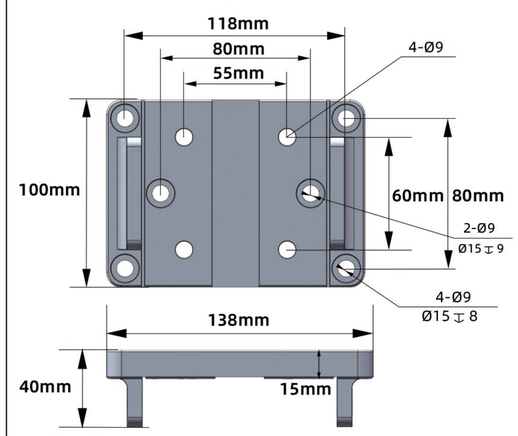

搭配步进马达一览表 Matching Stepper Motor List

品牌/Brand	马达品牌 Motor Brand	电机扭矩 Motor Torque	电源电压 Supply Voltage	步进马达型号 Stepper Motor Model	驱动器型号 Driver Model
联动瑞芯 QRXQ	Q	12N.m	AC220V	RX110/115	YKD2822A
研控 Yakotec	Y	12N.m	AC220V	YK110HB115	YKD2822M
雷赛 Leadshine	L	12N.m	AC220V	110CM12	DM1182

RXP100 110步进/NEMA43

●皮带驱动
Belt Drive

R 马达右折Motor Right Fold

R与L对称，距离相同R/L symmetry, same distance

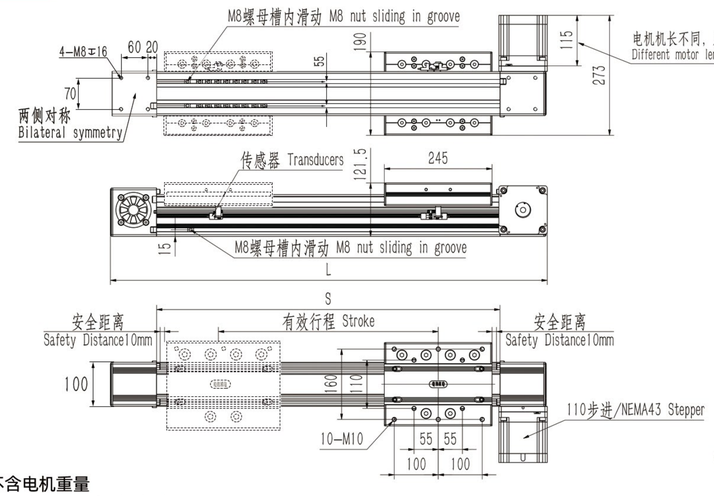

3D 模型下载:www.rxkj58.com(中国)
3D Model:www.qrxq5858.com(其他国家)

注：不含电机重量
Motor weight not included

单位 Unit:mm

有效行程/Stroke	100	200	300	400	500	600	700	800	900	1000	1500	2000	2500	3000	3500	4000
S/型材长度 Profile Length	365	465	565	665	765	865	965	1065	1165	1265	1765	2265	2765	3265	3765	4265
L/总长 Overall Length	578	678	778	878	978	1078	1178	1278	1378	1478	1978	2478	2978	3478	3978	4478
KG/重量 Weights	10.85	11.95	13.05	14.15	15.25	16.35	17.45	18.55	19.65	20.75	26.25	31.75	37.25	42.75	48.25	53.75

RU 马达右上折Motor Upper Right Fold

RU与LU对称，距离相同RU/LU symmetry, same distance

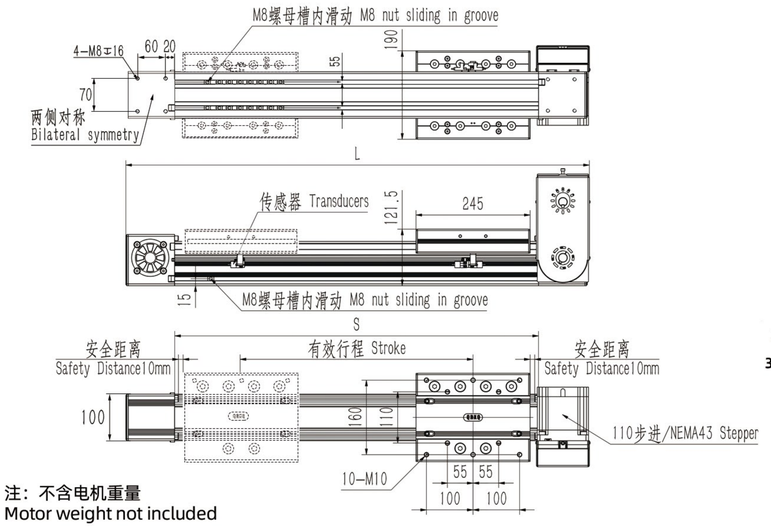

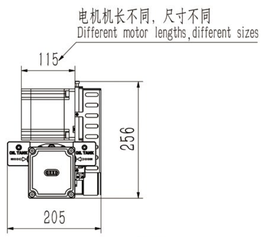

3D 模型下载:www.rxkj58.com(中国)
3D Model:www.qrxq5858.com(其他国家)

注：不含电机重量
Motor weight not included

单位 Unit:mm

有效行程/Stroke	100	200	300	400	500	600	700	800	900	1000	1500	2000	2500	3000	3500	4000
S/型材长度 Profile Length	365	465	565	665	765	865	965	1065	1165	1265	1765	2265	2765	3265	3765	4265
L/总长 Overall Length	582	682	782	882	982	1082	1182	1282	1382	1482	1982	2482	2982	3482	3982	4482
KG/重量 Weights	10.85	11.95	13.05	14.15	15.25	16.35	17.45	18.55	19.65	20.75	26.25	31.75	37.25	42.75	48.25	53.75

RXP100 110步进/NEMA43

RD 马达右下折Motor Right Down Fold

RD与LD对称，距离相同RD/LD symmetry, same distance

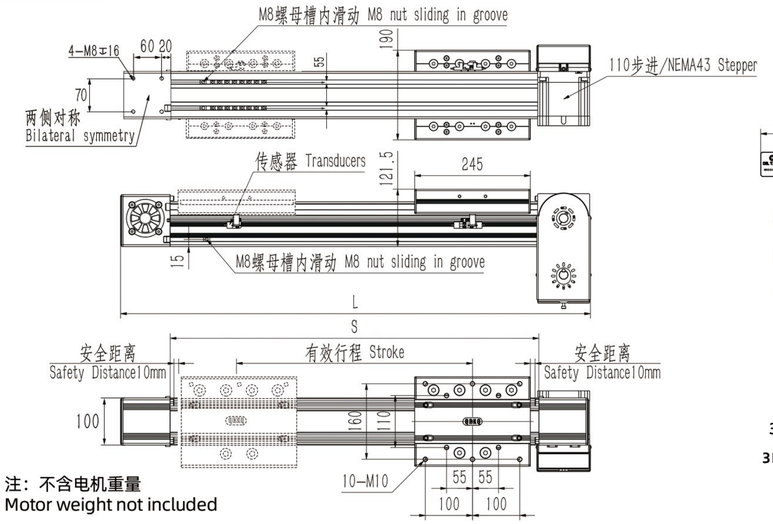

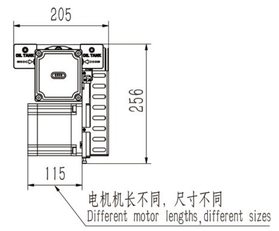

3D 模型下载:www.rxkj58.com(中国)
3D Model:www.qrxq5858.com(其他国家)

注：不含电机重量
Motor weight not included

单位 Unit:mm

有效行程/Stroke	100	200	300	400	500	600	700	800	900	1000	1500	2000	2500	3000	3500	4000
S/型材长度 Profile Length	365	465	565	665	765	865	965	1065	1165	1265	1765	2265	2765	3265	3765	4265
L/总长 Overall Length	582	682	782	882	982	1082	1182	1282	1382	1482	1982	2482	2982	3482	3982	4482
KG/重量 Weights	10.85	11.95	13.05	14.15	15.25	16.35	17.45	18.55	19.65	20.75	26.25	31.75	37.25	42.75	48.25	53.75

RB 马达右后折Motor Right Rear Fold

RB与LB对称，距离相同RB/LB symmetry, same distance

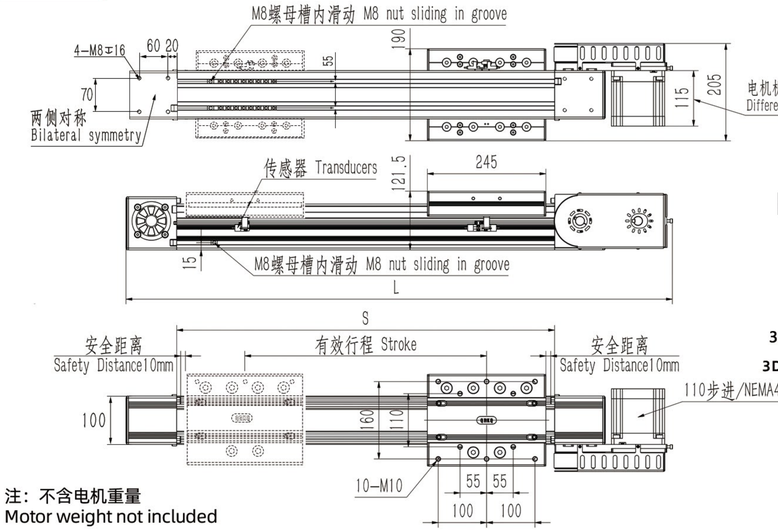

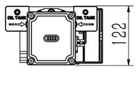

3D 模型下载:www.rxkj58.com(中国)
3D Model:www.qrxq5858.com(其他国家)

注：不含电机重量
Motor weight not included

单位 Unit:mm

有效行程/Stroke	100	200	300	400	500	600	700	800	900	1000	1500	2000	2500	3000	3500	4000
S/型材长度 Profile Length	365	465	565	665	765	865	965	1065	1165	1265	1765	2265	2765	3265	3765	4265
L/总长 Overall Length	719	819	919	1019	1119	1219	1319	1419	1519	1619	2119	2619	3119	3619	4119	4619
KG/重量 Weights	10.85	11.95	13.05	14.15	15.25	16.35	17.45	18.55	19.65	20.75	26.25	31.75	37.25	42.75	48.25	53.75

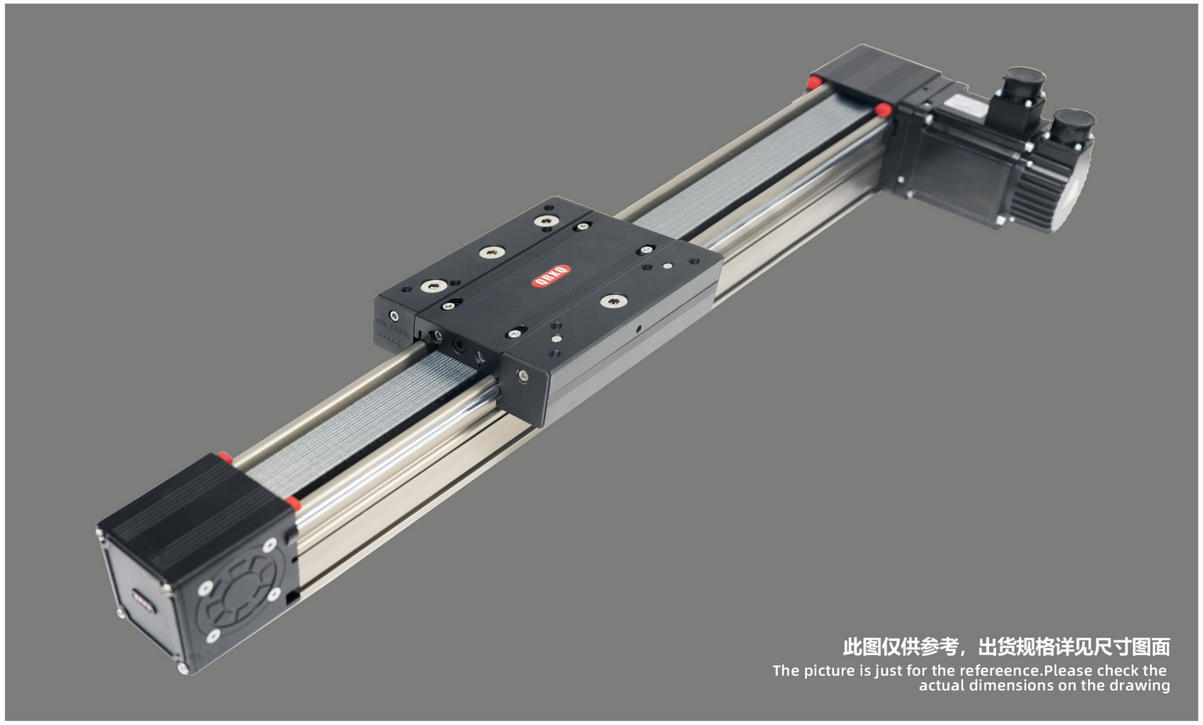

最大行程 Maximum Stroke	可拼接 Splicable
电机转速 Motor Speed	3000/Min
电机扭矩 Motor Torque	3.18N.m
皮带型号 Belt Model	8M-45

型号表达方式/Model Expression

RXP100X—L192 — 100 — R — A — Y/1KW — N3 — DJ2 — HS-3M

本体型号 Model

X	RXP100X
C	RXP100C
H	RXP100H

导程 Lead

192	192mm

行程 Stroke

马达位置 Motor position

R	马达右折 /Motor Right Fold
L	马达左折 /Motor Left Fold
RU	马达右上折 /Motor Upper Right Fold
RD	马达右下折 /Motor Right Down Fold
RB	马达右后折 /Motor Right rear fold
LU	马达左上折 /Motor Left Upper Fold
LD	马达左下折 /Motor Left Down Fold
LB	马达左后折 /Motor Left rear fold

A	单出轴 Single Outlet shaft
B	双出轴 Double Outlet Shaft

马达功率 Motor Power

马达品牌/功率 Motor Brand/Power

Y	1KW
H	1KW
T	1KW

感应器/数量 Sensor/Quantity

0	无/No sensor
1	1只 1Pcs
2	2只 2Pcs
3	3只 3Pcs
-	-

*N代表NPN/N for NPN
*P代表PNP/P for PNP

固定地脚/数量 Foundation/Quantity

0	无/No Foundation
1	1只 1Pcs
2	2只 2Pcs
3	3只 3Pcs
-	-

马达选型 Motor Selection

HS-3M	厂家提供伺服电机-线3米 Provide Servo Motor-Line 3M
HSS-3M	厂家提供伺服电机-带抱闸-线3米 Servo Motor With Holding Brake - Line 3M
HN	不含电机 客户提供 Motor Not Supplied

*HN-不含电机需要客户提供图纸
*HN - Drawings Required Without Motor

RXP100 1KW伺服电机 SERVO MOTOR

滑台安装尺寸/ Slide Mounting Size

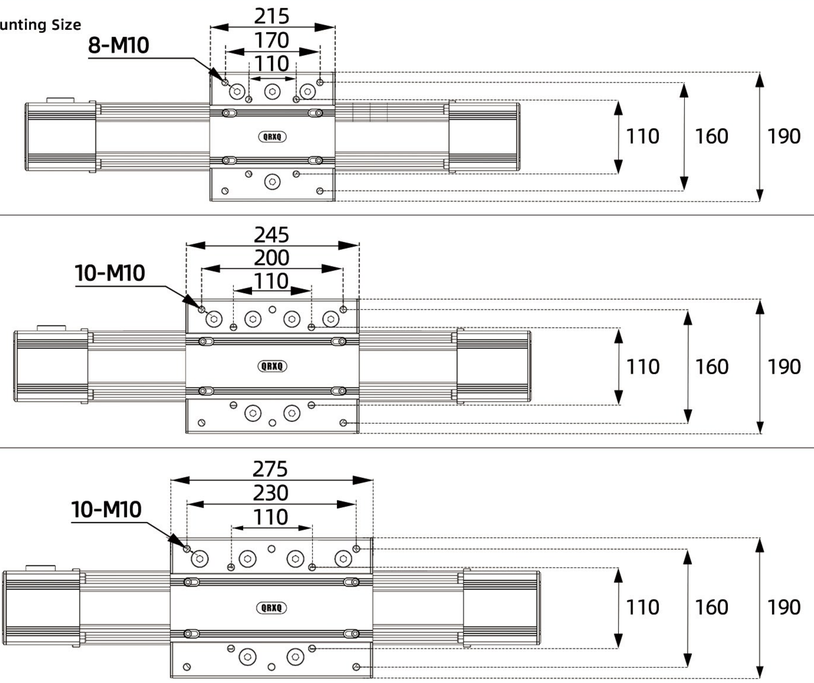

容许负载力矩表 Allowable Load Moment Table

规格 SPEC	位置重复精度(mm) Repeat positioning accuracy		±0.1
	导程Lead(mm)	R/L	192
		RU/RD/RB	80
	建议速度/ Suggested Speed		0-2500/s
	建议负载 Suggested Load	水平负载 HoriZontal Loads	120KG
		垂直负载 Vertical Load	40KG
	标准行程(mm)Stroke Pitch/mm		100-5500
元件 PARTS	型材本体宽度（mm） Profile body width（mm）		100
	联轴器Coupler		直插
	感应器Sensor	外挂Outside	EE-SX674(NPN/PNP)
	固定地脚型号 Fixed Foundation		RXP100DJ

DJ固定地脚尺寸图/Linear Module Foundation Size

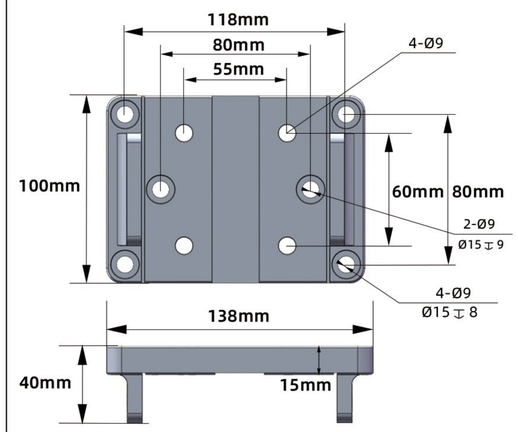

搭配步进马达一览表 Matching Stepper Motor List

品牌/Brand	马达品牌 Motor Brand	电机扭矩 Motor Torque	电源电压 Supply Voltage	伺服马达型号 Servo Motor Models	驱动器型号 Driver Model
研控伺服 Yakotec	Y	3.18N.m	AC220V	AS2MJ-10-1030B-G321-N	P1-AS3-03P04M-Z01
汇川伺服 Inovance	H	3.18N.m	AC220V	MS1H4-10C30CB-T331R	SV630PS7R6
台达伺服 Delta	T	3.18N.m	AC220V	ECM-B3M-E21310RS1	ADS-B3-1021-L

R 马达右折Motor Right Fold

R与L对称，距离相同R/L symmetry, same distance

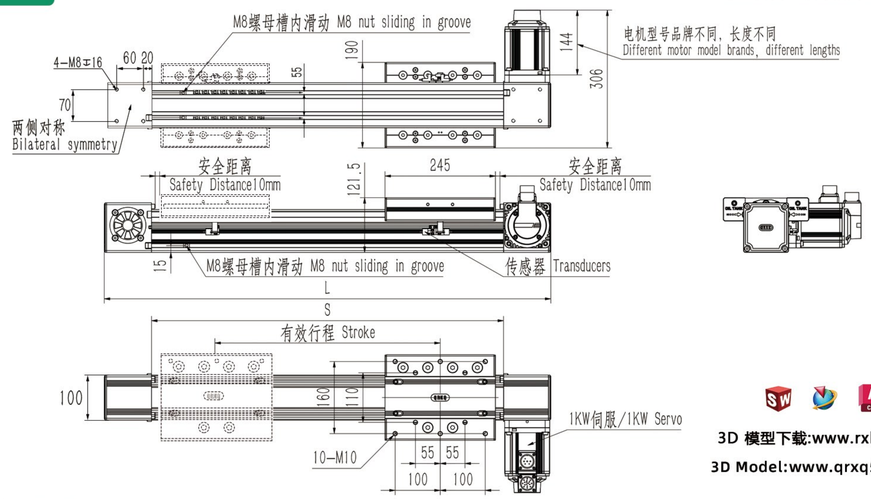

3D 模型下载:www.rxkj58.com(中国)
3D Model:www.qrxq5858.com(其他国家)

注：不含电机重量
Motor weight not included

单位 Unit:mm

有效行程/Stroke	100	200	300	400	500	600	700	800	900	1000	1500	2000	2500	3000	3500	4000
S/型材长度 Profile Length	365	465	565	665	765	865	965	1065	1165	1265	1765	2265	2765	3265	3765	4265
L/总长 Overall Length	575	675	775	875	975	1075	1175	1275	1375	1475	1975	2475	2975	3475	3975	4475
KG/重量 Weights	10.85	11.95	13.05	14.15	15.25	16.35	17.45	18.55	19.65	20.75	26.25	31.75	37.25	42.75	48.25	53.75

RU 马达右上折Motor Upper Right Fold

RU与LU对称，距离相同RU/LU symmetry, same distance

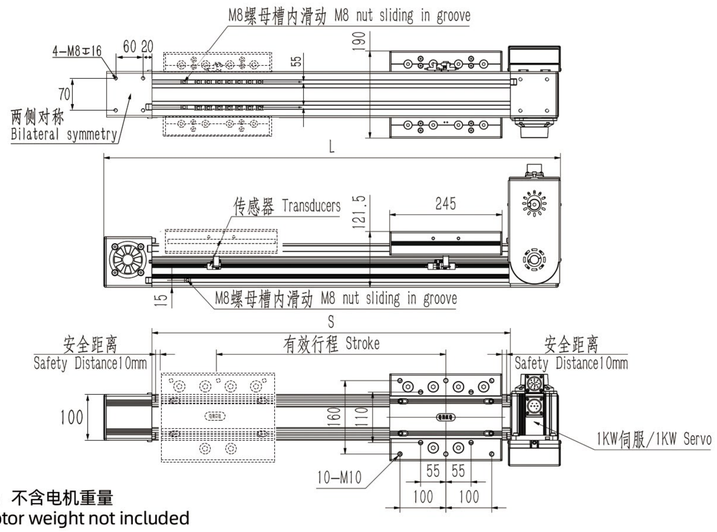

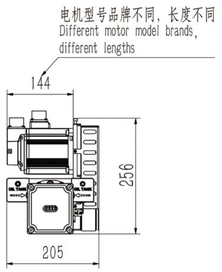

3D 模型下载:www.rxkj58.com(中国)
3D Model:www.qrxq5858.com(其他国家)

注：不含电机重量
Motor weight not included

单位 Unit:mm

有效行程/Stroke	100	200	300	400	500	600	700	800	900	1000	1500	2000	2500	3000	3500	4000
S/型材长度 Profile Length	365	465	565	665	765	865	965	1065	1165	1265	1765	2265	2765	3265	3765	4265
L/总长 Overall Length	582	682	782	882	982	1082	1182	1282	1382	1482	1982	2482	2982	3482	3982	4482
KG/重量 Weights	10.85	11.95	13.05	14.15	15.25	16.35	17.45	18.55	19.65	20.75	26.25	31.75	37.25	42.75	48.25	53.75

RD 马达右下折Motor Right Down Fold

RD与LD对称，距离相同RD/LD symmetry, same distance

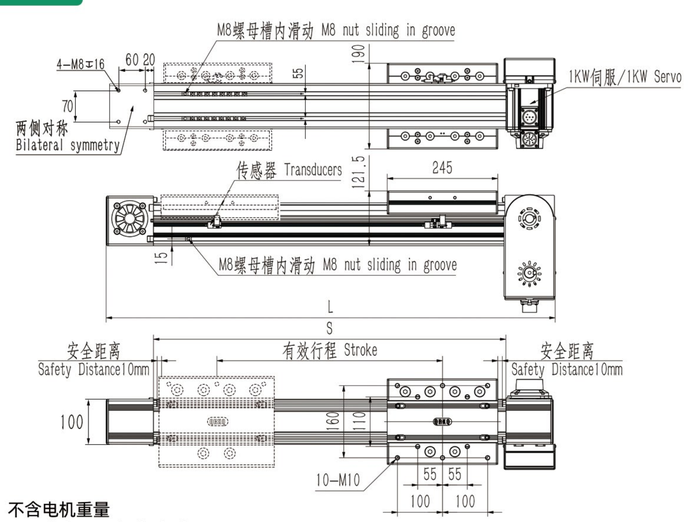

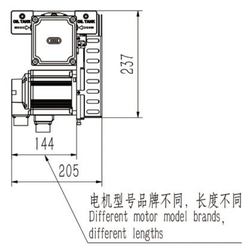

3D 模型下载:www.rxkj58.com(中国)
3D Model:www.qrxq5858.com(其他国家)

注：不含电机重量
Motor weight not included

单位 Unit:mm

有效行程/Stroke	100	200	300	400	500	600	700	800	900	1000	1500	2000	2500	3000	3500	4000
S/型材长度 Profile Length	381	481	581	681	781	881	981	1081	1181	1281	1781	2281	2781	3281	3781	4281
L/总长 Overall Length	596	696	796	896	996	1096	1196	1296	1396	1496	1996	2496	2996	3496	3996	4496
KG/重量 Weights	10.85	11.95	13.05	14.15	15.25	16.35	17.45	18.55	19.65	20.75	26.25	31.75	37.25	42.75	48.25	53.75

RB 马达右后折Motor Right Rear Fold

RB与LB对称，距离相同RB/LB symmetry, same distance

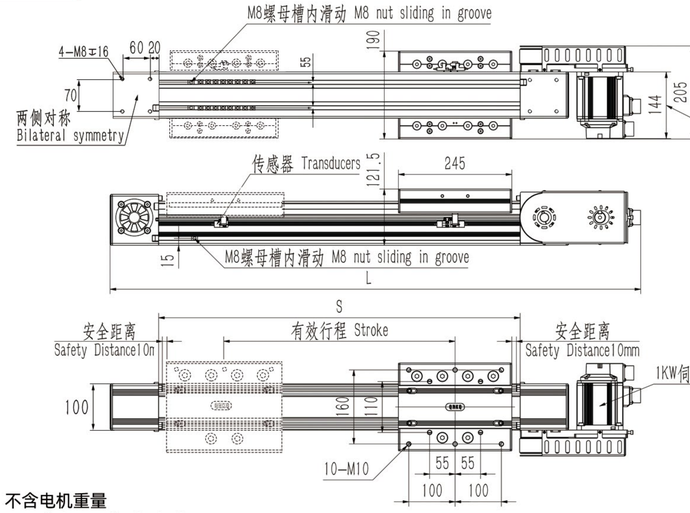

3D 模型下载:www.rxkj58.com(中国)
3D Model:www.qrxq5858.com(其他国家)

注：不含电机重量
Motor weight not included

单位 Unit:mm

有效行程/Stroke	100	200	300	400	500	600	700	800	900	1000	1500	2000	2500	3000	3500	4000
S/型材长度 Profile Length	365	465	565	665	765	865	965	1065	1165	1265	1765	2265	2765	3265	3765	4265
L/总长 Overall Length	719	819	919	1019	1119	1219	1319	1419	1519	1619	2119	2619	3119	3619	4119	4619
KG/重量 Weights	10.85	11.95	13.05	14.15	15.25	16.35	17.45	18.55	19.65	20.75	26.25	31.75	37.25	42.75	48.25	53.75

RXP100Z 1KW伺服电机 SERVO MOTOR

●皮带驱动
Belt Drive

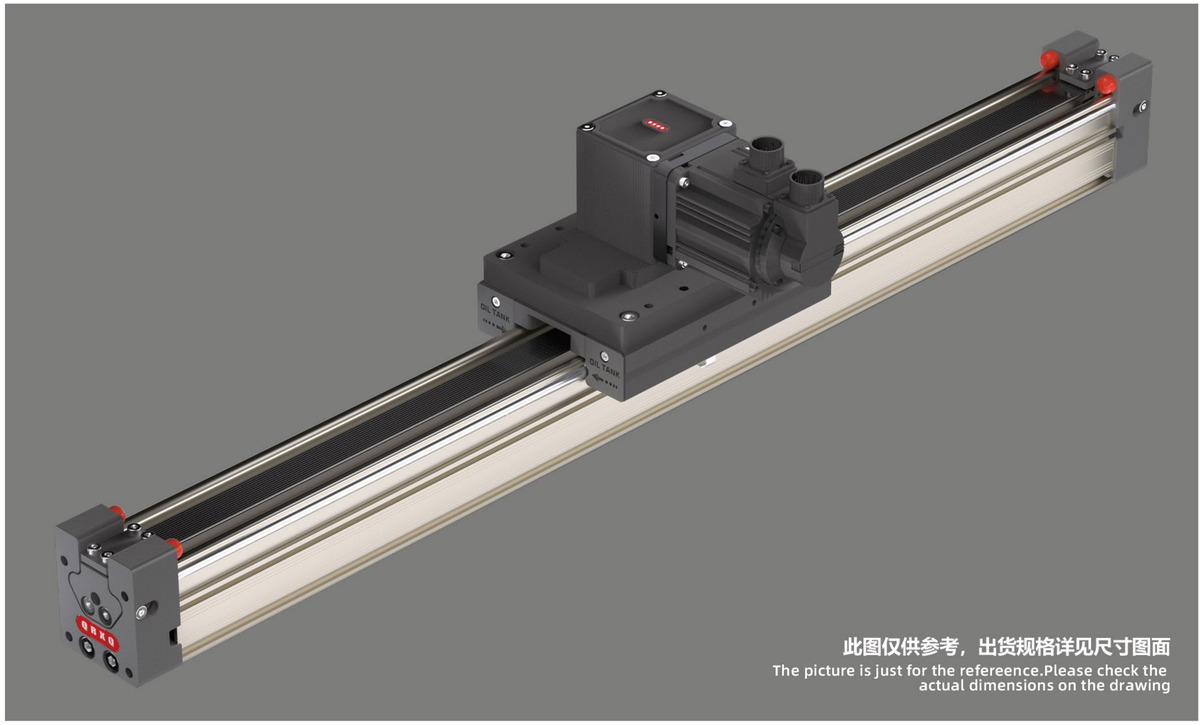

最大行程 Maximum Stroke	可拼接 Splicable
电机转速 Motor Speed	3000/Min
电机扭矩 Motor Torque	3.18N.m
皮带型号 Belt Model	8M-45

型号表达方式/Model Expression

RXP100Z — L192 — 100 — R — A — Y/1KW — N3 — DJ2 — HS-3M

本体型号 Model	导程 Lead	行程 Stroke
	192 192mm	

	单出轴 Single Outlet shaft
A	
B	双出轴 Double Outlet Shaft

马达功率 Motor Power

马达位置 Motor position

R	马达右折 / Motor Right Fold
L	马达左折 / Motor Left Fold
RU	马达右上折 /Motor Upper Right Fold
RF	马达右前折 /Motor fold right forward
RB	马达右后折 /Motor Right rear fold
LU	马达左上折 /Motor Left Upper Fold
LF	马达左前折 /Motor left front fold
LB	马达左后折 /Motor Left rear fold

马达品牌/功率 Motor Brand/Power

Y	1KW
H	1KW
T	1KW

感应器/数量 Sensor/Quantity

0	无/No sensor
1	1只 1Pcs
2	2只 2Pcs
3	3只 3Pcs
-	-

*N代表NPN/N for NPN
*P代表PNP/P for PNP

固定地脚/数量 Foundation/Quantity

0	无/No Foundation
1	1只 1Pcs
2	2只 2Pcs
3	3只 3Pcs
-	-

马达选型 Motor Selection

HS-3M	厂家提供伺服电机-线3米 Provide Servo Motor-Line 3M
HSS-3M	厂家提供伺服电机-带抱闸-线3米 Servo Motor With Holding Brake - Line 3M
HN	不含电机 客户提供 Motor Not Supplied

*HN-不含电机需要客户提供图纸
*HN - Drawings Required Without Motor

创新 用心 放心/Innovation with heart and mind

RXP100Z 1KW伺服电机 SERVO MOTOR

容许负载力矩表 Allowable Load Moment Table

规格 SPEC	位置重复精度(mm) Repeat positioning accuracy		±0.1
	导程Lead(mm)	R/L	192
		RU/RD/RB	125
	建议速度/ Suggested Speed		0-2500/s
	建议负载 Suggested Load	水平负载 HoriZontal Loads	120KG
		垂直负载 Vertical Load	40KG
	标准行程(mm)Stroke Pitch/mm		100-5500
元件 PARTS	型材本体宽度（mm） Profile body width（mm）		100
	联轴器Coupler		直插
	感应器Sensor	外挂Outside	EE-SX674(NPN/PNP)
	固定地脚型号 Fixed Foundation		RXP100DJ

DJ固定地脚尺寸图/Linear Module Foundation Size

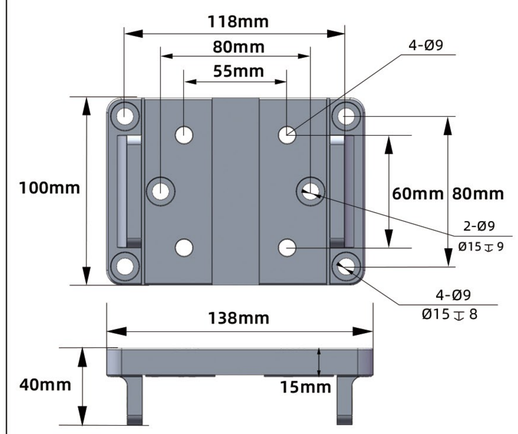

搭配步进马达一览表 Matching Stepper Motor List

品牌/Brand	马达品牌 Motor Brand	电机扭矩 Motor Torque	电源电压 Supply Voltage	伺服马达型号 Servo Motor Models	驱动器型号 Driver Model
研控伺服 Yakotec	Y	3.18N.m	AC220V	AS2MJ-10-1030B-G321-N	P1-AS3-03P04M-Z01
汇川伺服 Inovance	H	3.18N.m	AC220V	MS1H4-10C30CB-T331R	SV630PS7R6
台达伺服 Delta	T	3.18N.m	AC220V	ECM-B3M-E21310RS1	ADS-B3-1021-L

RXP100Z 1KW伺服电机 SERVO MOTOR

●皮带驱动 Belt Drive

R 马达右折 Motor Right Fold

R与L对称，距离相同R/L symmetry, same distance

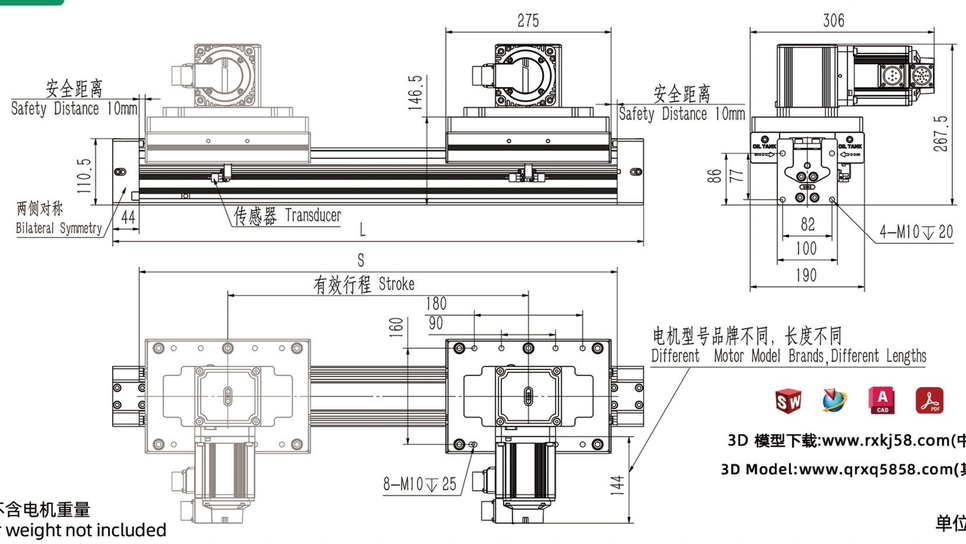

3D 模型下载:www.rxkj58.com(中国)

3D Model:www.qrxq5858.com(其他国家)

注：不含电机重量
Motor weight not included

单位 Unit:mm

有效行程/Stroke	100	200	300	400	500	600	700	800	900	1000	1500	2000	2500	3000	3500	4000
S/型材长度 Profile Length	395	495	595	695	795	895	995	1095	1195	1295	1795	2295	2795	3295	3795	4295
L/总长 Overall Length	483	583	683	783	883	983	1083	1183	1283	1383	1883	2383	2883	3383	3883	4383
KG/重量 Weights	10.85	11.95	13.05	14.15	15.25	16.35	17.45	18.55	19.65	20.75	26.25	31.75	37.25	42.75	48.25	53.75

RU 马达右上折 Motor Right Up Fold

RU与LU对称，距离相同RU/LU symmetry, same distance

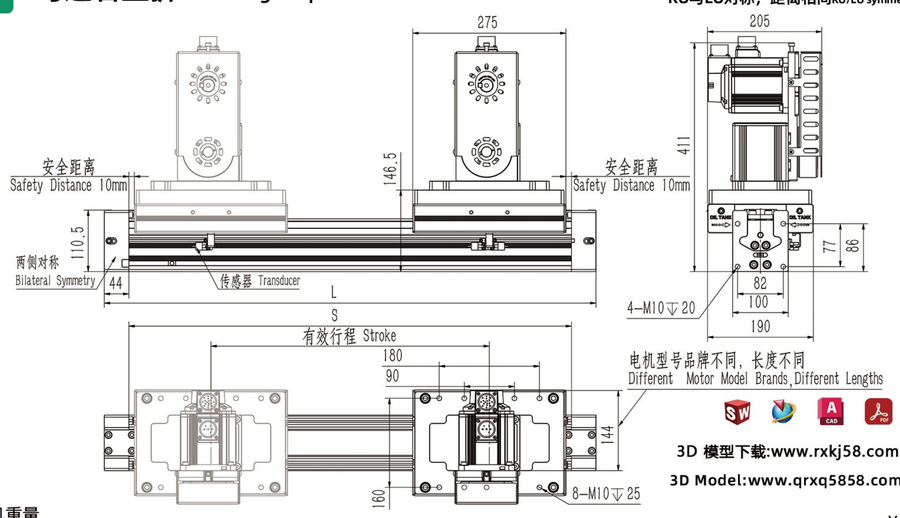

3D 模型下载:www.rxkj58.com(中国)

3D Model:www.qrxq5858.com(其他国家)

注：不含电机重量
Motor weight not included

单位 Unit:mm

有效行程/Stroke	100	200	300	400	500	600	700	800	900	1000	1500	2000	2500	3000	3500	4000
S/型材长度 Profile Length	395	495	595	695	795	895	995	1095	1195	1295	1795	2295	2795	3295	3795	4295
L/总长 Overall Length	483	583	683	783	883	983	1083	1183	1283	1383	1883	2383	2883	3383	3883	4383
KG/重量 Weights	10.85	11.95	13.05	14.15	15.25	16.35	17.45	18.55	19.65	20.75	26.25	31.75	37.25	42.75	48.25	53.75

RXP100Z 1KW伺服电机 SERVO MOTOR

RF 马达右前折 Motor Right Front Fold

RF与LF对称，距离相同RF/LF symmetry, same distance

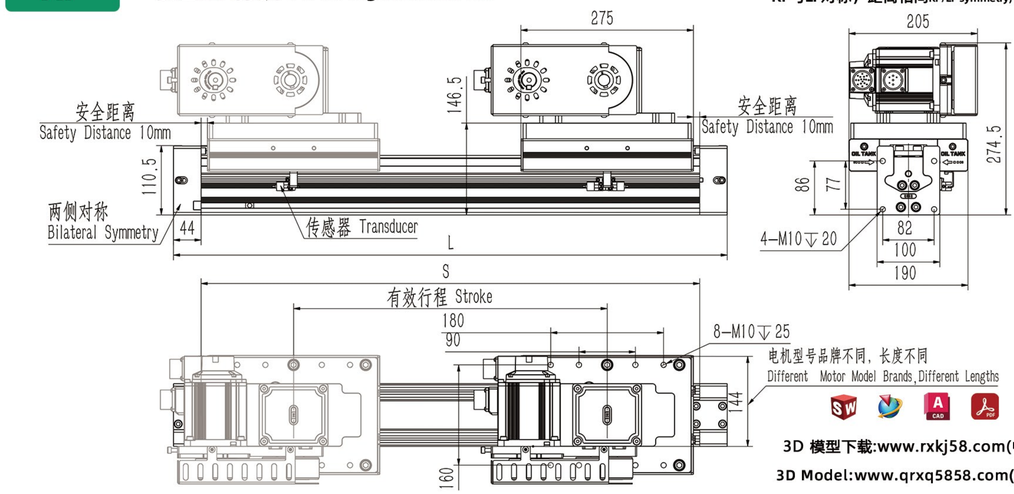

3D 模型下载:www.rxkj58.com(中国)

3D Model:www.qrxq5858.com(其他国家)

注：不含电机重量
Motor weight not included

单位 Unit:mm

有效行程/Stroke	100	200	300	400	500	600	700	800	900	1000	1500	2000	2500	3000	3500	4000
S/型材长度 Profile Length	395	495	595	695	795	895	995	1095	1195	1295	1795	2295	2795	3295	3795	4295
L/总长 Overall Length	483	583	683	783	883	983	1083	1183	1283	1383	1883	2383	2883	3383	3883	4383
KG/重量 Weights	10.85	11.95	13.05	14.15	15.25	16.35	17.45	18.55	19.65	20.75	26.25	31.75	37.25	42.75	48.25	53.75

RB 马达右后折 Motor Right Rear Fold

RB与LB对称，距离相同RB/LB symmetry, same distance

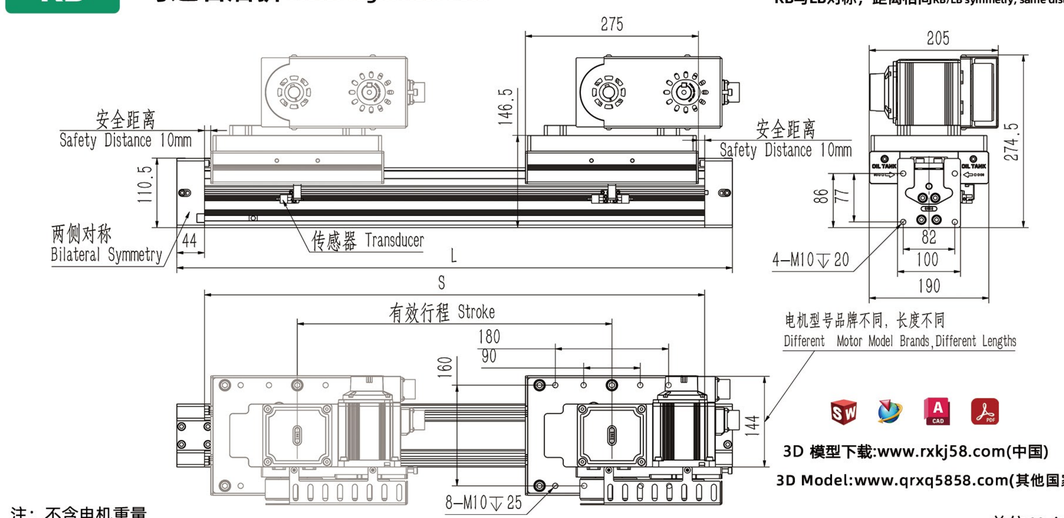

3D 模型下载:www.rxkj58.com(中国)

3D Model:www.qrxq5858.com(其他国家)

注：不含电机重量
Motor weight not included

单位 Unit:mm

有效行程/Stroke	100	200	300	400	500	600	700	800	900	1000	1500	2000	2500	3000	3500	4000
S/型材长度 Profile Length	395	495	595	695	795	895	995	1095	1195	1295	1795	2295	2795	3295	3795	4295
L/总长 Overall Length	483	583	683	783	883	983	1083	1183	1283	1383	1883	2383	2883	3383	3883	4383
KG/重量 Weights	10.85	11.95	13.05	14.15	15.25	16.35	17.45	18.55	19.65	20.75	26.25	31.75	37.25	42.75	48.25	53.75

RXT40 42步进/NEMA17

● 螺杆驱动
Ball Screw Drive



此图仅供参考，出货规格详见尺寸图面
The picture is just for the refereence.Please check the actual dimensions on the drawing

最大行程 Maximum Stroke	800mm	最高速度 Maximum Speed	166mm/s	电机扭矩 Motor Torque	0.77N.m	滚珠螺杆 Ball Screw	Φ10mm

型号表达方式 Model Expression

RXT40 – L10 – 100 – BC – Q42/47 – N3 – HB-3M

本体型号 Model

电机长度 Motor Length

导程 Lead

5	05mm
10	10mm
20	20mm

行程 Stroke

50~800mm
50间隔 50mm pitch

马达位置 Motor position

BC	马达直链/Motor Direct
BM	马达下折 /Motor Fold Down
BL	马达左折 /Motor Left Folding
BR	马达右折 /Motor Right Folding

马达品牌/功率 Motor Brand/Power

Q	42/NEMA17
Y	42/NEMA17
L	42/NEMA17

感应器/数量 Sensor/Quantity

0	无/No sensor
1	1只 1Pcs
2	2只 2Pcs
3	3只 3Pcs
-	-

*N代表NPN/N for NPN
*P代表PNP/P for PNP

马达选型 Motor Selection

HB-3M	厂家提供步进电机-线3米 Provision Of Motors - Line 3M
HBS-3M	厂家提供抱闸步进电机-线3米 Provide Brake Motor-Line 3M
HBH-3M	厂家提供闭环电机-线3米 Provide Encoder Motor-Line 3M
HBC-3M	厂家提供抱闸闭环电机-线3米 Brake With Encoder - Line 3M
HN	不含电机 客户提供 Motor Not Supplied

*HN-不含电机需要客户提供图纸
*HN - Drawings Required Without Motor

RXT40 42步进/NEMA17

基本信息 General Information

规格 SPEC	位置重复精度 Position Repeatability（mm）		±0.01		
	螺杆导程 Ball Screw Lead（mm）		5	10	20
	步进电机最高速度 Stepper motor top speed (mm/s)		33	83	166
	最大可搬重量 Max Payload	水平使用 Horizontal(kg)	25	20	12
		垂直使用 Vertical(kg)	8	5	2
	标准行程 Standard Pitch (mm)		50~800mm/50间隔 50mm Pitch		
元件 PARTS	步进马达容量 Stepper motor capacity		42/47 NEMA17		
	滚珠螺杆外径 Ball screw outer diameter (mm)		C7Φ10		
	连轴器 Coupler (mm)		7*8		
	感应器 Sensor	外挂 Outside	EE-SX674(NPN/PNP)		

*马达加速设定0.4秒
The motor acceleration is set to 0.4 seconds

感应器连接图 Sensor Layout

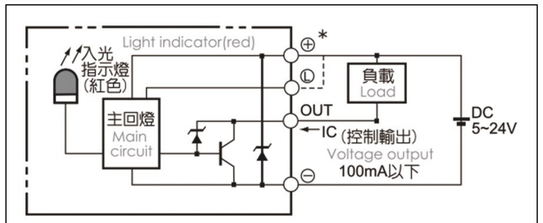

静态容许负载惯量 Static Loading Moment

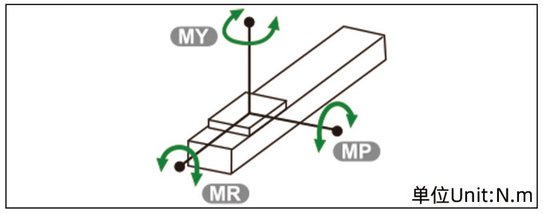

单位Unit:N.m

MY	79
MP	79
MR	116

容许负载力矩表 Allowable Load Moment Table

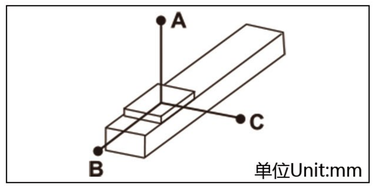

单位Unit:mm

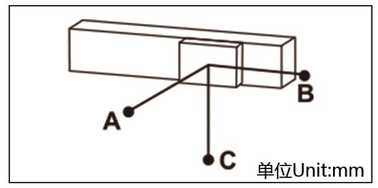

单位Unit:mm

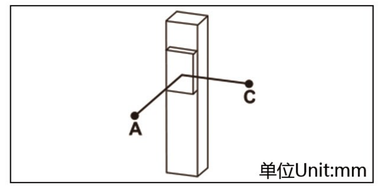

单位Unit:mm

水平安装 Horizontal		A	B	C
导程5 Lead5	12KG	1000	55	80
	18KG	750	35	50
	25KG	500	23	32
导程10 Lead10	10KG	550	53	70
	15KG	350	32	45
	20KG	250	22	31
导程20 Lead20	8KG	305	59	75
	10KG	240	45	57
	12KG	195	37	47

壁挂安装 Wall Installation		A	B	C
导程5 Lead5	12KG	80	55	1000
	18KG	50	35	750
	25KG	32	23	500
导程10 Lead10	10KG	72	53	550
	15KG	45	32	345
	20KG	31	22	250
导程20 Lead20	8KG	75	59	300
	10KG	58	45	240
	12KG	47	37	190

垂直安装 Vertical Installation		A	C
导程5 Lead5	4KG	200	200
	8KG	100	100
	/	/	/
导程10 Lead10	3KG	200	200
	5KG	120	120
	/	/	/
导程20 Lead20	1.5KG	350	350
	2KG	260	260
	/	/	/

搭配步进马达一览表 Matching Stepper Motor List

品牌/Brand	马达品牌 Motor Brand	电机扭矩 Motor Torque	电源电压 Supply Voltage	步进马达型号 Stepper Motor Model	驱动器型号 Driver Model
联动瑞芯 QRXQ	Q	0.5N.m	DC24V	RX42/47	2D24A
研控 Yakotec	Y	0.48N.m	DC24V	YK42HB47	2D24M
雷赛 Leadshine	L	0.6N.m	DC24V	42CM06/47	CL42C

BC 马达直链 Motor Direct

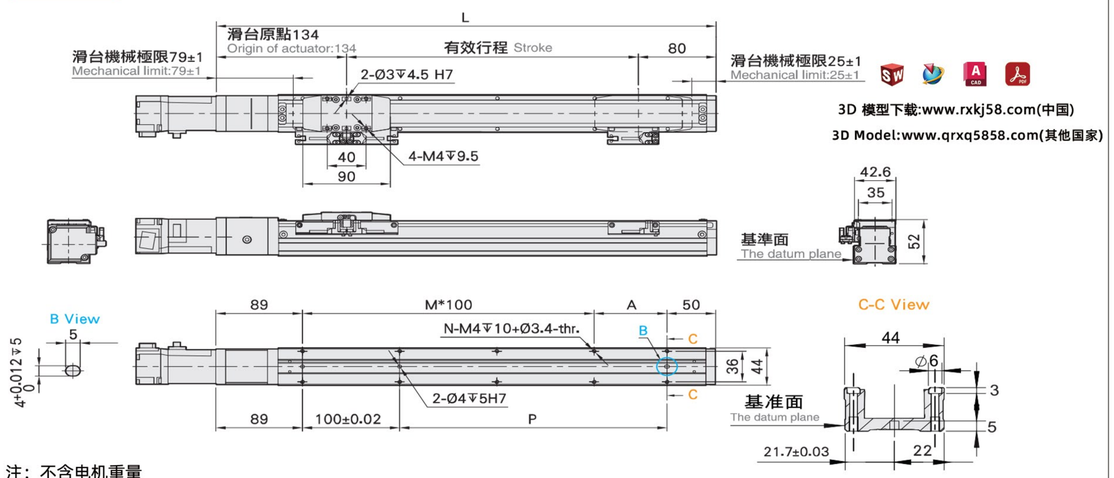

3D 模型下载:www.rxkj58.com(中国)
3D Model:www.qrxq5858.com(其他国家)

注：不含电机重量
Motor weight not included

单位 Unit:mm

有效行程/Stroke	50*	100	150	200	250	300	350	400	450	500	550	600	650	700	750	800
L	264	314	364	414	464	514	564	614	664	714	764	814	864	914	964	1014
A	25	75	25	75	25	75	25	75	25	75	25	75	25	75	25	75
M	1	1	2	2	3	3	4	4	5	5	6	6	7	7	8	8
N	6	6	8	8	10	10	12	12	14	14	16	16	18	18	20	20
P	25	75	125	175	225	275	325	375	425	475	525	575	625	675	725	775
KG	0.95	1.12	1.29	1.47	1.65	1.83	2.01	2.19	2.37	2.55	2.73	2.91	3.09	3.27	3.45	3.63

BM 马达下折 Motor Fold Down

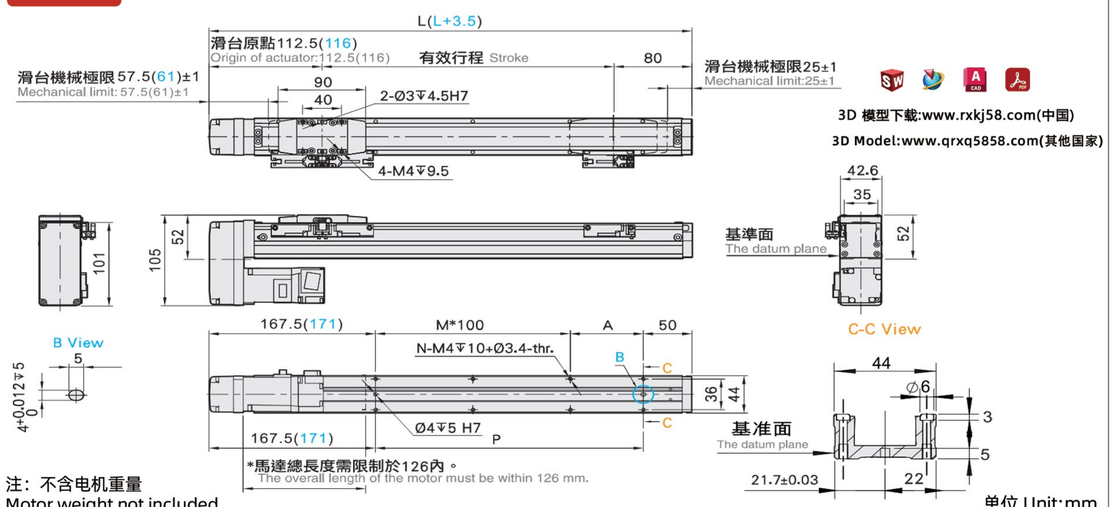

3D 模型下载:www.rxkj58.com(中国)
3D Model:www.qrxq5858.com(其他国家)

*馬達總長度需限制於126內。
The overall length of the motor must be within 126 mm.

注：不含电机重量
Motor weight not included

单位 Unit:mm

有效行程/Stroke	50*	100	150	200	250	300	350	400	450	500	550	600	650	700	750	800
L	242.5	292.5	342.5	392.5	442.5	492.5	542.5	592.5	642.5	692.5	742.5	792.5	842.5	892.5	942.5	992.5
A	25	75	25	75	25	75	25	75	25	75	25	75	25	75	25	75
M	1	1	2	2	3	3	4	4	5	5	6	6	7	7	8	8
N	6	6	8	8	10	10	12	12	14	14	16	16	18	18	20	20
P	25	75	125	175	225	275	325	375	425	475	525	575	625	675	725	775
KG	1.04	1.22	1.40	1.58	1.76	1.94	2.12	2.30	2.48	2.66	2.84	3.02	3.20	3.38	3.56	3.74

BL 马达左折 Motor Left Folding

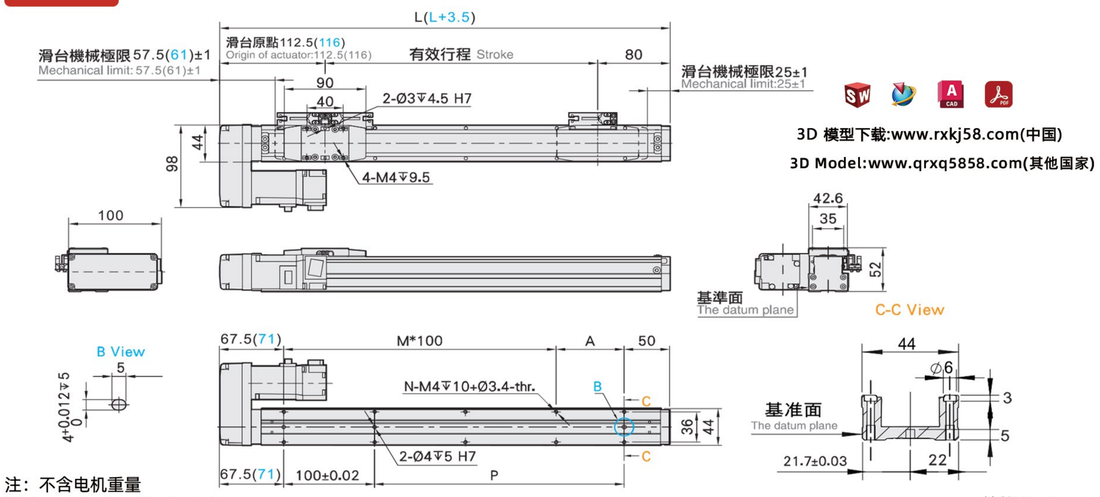

3D 模型下载:www.rxkj58.com(中国)
3D Model:www.qrxq5858.com(其他国家)

注：不含电机重量
Motor weight not included

单位 Unit:mm

有效行程/Stroke	50*	100	150	200	250	300	350	400	450	500	550	600	650	700	750	800
L	242.5	292.5	342.5	392.5	442.5	492.5	542.5	592.5	642.5	692.5	742.5	792.5	842.5	892.5	942.5	992.5
A	25	75	25	75	25	75	25	75	25	75	25	75	25	75	25	75
M	1	1	2	2	3	3	4	4	5	5	6	6	7	7	8	8
N	6	6	8	8	10	10	12	12	14	14	16	16	18	18	20	20
P	25	75	125	175	225	275	325	375	425	475	525	575	625	675	725	775
KG	1.04	1.22	1.40	1.58	1.76	1.94	2.12	2.30	2.48	2.66	2.84	3.02	3.20	3.38	3.56	3.74

BR 马达右折 Motor Right Folding

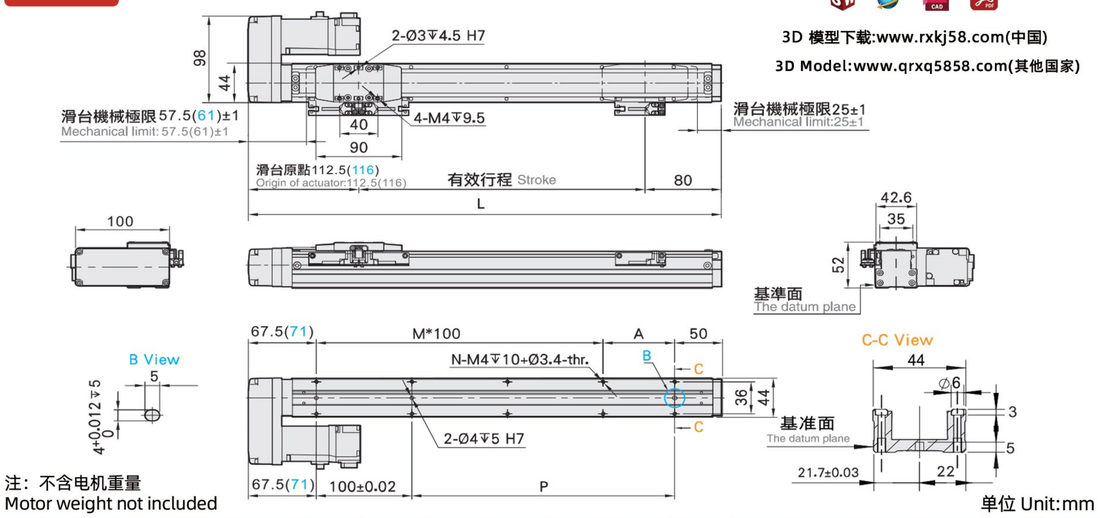

3D 模型下载:www.rxkj58.com(中国)
3D Model:www.qrxq5858.com(其他国家)

注：不含电机重量
Motor weight not included

单位 Unit:mm

有效行程/Stroke	50*	100	150	200	250	300	350	400	450	500	550	600	650	700	750	800
L	242.5	292.5	342.5	392.5	442.5	492.5	542.5	592.5	642.5	692.5	742.5	792.5	842.5	892.5	942.5	992.5
A	25	75	25	75	25	75	25	75	25	75	25	75	25	75	25	75
M	1	1	2	2	3	3	4	4	5	5	6	6	7	7	8	8
N	6	6	8	8	10	10	12	12	14	14	16	16	18	18	20	20
P	25	75	125	175	225	275	325	375	425	475	525	575	625	675	725	775
KG	1.04	1.22	1.40	1.58	1.76	1.94	2.12	2.30	2.48	2.66	2.84	3.02	3.20	3.38	3.56	3.74

RXT40 100W伺服电机 SERVO MOTOR

● 螺杆驱动
Ball Screw Drive

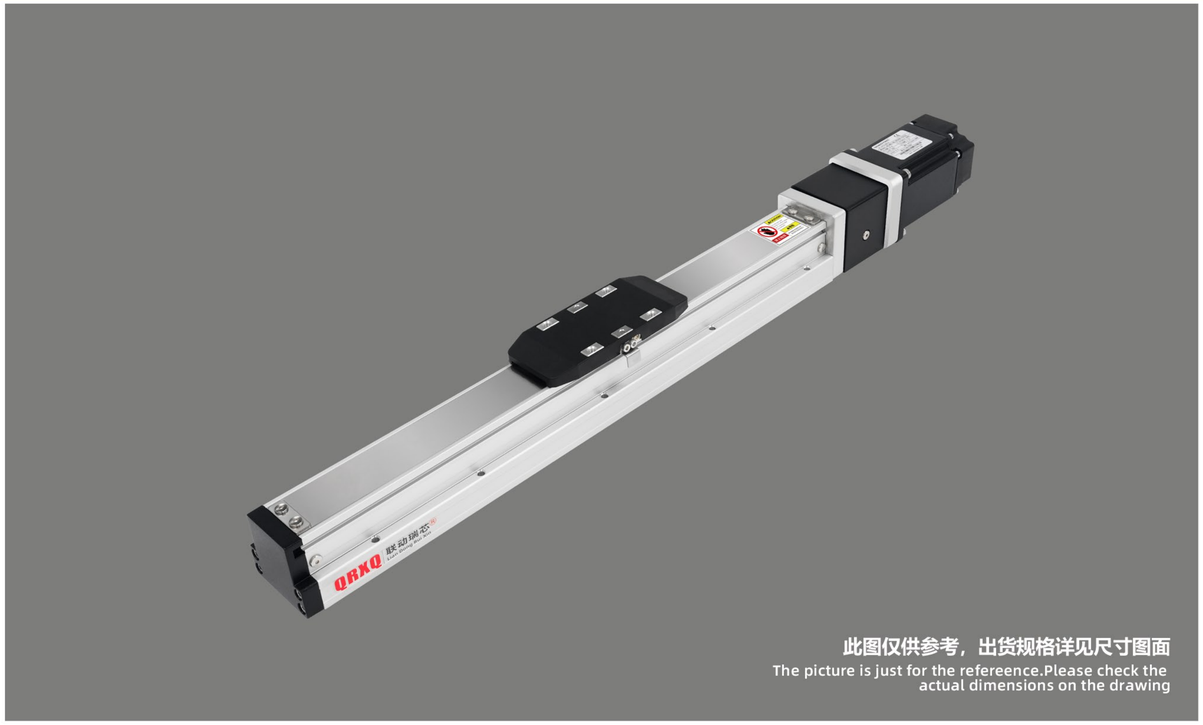

此图仅供参考，出货规格详见尺寸图面
The picture is just for the refereence.Please check the actual dimensions on the drawing

最大行程 Maximum Stroke	800mm	最高速度 Maximum Speed	500 mm/s	电机容量 Motor capacity	100W	滚珠螺杆 Ball Screw	ϕ10mm

型号表达方式 Model Expression

RXT40 — L10 — 100 — BC — Y/100W — N3 — HS-3M

本体型号 Model

马达功率 Motor Power

导程 Lead

5	05mm
10	10mm
20	20mm

行程 Stroke

50~800mm
50间隔 50mm pitch

马达位置 Motor position

BC	马达直链/Motor Direct
BM	马达下折 /Motor Fold Down
BL	马达左折 /Motor Left Folding
BR	马达右折 /Motor Right Folding

马达品牌/功率 Motor Brand/Power

Y	100W
H	100W
T	100W

感应器/数量 Sensor/Quantity

0	无/No sensor
1	1只 1Pcs
2	2只 2Pcs
3	3只 3Pcs
-	-

*N代表NPN/N for NPN
*P代表PNP/P for PNP

马达选型 Motor Selection

HS-3M	厂家提供伺服电机-线3米 Provide Servo Motor-Line 3M
HSS-3M	厂家提供伺服电机-带抱闸-线3米 Servo Motor With Holding Brake - Line 3M
HN	不含电机 客户提供 Motor Not Supplied

*HN-不含电机需要客户提供图纸
*HN - Drawings Required Without Motor

创新 用心 放心/Innovation with heart and mind

RXT40 100W伺服电机 SERVO MOTOR

基本信息 General Information

规格 SPEC	位置重复精度 Position Repeatability (mm)		±0.01		
	螺杆导程 Ball Screw Lead (mm)		5	10	20
	伺服电机最高速度 Maximum speed of servo motor (mm/s)		100	250	500
	最大可搬重量 Max Payload	水平使用 Horizontal (kg)	25	20	12
		垂直使用 Vertical (kg)	8	8	3.5
	标准行程 Standard Pitch (mm)		50~800mm/50间隔 50mm Pitch		
元件 PARTS	伺服马达容量 Servomotor capacity		100w		
	滚珠螺杆外径 Ball screw outer diameter (mm)		C7Φ10		
	连轴器 Coupler (mm)		7*8		
	感应器 Sensor	外挂 Outside	EE-SX674(NPN/PNP)		

*马达加速设定0.2秒
The motor acceleration is set to 0.2 seconds

感应器连接图 Sensor Layout

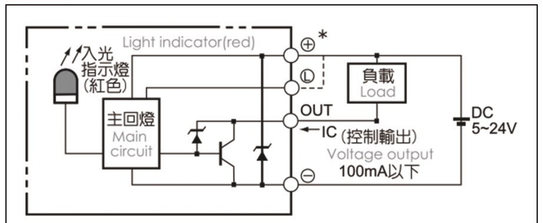

静态容许负载惯量 Static Loading Moment

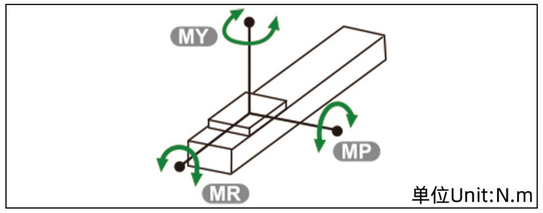

单位Unit:N.m

MY	79
MP	79
MR	116

容许负载力矩表 Allowable Load Moment Table

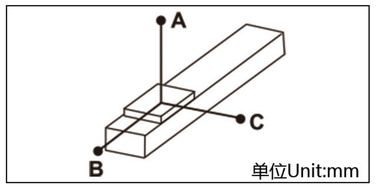

单位Unit:mm

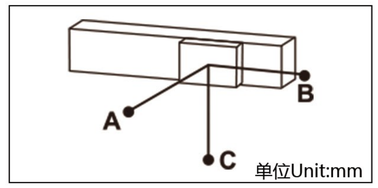

单位Unit:mm

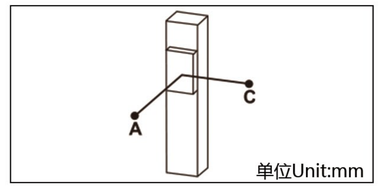

单位Unit:mm

水平安装 Horizontal		A	B	C
导程5 Lead5	12KG	1000	55	80
	18KG	750	35	50
	25KG	500	23	32
导程10 Lead10	10KG	550	53	70
	15KG	350	32	45
	20KG	250	22	31
导程20 Lead20	8KG	305	59	75
	10KG	240	45	57
	12KG	195	37	47

壁挂安装 Wall Installation		A	B	C
导程5 Lead5	12KG	80	55	1000
	18KG	50	35	750
	25KG	32	23	500
导程10 Lead10	10KG	72	53	550
	15KG	45	32	345
	20KG	31	22	250
导程20 Lead20	8KG	75	59	300
	10KG	58	45	240
	12KG	47	37	190

垂直安装 Vertical Installation		A	C
导程5 Lead5	4KG	195	195
	8KG	100	100
	/	/	/
导程10 Lead10	4KG	150	150
	8KG	75	75
	/	/	/
导程20 Lead20	2KG	260	260
	3.5KG	150	150
	/	/	/

搭配步进马达一览表 Matching Stepper Motor List

品牌/Brand	马达品牌 Motor Brand	电机扭矩 Motor Torque	电源电压 Supply Voltage	伺服马达型号 Servo Motor Models	驱动器型号 Driver Model
研控伺服 Yakotec	Y	0.32N.m	AC220V	AS2MD-04-0130B-G321Z	KS3-02BAI
汇川伺服 Inovance	H	0.32N.m	AC220V	MS1H4-10C30CB-T331R	SV630PS7R6I
台达伺服 Delta	T	0.32N.m	AC220V	ECM-B3L-C20401RS1	ASD-B3-0121-L

BC 马达直链 Motor Direct

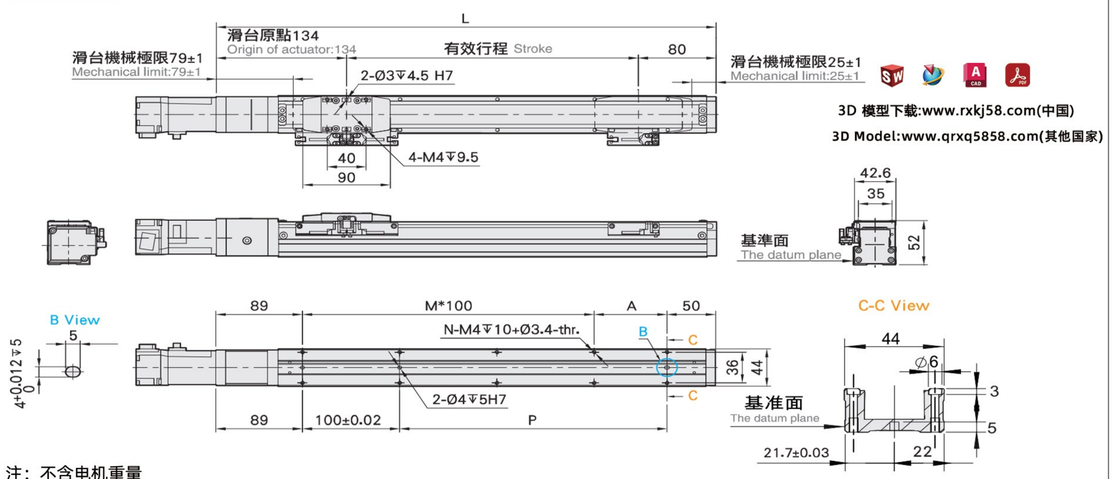

3D 模型下载:www.rxkj58.com(中国)
3D Model:www.qrxq5858.com(其他国家)

注：不含电机重量
Motor weight not included

单位 Unit:mm

有效行程/Stroke	50*	100	150	200	250	300	350	400	450	500	550	600	650	700	750	800
L	264	314	364	414	464	514	564	614	664	714	764	814	864	914	964	1014
A	25	75	25	75	25	75	25	75	25	75	25	75	25	75	25	75
M	1	1	2	2	3	3	4	4	5	5	6	6	7	7	8	8
N	6	6	8	8	10	10	12	12	14	14	16	16	18	18	20	20
P	25	75	125	175	225	275	325	375	425	475	525	575	625	675	725	775
KG	0.95	1.12	1.29	1.47	1.65	1.83	2.01	2.19	2.37	2.55	2.73	2.91	3.09	3.27	3.45	3.63

BM 马达下折 Motor Fold Down

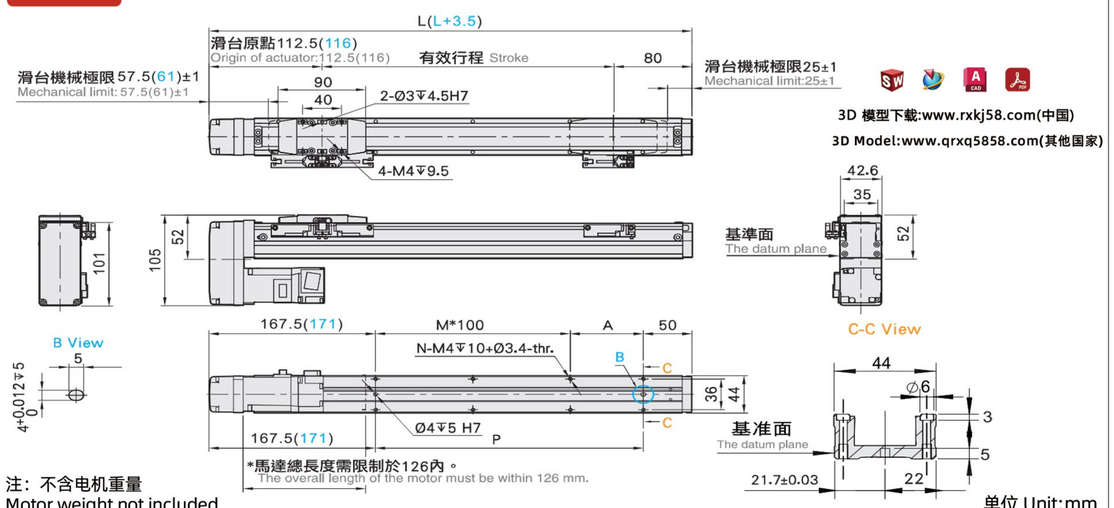

3D 模型下载:www.rxkj58.com(中国)
3D Model:www.qrxq5858.com(其他国家)

注：不含电机重量
Motor weight not included

单位 Unit:mm

有效行程/Stroke	50*	100	150	200	250	300	350	400	450	500	550	600	650	700	750	800
L	242.5	292.5	342.5	392.5	442.5	492.5	542.5	592.5	642.5	692.5	742.5	792.5	842.5	892.5	942.5	992.5
A	25	75	25	75	25	75	25	75	25	75	25	75	25	75	25	75
M	1	1	2	2	3	3	4	4	5	5	6	6	7	7	8	8
N	6	6	8	8	10	10	12	12	14	14	16	16	18	18	20	20
P	25	75	125	175	225	275	325	375	425	475	525	575	625	675	725	775
KG	1.04	1.22	1.40	1.58	1.76	1.94	2.12	2.30	2.48	2.66	2.84	3.02	3.20	3.38	3.56	3.74

RXT40 100W伺服电机 SERVO MOTOR

BL 马达左折 Motor Left Folding

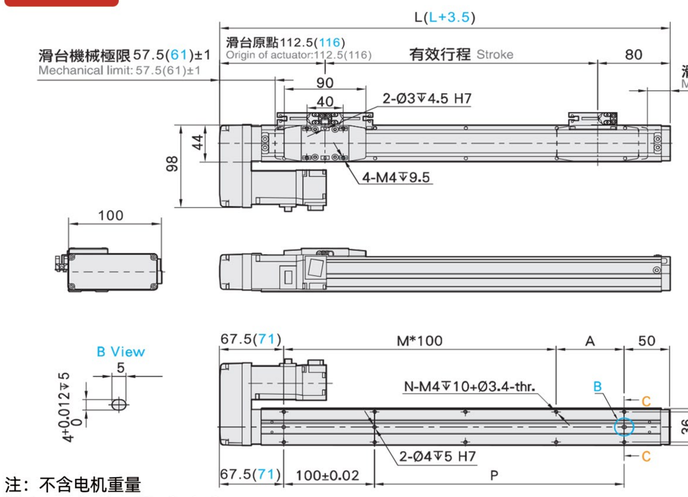

3D 模型下载:www.rxkj58.com(中国)
3D Model:www.qrxq5858.com(其他国家)

注：不含电机重量
Motor weight not included

单位 Unit:mm

有效行程/Stroke	50*	100	150	200	250	300	350	400	450	500	550	600	650	700	750	800
L	242.5	292.5	342.5	392.5	442.5	492.5	542.5	592.5	642.5	692.5	742.5	792.5	842.5	892.5	942.5	992.5
A	25	75	25	75	25	75	25	75	25	75	25	75	25	75	25	75
M	1	1	2	2	3	3	4	4	5	5	6	6	7	7	8	8
N	6	6	8	8	10	10	12	12	14	14	16	16	18	18	20	20
P	25	75	125	175	225	275	325	375	425	475	525	575	625	675	725	775
KG	1.04	1.22	1.40	1.58	1.76	1.94	2.12	2.30	2.48	2.66	2.84	3.02	3.20	3.38	3.56	3.74

BR 马达右折 Motor Right Folding

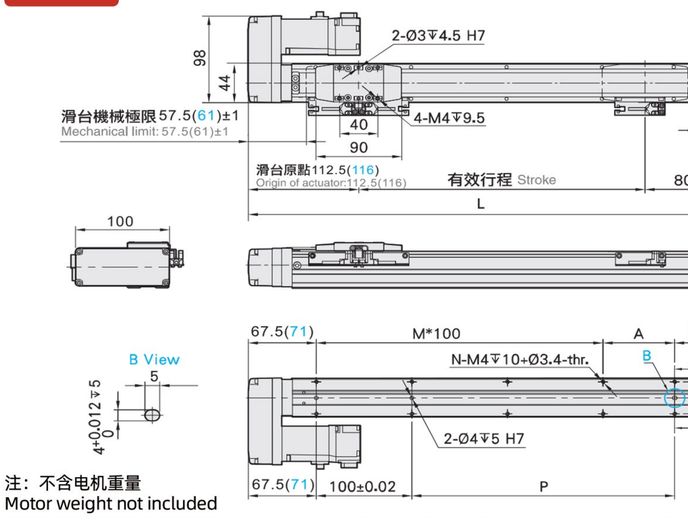

3D 模型下载:www.rxkj58.com(中国)
3D Model:www.qrxq5858.com(其他国家)

注：不含电机重量
Motor weight not included

单位 Unit:mm

有效行程/Stroke	50*	100	150	200	250	300	350	400	450	500	550	600	650	700	750	800
L	242.5	292.5	342.5	392.5	442.5	492.5	542.5	592.5	642.5	692.5	742.5	792.5	842.5	892.5	942.5	992.5
A	25	75	25	75	25	75	25	75	25	75	25	75	25	75	25	75
M	1	1	2	2	3	3	4	4	5	5	6	6	7	7	8	8
N	6	6	8	8	10	10	12	12	14	14	16	16	18	18	20	20
P	25	75	125	175	225	275	325	375	425	475	525	575	625	675	725	775
KG	1.04	1.22	1.40	1.58	1.76	1.94	2.12	2.30	2.48	2.66	2.84	3.02	3.20	3.38	3.56	3.74

RXT50 57步进/NEMA23

● 螺杆驱动
Ball Screw Drive

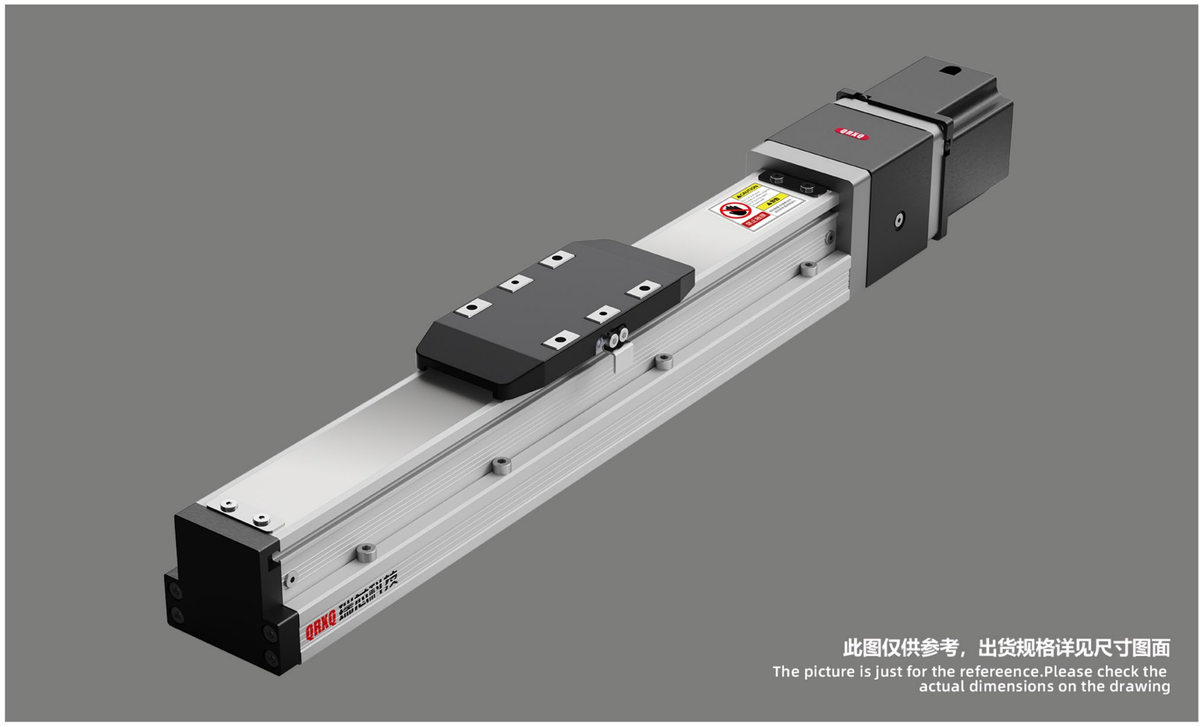

最大行程 Maximum Stroke 800mm

最高速度 Maximum Speed 333mm/s

电机扭矩 Motor Torque 1.26N.m

滚珠螺杆 Ball Screw φ12mm

型号表达方式 Model Expression

RXT50 – L10 – 100 – BC – Q57/56 – N3 – HB-3M

本体型号 Model

导程 Lead

5	05mm
10	10mm
20	20mm

行程 Stroke

50~800mm
50间隔 50mm pitch

马达位置 Motor position

BC	马达直链/Motor Direct
BM	马达下折/Motor Fold Down
BL	马达左折/Motor Left Folding
BR	马达右折/Motor Right Folding

马达品牌/功率 Motor Brand/Power

Q	57/NEMA23
Y	57/NEMA23
L	57/NEMA23

电机长度 Motor Length

感应器/数量 Sensor/Quantity

0	无/No sensor
1	1只 1Pcs
2	2只 2Pcs
3	3只 3Pcs
-	-

*N代表NPN/N for NPN
*P代表PNP/P for PNP

马达选型 Motor Selection

HB-3M	厂家提供步进电机-线3米 Provision Of Motors - Line 3M
HBS-3M	厂家提供抱闸步进电机-线3米 Provide Brake Motor-Line 3M
HBH-3M	厂家提供闭环电机-线3米 Provide Encoder Motor-Line 3M
HBC-3M	厂家提供抱闸闭环电机-线3米 Brake With Encoder - Line 3M
HN	不含电机 客户提供 Motor Not Supplied

*HN-不含电机需要客户提供图纸
*HN - Drawings Required Without Motor

创新 用心 放心/Innovation with heart and mind

RXT50 57步进/NEMA23

基本信息 General Information

规格 SPEC	位置重复精度 Position Repeatability（mm）		±0.01		
	螺杆导程 Ball Screw Lead（mm）		5	10	20
	步进电机最高速度 Stepper motor top speed (mm/s)		83	166	333
	最大可搬重量 Max Payload	水平使用 Horizontal(kg)	30	15	10
		垂直使用 Vertical(kg)	10	5	2.5
	标准行程 Standard Pitch (mm)		50~800mm/50间隔 50mm Pitch		
元件 PARTS	步进马达容量 Stepper motor capacity		57/56 NEMA23		
	滚珠螺杆外径 Ball screw outer diameter (mm)		C7Φ12		
	连轴器 Coupler (mm)		8*8		
	感应器 Sensor	外挂 Outside	EE-SX674(NPN/PNP)		

*马达加速设定0.4秒
The motor acceleration is set to 0.4 seconds

感应器连接图 Sensor Layout

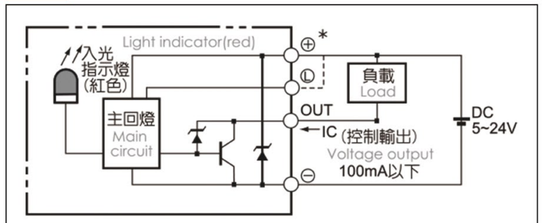

静态容许负载惯量 Static Loading Moment

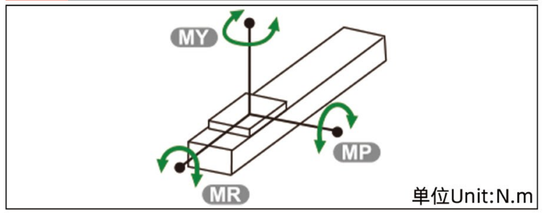

单位Unit:N.m

MY	103
MP	103
MR	144

容许负载力矩表 Allowable Load Moment Table

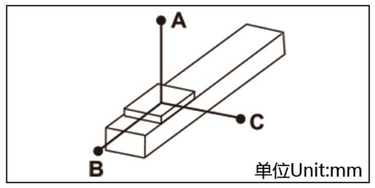

单位Unit:mm

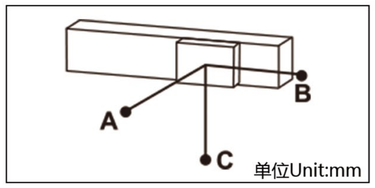

单位Unit:mm

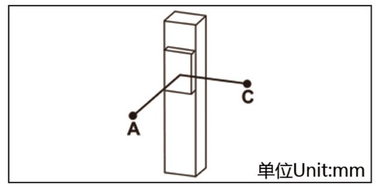

单位Unit:mm

水平安装 Horizontal		A	B	C
导程5 Lead5	10KG	650	75	100
	20KG	440	32	45
	30KG	270	19	25
导程10 Lead10	5KG	600	145	185
	10KG	370	70	85
	15KG	250	42	52
导程20 Lead20	5KG	320	120	130
	8KG	220	70	80
	10KG	175	55	60

壁挂安装 Wall Installation		A	B	C
导程5 Lead5	10KG	100	75	650
	20KG	45	32	420
	30KG	25	19	260
导程10 Lead10	5KG	180	145	600
	10KG	85	68	370
	15KG	52	42	250
导程20 Lead20	5KG	130	120	320
	8KG	75	70	220
	10KG	60	55	170

垂直安装 Vertical Installation		A	C
导程5 Lead5	6KG	145	145
	8KG	110	110
	10KG	90	90
导程10 Lead10	1KG	800	800
	3KG	260	260
	5KG	155	155
导程20 Lead20	1KG	600	600
	2KG	300	300
	2.5KG	250	250

搭配步进马达一览表 Matching Stepper Motor List

品牌/Brand	马达品牌 Motor Brand	电机扭矩 Motor Torque	电源电压 Supply Voltage	步进马达型号 Stepper Motor Model	驱动器型号 Driver Model
联动瑞芯 QRXQ	Q	1.26N.m	DC24V	RX57/56	2D45M
研控 Yakotec	Y	1.26N.m	DC24V	YK57HB56	2D45M
雷赛 Leadshine	L	1.26N.m	DC24V	57CM23	DM542J

BC 马达直链 Motor Direct

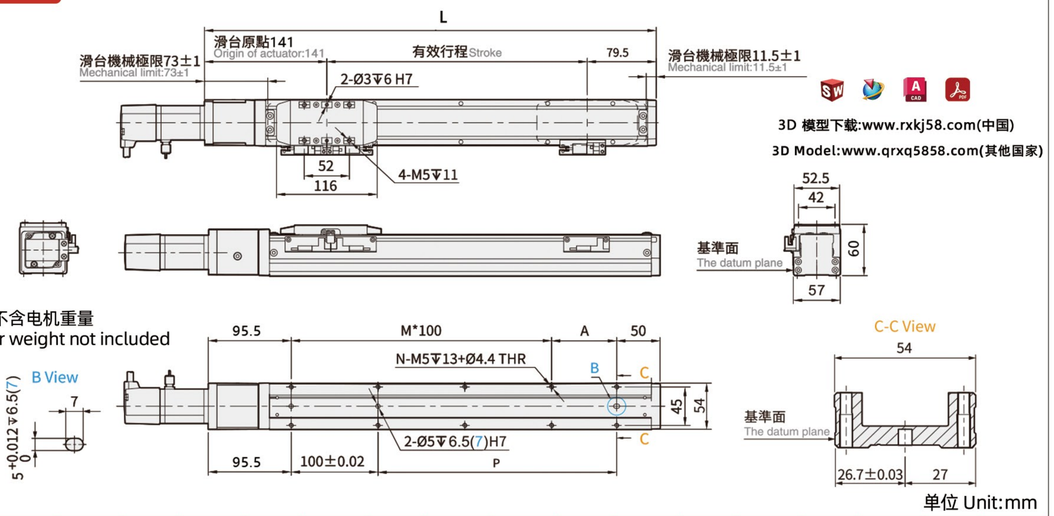

3D 模型下载:www.rxkj58.com(中国)
3D Model:www.qrxq5858.com(其他国家)

注：不含电机重量
Motor weight not included

单位 Unit:mm

有效行程/Stroke	50*	100	150	200	250	300	350	400	450	500	550	600	650	700	750	800
L	270.5	320.5	370.5	420.5	470.5	520.5	570.5	620.5	670.5	720.5	770.5	820.5	870.5	920.5	970.5	1020.5
A	25	75	25	75	25	75	25	75	25	75	25	75	25	75	25	75
M	1	1	2	2	3	3	4	4	5	5	6	6	7	7	8	8
N	6	6	8	8	10	10	12	12	14	14	16	16	18	18	20	20
P	25	75	125	175	225	275	325	375	425	475	525	575	625	675	725	775
KG	1.65	1.79	1.92	2.11	2.39	2.50	2.52	2.75	2.86	2.95	3.15	3.28	3.44	3.58	3.71	4.09

BM 马达下折 Motor Fold Down

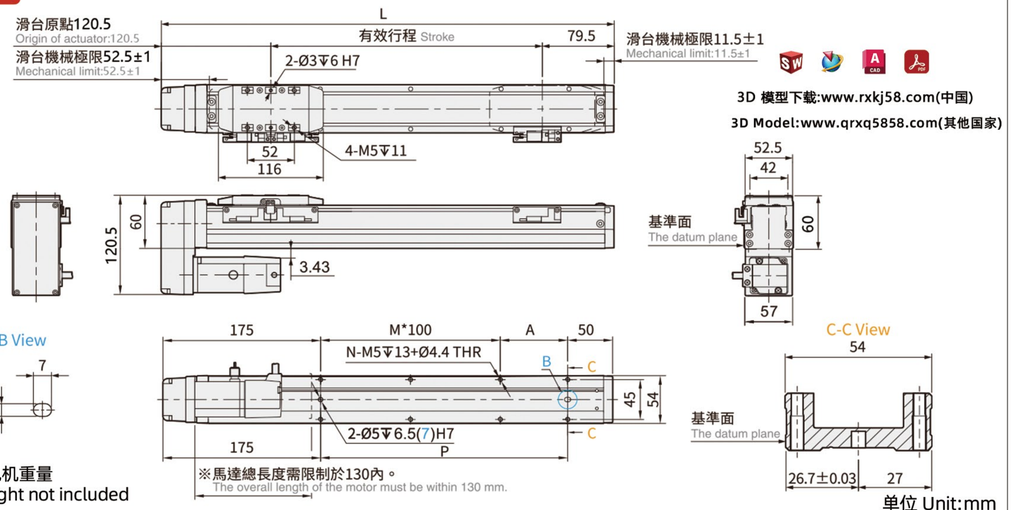

3D 模型下载:www.rxkj58.com(中国)
3D Model:www.qrxq5858.com(其他国家)

注：不含电机重量
Motor weight not included

单位 Unit:mm

有效行程/Stroke	50*	100	150	200	250	300	350	400	450	500	550	600	650	700	750	800
L	250	300	350	400	450	500	550	600	650	700	750	800	850	900	950	1000
A	25	75	25	75	25	75	25	75	25	75	25	75	25	75	25	75
M	0	0	1	1	2	2	3	3	4	4	5	5	6	6	7	7
N	4	4	6	6	8	8	10	10	12	12	14	14	16	16	18	18
P	25	75	125	175	225	275	325	375	425	475	525	575	625	675	725	775
KG	1.68	1.80	2.03	2.14	2.42	2.53	2.58	2.78	2.89	2.98	3.18	3.31	3.47	3.60	3.74	4.12

BL 马达左折 Motor Left Folding

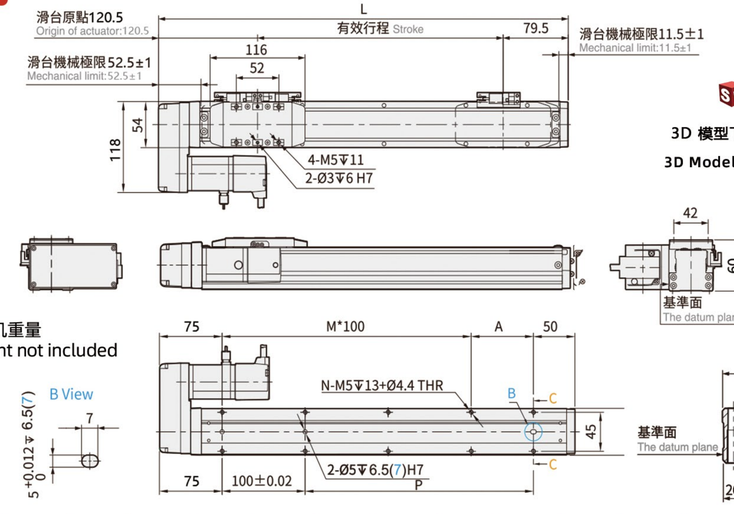

3D 模型下载:www.rxkj58.com(中国)
3D Model:www.qrxq5858.com(其他国家)

注：不含电机重量
Motor weight not included

单位 Unit:mm

有效行程/Stroke	50*	100	150	200	250	300	350	400	450	500	550	600	650	700	750	800
L	250	300	350	400	450	500	550	600	650	700	750	800	850	900	950	1000
A	25	75	25	75	25	75	25	75	25	75	25	75	25	75	25	75
M	1	1	2	2	3	3	4	4	5	5	6	6	7	7	8	8
N	6	6	8	8	10	10	12	12	14	14	16	16	18	18	20	20
P	25	75	125	175	225	275	325	375	425	475	525	575	625	675	725	775
KG	1.68	1.80	2.03	2.14	2.42	2.53	2.58	2.78	2.89	2.98	3.18	3.31	3.47	3.60	3.74	4.12

BR 马达右折 Motor Right Folding

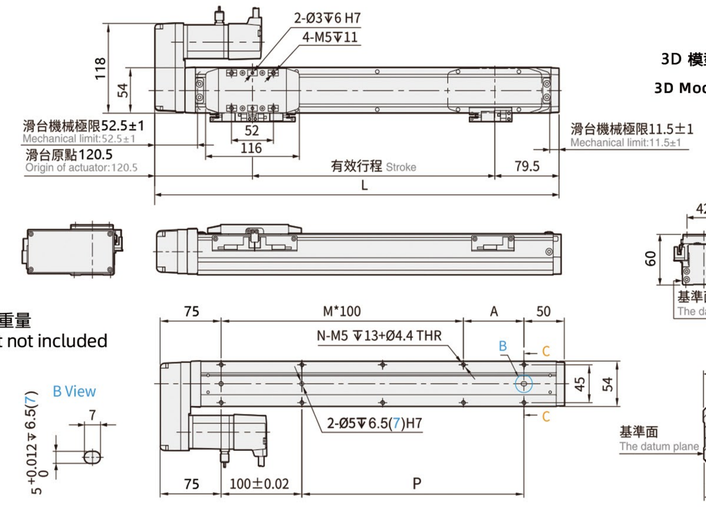

3D 模型下载:www.rxkj58.com(中国)
3D Model:www.qrxq5858.com(其他国家)

注：不含电机重量
Motor weight not included

单位 Unit:mm

有效行程/Stroke	50*	100	150	200	250	300	350	400	450	500	550	600	650	700	750	800
L	250	300	350	400	450	500	550	600	650	700	750	800	850	900	950	1000
A	25	75	25	75	25	75	25	75	25	75	25	75	25	75	25	75
M	1	1	2	2	3	3	4	4	5	5	6	6	7	7	8	8
N	6	6	8	8	10	10	12	12	14	14	16	16	18	18	20	20
P	25	75	125	175	225	275	325	375	425	475	525	575	625	675	725	775
KG	1.68	1.80	2.03	2.14	2.42	2.53	2.58	2.78	2.89	2.98	3.18	3.31	3.47	3.60	3.74	4.12

RXT50 100W伺服电机 SERVO MOTOR

● 螺杆驱动
Ball Screw Drive

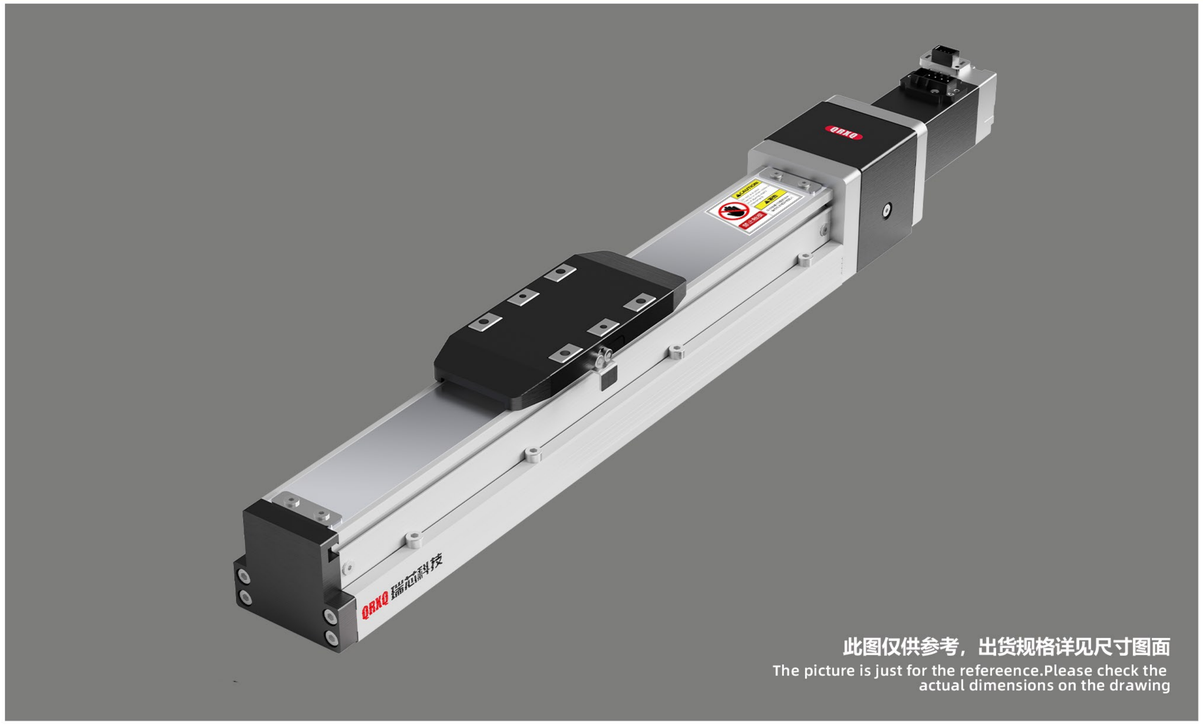

此图仅供参考，出货规格详见尺寸图面
The picture is just for the refereence.Please check the actual dimensions on the drawing

最大行程 Maximum Stroke 800mm

最高速度 Maximum Speed 1000mm/s

电机容量 Motor capacity 100W

滚珠螺杆 Ball Screw φ12mm

型号表达方式 Model Expression

RXT50 — L10 — 100 — BC — Y/100W — N3 — HS-3M

本体型号 Model

马达功率 Motor Power

导程 Lead	
5	05mm
10	10mm
20	20mm

行程 Stroke
50~800mm
50间隔 50mm pitch

马达位置 Motor position	
BC	马达直链/Motor Direct
BM	马达下折 /Motor Fold Down
BL	马达左折 /Motor Left Folding
BR	马达右折 /Motor Right Folding

马达品牌/功率 Motor Brand/Power	
Y	100W
H	100W
T	100W

感应器/数量 Sensor/Quantity	
0	无/No sensor
1	1只 1Pcs
2	2只 2Pcs
3	3只 3Pcs
-	-

*N代表NPN/N for NPN
*P代表PNP/P for PNP

马达选型 Motor Selection	
HS-3M	厂家提供伺服电机-线3米 Provide Servo Motor-Line 3M
HSS-3M	厂家提供伺服电机-带抱闸-线3米 Servo Motor With Holding Brake - Line 3M
HN	不含电机 客户提供 Motor Not Supplied

*HN-不含电机需要客户提供图纸
*HN - Drawings Required Without Motor

基本信息 General Information

规格 SPEC	位置重复精度 Position Repeatability (mm)		±0.01		
	螺杆导程 Ball Screw Lead (mm)		5	10	20
	伺服电机最高速度 Maximum speed of servo motor (mm/s)		250	500	1000
	最大可搬重量 Max Payload	水平使用 Horizontal (kg)	30	15	10
		垂直使用 Vertical (kg)	10	5	2.5
	标准行程 Standard Pitch (mm)		50~800mm/50间隔 50mm Pitch		
元件 PARTS	伺服马达容量 Servomotor capacity		100w		
	滚珠螺杆外径 Ball screw outer diameter (mm)		C7Φ12		
	连轴器 Coupler (mm)		8*8		
	感应器 Sensor	外挂 Outside	EE-SX674(NPN/PNP)		

*马达加速设定0.2秒
The motor acceleration is set to 0.2 seconds

感应器连接图 Sensor Layout

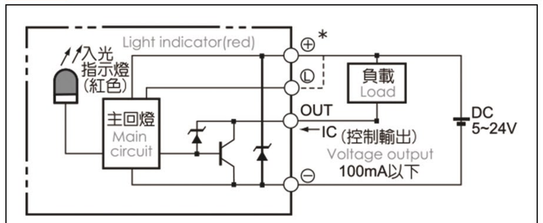

静态容许负载惯量 Static Loading Moment

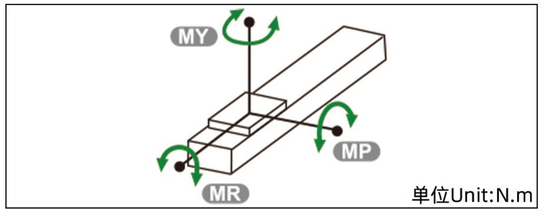

单位Unit:N.m

MY	103
MP	103
MR	144

容许负载力矩表 Allowable Load Moment Table

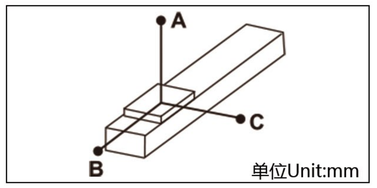

单位Unit:mm

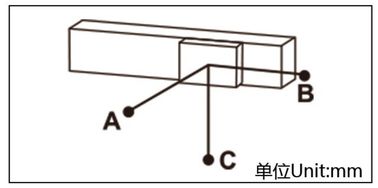

单位Unit:mm

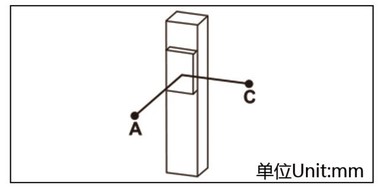

单位Unit:mm

水平安装 Horizontal		A	B	C
导程5 Lead5	10KG	650	75	100
	20KG	440	32	45
	30KG	270	19	25
导程10 Lead10	5KG	600	145	185
	10KG	370	70	85
	15KG	250	42	52
导程20 Lead20	5KG	320	120	130
	8KG	220	70	80
	10KG	175	55	60

壁挂安装 Wall Installation		A	B	C
导程5 Lead5	10KG	100	75	650
	20KG	45	32	420
	30KG	25	19	260
导程10 Lead10	5KG	180	145	600
	10KG	85	68	370
	15KG	52	42	250
导程20 Lead20	5KG	130	120	320
	8KG	75	70	220
	10KG	60	55	170

垂直安装 Vertical Installation		A	C
导程5 Lead5	6KG	145	145
	8KG	110	110
	10KG	90	90
导程10 Lead10	1KG	800	800
	3KG	260	260
	5KG	155	155
导程20 Lead20	1KG	600	600
	2KG	300	300
	2.5KG	250	250

搭配步进马达一览表 Matching Stepper Motor List

品牌/Brand	马达品牌 Motor Brand	电机扭矩 Motor Torque	电源电压 Supply Voltage	伺服马达型号 Servo Motor Models	驱动器型号 Driver Model
研控伺服 Yakotec	Y	0.32N.m	AC220V	AS2MD-04-0130B-G321Z	KS3-02BAI
汇川伺服 Inovance	H	0.32N.m	AC220V	MS1H4-10C30CB-T331R	SV630PS7R6I
台达伺服 Delta	T	0.32N.m	AC220V	ECM-B3L-C20401RS1	ASD-B3-0121-L

BC 马达直链 Motor Direct

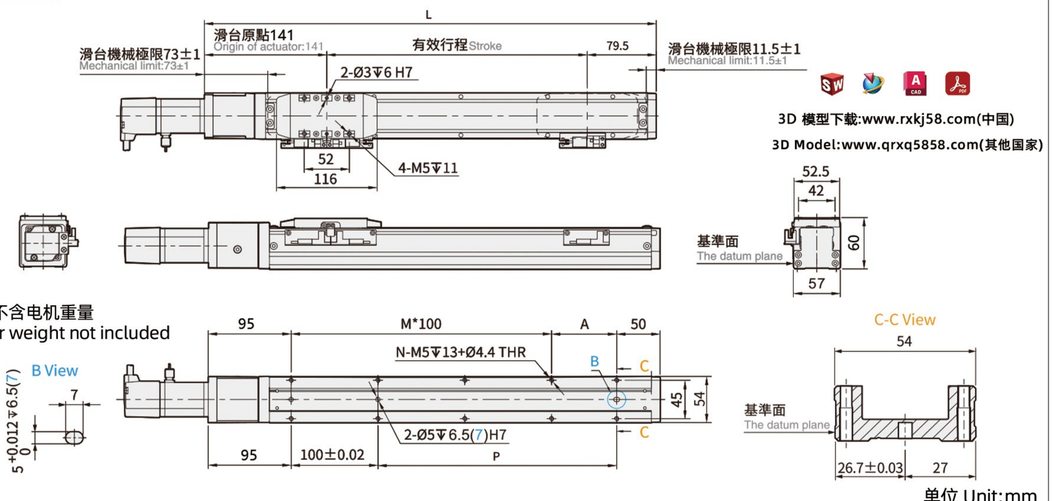

3D 模型下载:www.rxkj58.com(中国)
3D Model:www.qrxq5858.com(其他国家)

注：不含电机重量
Motor weight not included

单位 Unit:mm

有效行程/Stroke	50*	100	150	200	250	300	350	400	450	500	550	600	650	700	750	800
L	270.5	320.5	370.5	420.5	470.5	520.5	570.5	620.5	670.5	720.5	770.5	820.5	870.5	920.5	970.5	1020.5
A	25	75	25	75	25	75	25	75	25	75	25	75	25	75	25	75
M	1	1	2	2	3	3	4	4	5	5	6	6	7	7	8	8
N	6	6	8	8	10	10	12	12	14	14	16	16	18	18	20	20
P	25	75	125	175	225	275	325	375	425	475	525	575	625	675	725	775
KG	1.65	1.79	1.92	2.11	2.39	2.50	2.52	2.75	2.86	2.95	3.15	3.28	3.44	3.58	3.71	4.09

BM 马达下折 Motor Fold Down

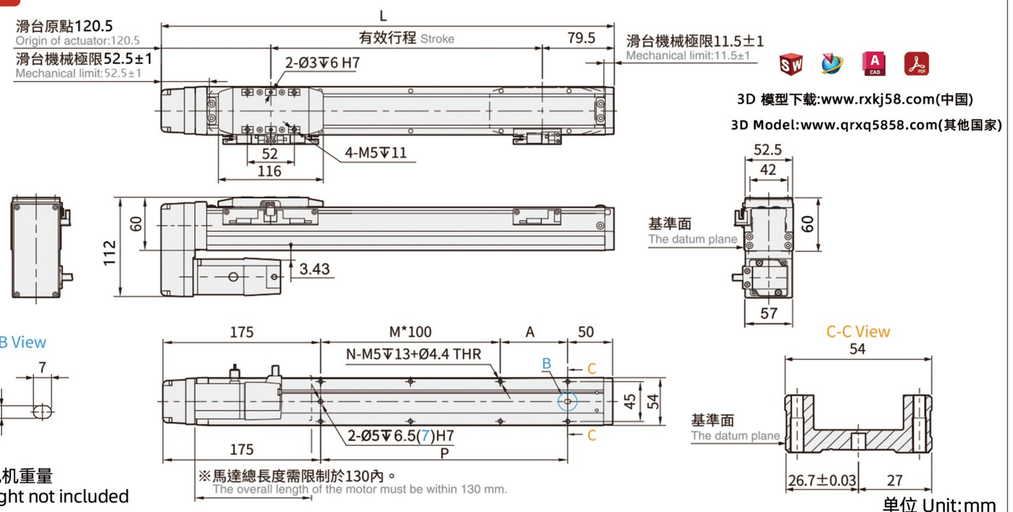

注：不含电机重量
Motor weight not included

单位 Unit:mm

有效行程/Stroke	50*	100	150	200	250	300	350	400	450	500	550	600	650	700	750	800
L	250	300	350	400	450	500	550	600	650	700	750	800	850	900	950	1000
A	25	75	25	75	25	75	25	75	25	75	25	75	25	75	25	75
M	0	0	1	1	2	2	3	3	4	4	5	5	6	6	7	7
N	4	4	6	6	8	8	10	10	12	12	14	14	16	16	18	18
P	25	75	125	175	225	275	325	375	425	475	525	575	625	675	725	775
KG	1.68	1.80	2.03	2.14	2.42	2.53	2.58	2.78	2.89	2.98	3.18	3.31	3.47	3.60	3.74	4.12

BL 马达左折 Motor Left Folding

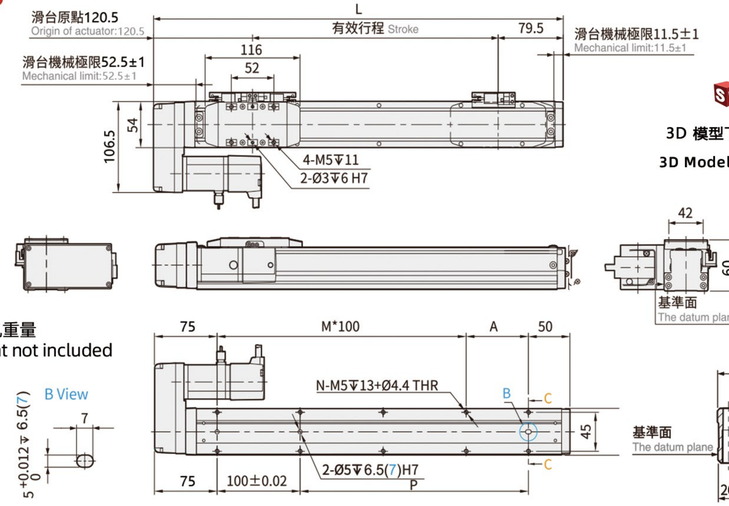

3D 模型下载:www.rxkj58.com(中国)
3D Model:www.qrxq5858.com(其他国家)

注：不含电机重量
Motor weight not included

单位 Unit:mm

有效行程/Stroke	50*	100	150	200	250	300	350	400	450	500	550	600	650	700	750	800
L	250	300	350	400	450	500	550	600	650	700	750	800	850	900	950	1000
A	25	75	25	75	25	75	25	75	25	75	25	75	25	75	25	75
M	1	1	2	2	3	3	4	4	5	5	6	6	7	7	8	8
N	6	6	8	8	10	10	12	12	14	14	16	16	18	18	20	20
P	25	75	125	175	225	275	325	375	425	475	525	575	625	675	725	775
KG	1.68	1.80	2.03	2.14	2.42	2.53	2.58	2.78	2.89	2.98	3.18	3.31	3.47	3.60	3.74	4.12

BR 马达右折 Motor Right Folding

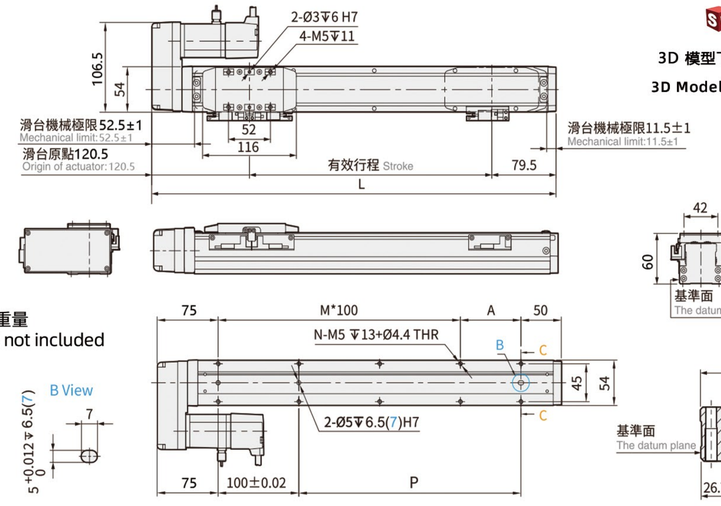

3D 模型下载:www.rxkj58.com(中国)
3D Model:www.qrxq5858.com(其他国家)

注：不含电机重量
Motor weight not included

单位 Unit:mm

有效行程/Stroke	50*	100	150	200	250	300	350	400	450	500	550	600	650	700	750	800
L	250	300	350	400	450	500	550	600	650	700	750	800	850	900	950	1000
A	25	75	25	75	25	75	25	75	25	75	25	75	25	75	25	75
M	1	1	2	2	3	3	4	4	5	5	6	6	7	7	8	8
N	6	6	8	8	10	10	12	12	14	14	16	16	18	18	20	20
P	25	75	125	175	225	275	325	375	425	475	525	575	625	675	725	775
KG	1.68	1.80	2.03	2.14	2.42	2.53	2.58	2.78	2.89	2.98	3.18	3.31	3.47	3.60	3.74	4.12

RXT50 400W伺服电机 SERVO MOTOR

● 螺杆驱动
Ball Screw Drive

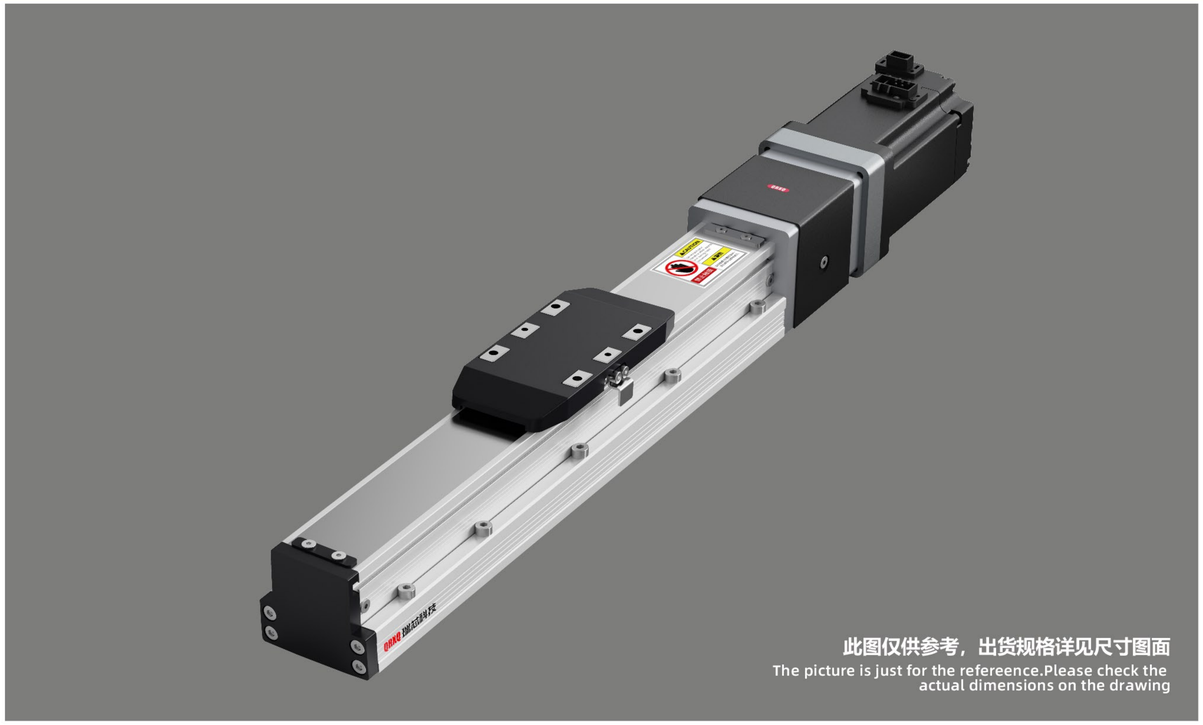

最大行程 Maximum Stroke 800mm

最高速度 Maximum Speed 1000mm/s

电机容量 Motor capacity 400W

滚珠螺杆 Ball Screw φ12mm

型号表达方式 Model Expression

RXT50 — L10 — 100 — BC — Y/400W — N3 — HS-3M

本体型号 Model

马达功率 Motor Power

导程 Lead

5	05mm
10	10mm
20	20mm

行程 Stroke

50~800mm
50间隔 50mm pitch

马达位置 Motor position

BC	马达直链/Motor Direct
BM	马达下折 /Motor Fold Down
BL	马达左折 /Motor Left Folding
BR	马达右折 /Motor Right Folding

马达品牌/功率 Motor Brand/Power

Y	400W
H	400W
T	400W

感应器/数量 Sensor/Quantity

0	无/No sensor
1	1只 1Pcs
2	2只 2Pcs
3	3只 3Pcs
-	-

*N代表NPN/N for NPN
*P代表PNP/P for PNP

马达选型 Motor Selection

HS-3M	厂家提供伺服电机-线3米 Provide Servo Motor-Line 3M
HSS-3M	厂家提供伺服电机-带抱闸-线3米 Servo Motor With Holding Brake - Line 3M
HN	不含电机 客户提供 Motor Not Supplied

*HN-不含电机需要客户提供图纸
*HN - Drawings Required Without Motor

RXT50 400W伺服电机 SERVO MOTOR

基本信息 General Information

规格 SPEC	位置重复精度 Position Repeatability (mm)		±0.01		
	螺杆导程 Ball Screw Lead (mm)		5	10	20
	伺服电机最高速度 Maximum speed of servo motor (mm/s)		250	500	1000
	最大可搬重量 Max Payload	水平使用 Horizontal (kg)	80	40	25
		垂直使用 Vertical (kg)	25	12.5	6.25
	标准行程 Standard Pitch (mm)		50~800mm/50间隔 50mm Pitch		
元件 PARTS	伺服马达容量 Servomotor capacity		400w		
	滚珠螺杆外径 Ball screw outer diameter (mm)		C7Φ12		
	连轴器 Coupler (mm)		8*8		
	感应器 Sensor	外挂 Outside	EE-SX674(NPN/PNP)		

*马达加速设定0.2秒
The motor acceleration is set to 0.2 seconds

感应器连接图 Sensor Layout

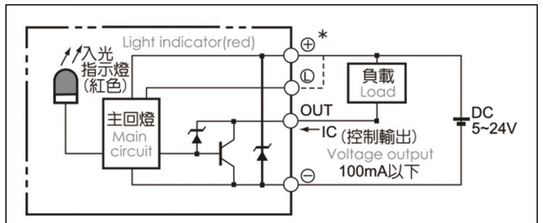

静态容许负载惯量 Static Loading Moment

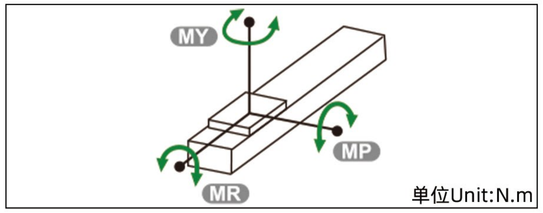

MY	103
MP	103
MR	144

容许负载力矩表 Allowable Load Moment Table

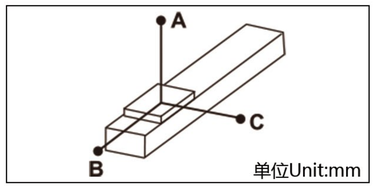

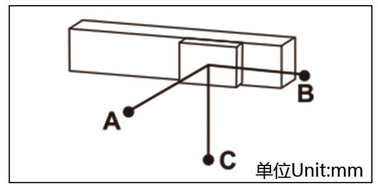

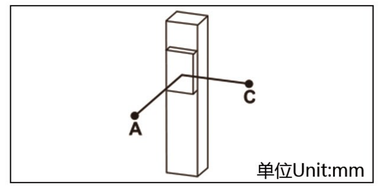

水平安装 Horizontal		A	B	C
导程5 Lead5	10KG	650	75	100
	20KG	440	32	45
	30KG	270	19	25
导程10 Lead10	5KG	600	145	185
	10KG	370	70	85
	15KG	250	42	52
导程20 Lead20	5KG	320	120	130
	8KG	220	70	80
	10KG	175	55	60

壁挂安装 Wall Installation		A	B	C
导程5 Lead5	10KG	100	75	650
	20KG	45	32	420
	30KG	25	19	260
导程10 Lead10	5KG	180	145	600
	10KG	85	68	370
	15KG	52	42	250
导程20 Lead20	5KG	130	120	320
	8KG	75	70	220
	10KG	60	55	170

垂直安装 Vertical Installation		A	C
导程5 Lead5	6KG	145	145
	8KG	110	110
	10KG	90	90
导程10 Lead10	1KG	800	800
	3KG	260	260
	5KG	155	155
导程20 Lead20	1KG	600	600
	2KG	300	300
	2.5KG	250	250

搭配步进马达一览表 Matching Stepper Motor List

品牌/Brand	马达品牌 Motor Brand	电机扭矩 Motor Torque	电源电压 Supply Voltage	伺服马达型号 Servo Motor Models	驱动器型号 Driver Model
研控伺服 Yakotec	Y	1.27N.m	AC220V	AS1MJ-06-0430B-G322Z	P1-AS3-03P04M-Z01
汇川伺服 Inovance	H	1.27N.m	AC220V	MS1H4-40B30CB-T331R	SV630PS2R8I
台达伺服 Delta	T	1.27N.m	AC220V	ECM-B3M-C20604RS1	ASD-B3-0421-L

BC 马达直链 Motor Direct

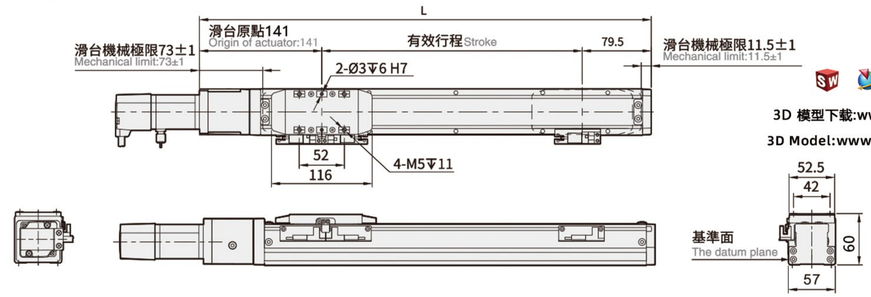

3D 模型下载:www.rxkj58.com(中国)
3D Model:www.qrxq5858.com(其他国家)

注：不含电机重量
Motor weight not included

单位 Unit:mm

有效行程/Stroke	50*	100	150	200	250	300	350	400	450	500	550	600	650	700	750	800
L	270.5	320.5	370.5	420.5	470.5	520.5	570.5	620.5	670.5	720.5	770.5	820.5	870.5	920.5	970.5	1020.5
A	25	75	25	75	25	75	25	75	25	75	25	75	25	75	25	75
M	1	1	2	2	3	3	4	4	5	5	6	6	7	7	8	8
N	6	6	8	8	10	10	12	12	14	14	16	16	18	18	20	20
P	25	75	125	175	225	275	325	375	425	475	525	575	625	675	725	775
KG	1.65	1.79	1.92	2.11	2.39	2.50	2.52	2.75	2.86	2.95	3.15	3.28	3.44	3.58	3.71	4.09

BM 马达下折 Motor Fold Down

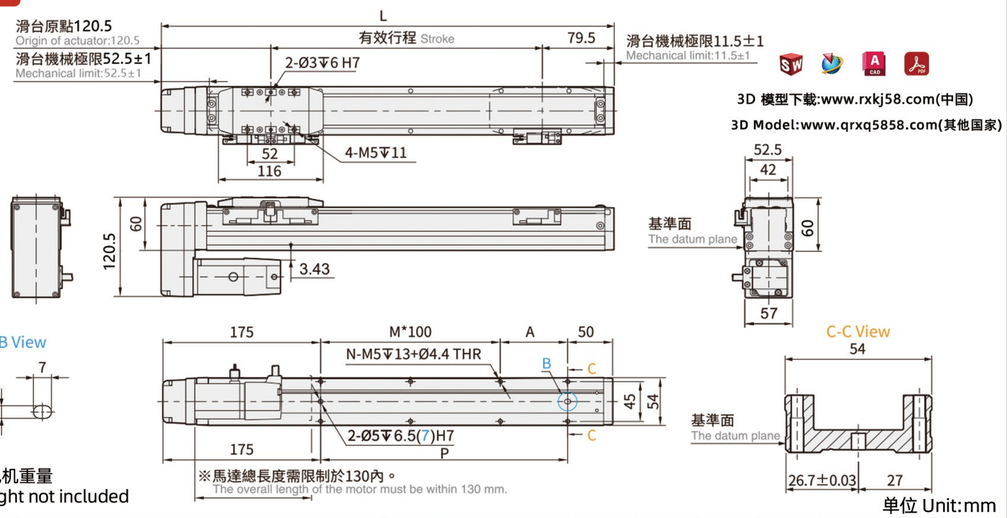

3D 模型下载:www.rxkj58.com(中国)
3D Model:www.qrxq5858.com(其他国家)

注：不含电机重量
Motor weight not included

单位 Unit:mm

有效行程/Stroke	50*	100	150	200	250	300	350	400	450	500	550	600	650	700	750	800
L	250	300	350	400	450	500	550	600	650	700	750	800	850	900	950	1000
A	25	75	25	75	25	75	25	75	25	75	25	75	25	75	25	75
M	0	0	1	1	2	2	3	3	4	4	5	5	6	6	7	7
N	4	4	6	6	8	8	10	10	12	12	14	14	16	16	18	18
P	25	75	125	175	225	275	325	375	425	475	525	575	625	675	725	775
KG	1.68	1.80	2.03	2.14	2.42	2.53	2.58	2.78	2.89	2.98	3.18	3.31	3.47	3.60	3.74	4.12

BL 马达左折 Motor Left Folding

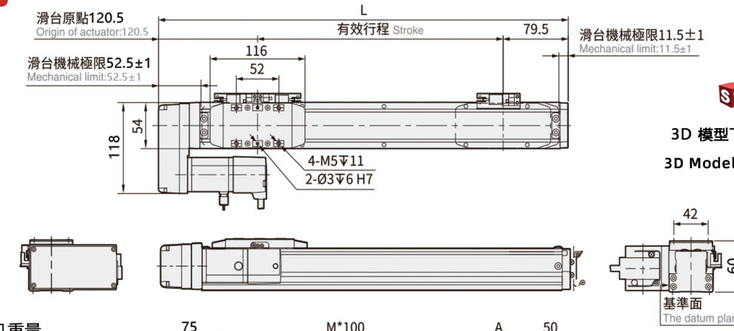

3D 模型下载:www.rxkj58.com(中国)
3D Model:www.qrxq5858.com(其他国家)

注：不含电机重量
Motor weight not included

单位 Unit:mm

有效行程/Stroke	50*	100	150	200	250	300	350	400	450	500	550	600	650	700	750	800
L	250	300	350	400	450	500	550	600	650	700	750	800	850	900	950	1000
A	25	75	25	75	25	75	25	75	25	75	25	75	25	75	25	75
M	1	1	2	2	3	3	4	4	5	5	6	6	7	7	8	8
N	6	6	8	8	10	10	12	12	14	14	16	16	18	18	20	20
P	25	75	125	175	225	275	325	375	425	475	525	575	625	675	725	775
KG	1.68	1.80	2.03	2.14	2.42	2.53	2.58	2.78	2.89	2.98	3.18	3.31	3.47	3.60	3.74	4.12

BR 马达右折 Motor Right Folding

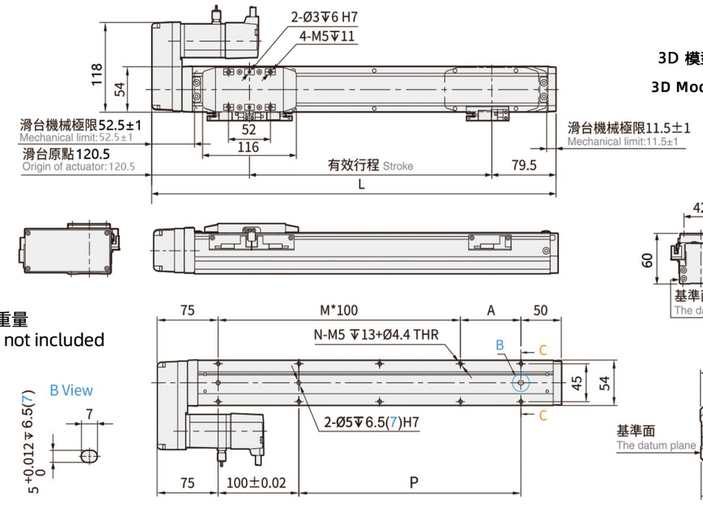

3D 模型下载:www.rxkj58.com(中国)
3D Model:www.qrxq5858.com(其他国家)

注：不含电机重量
Motor weight not included

单位 Unit:mm

有效行程/Stroke	50*	100	150	200	250	300	350	400	450	500	550	600	650	700	750	800
L	250	300	350	400	450	500	550	600	650	700	750	800	850	900	950	1000
A	25	75	25	75	25	75	25	75	25	75	25	75	25	75	25	75
M	1	1	2	2	3	3	4	4	5	5	6	6	7	7	8	8
N	6	6	8	8	10	10	12	12	14	14	16	16	18	18	20	20
P	25	75	125	175	225	275	325	375	425	475	525	575	625	675	725	775
KG	1.68	1.80	2.03	2.14	2.42	2.53	2.58	2.78	2.89	2.98	3.18	3.31	3.47	3.60	3.74	4.12

RXT80 57步进/NEMA23

● 螺杆驱动
Ball Screw Drive

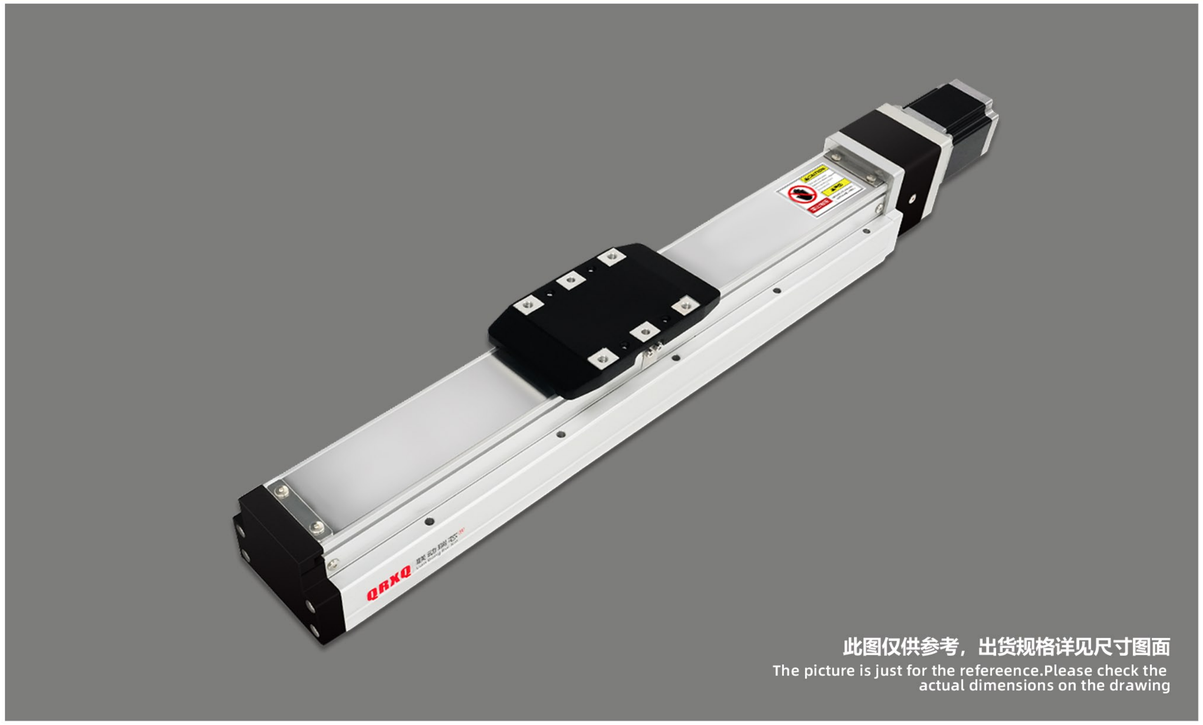

最大行程 Maximum Stroke	最高速度 Maximum Speed	电机扭矩 Motor Torque	滚珠螺杆 Ball Screw
1100mm	333/min	3N.m	φ16mm

型号表达方式 Model Expression

RXT80 — L10 — 100 — BC — Q57/102 — N3 — HB-3M

本体型号 Model

电机长度 Motor Length

导程 Lead

5	05mm
10	10mm
20	20mm

行程 Stroke

50~1100mm
50间隔 50mm pitch

马达位置 Motor position

BC	马达直链/Motor Direct
BM	马达下折 /Motor Fold Down
BL	马达左折 /Motor Left Folding
BR	马达右折 /Motor Right Folding

马达品牌/功率 Motor Brand/Power

Q	57/NEMA23
Y	57/NEMA23
L	57/NEMA23

感应器/数量 Sensor/Quantity

0	无/No sensor
1	1只 1Pcs
2	2只 2Pcs
3	3只 3Pcs
-	-

*N代表NPN/N for NPN
*P代表PNP/P for PNP

马达选型 Motor Selection

HB-3M	厂家提供步进电机-线3米 Provision Of Motors - Line 3M
HBS-3M	厂家提供抱闸步进电机-线3米 Provide Brake Motor-Line 3M
HBH-3M	厂家提供闭环电机-线3米 Provide Encoder Motor-Line 3M
HBC-3M	厂家提供抱闸闭环电机-线3米 Brake With Encoder - Line 3M
HN	不含电机 客户提供 Motor Not Supplied

*HN-不含电机需要客户提供图纸
*HN - Drawings Required Without Motor

RXT80 57步进/NEMA23

基本信息 General Information

规格 SPEC	位置重复精度 Position Repeatability (mm)		±0.01		
	螺杆导程 Ball Screw Lead (mm)		5	10	20
	步进电机最高速度 Stepper motor top speed (mm/s)		83	166	333
	最大可搬重量 Max Payload	水平使用 Horizontal (kg)	50	30	18
		垂直使用 Vertical (kg)	15	8	3
	标准行程 Standard Pitch (mm)		50~1100mm/50间隔 50mm Pitch		
元件 PARTS	步进马达容量 Stepper motor capacity		57/102 NEMA23		
	滚珠螺杆外径 Ball screw outer diameter (mm)		C7Φ16		
	连轴器 Coupler (mm)		8*10		
	感应器 Sensor	外挂 Outside	EE-SX674(NPN/PNP)		

***马达加速设定0.4秒**
The motor acceleration is set to 0.4 seconds

感应器连接图 Sensor Layout

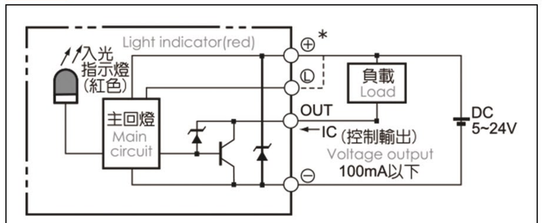

静态容许负载惯量 Static Loading Moment

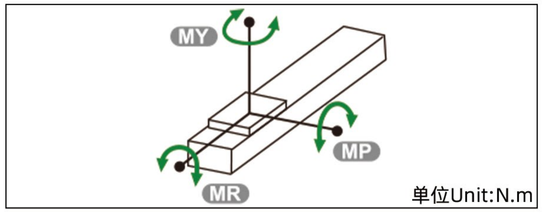

MY	318
MP	318
MR	626

容许负载力矩表 Allowable Load Moment Table

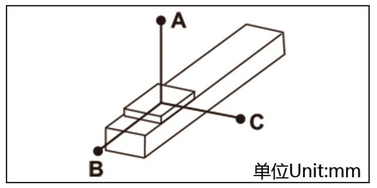

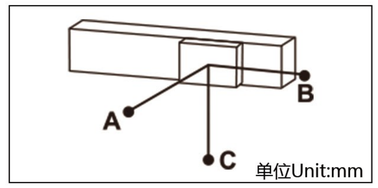

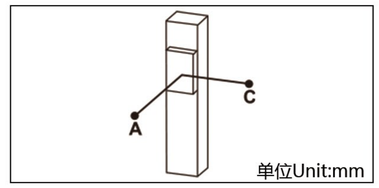

水平安装 Horizontal		A	B	C
导程5 Lead5	20KG	1560	153	237
	35KG	890	81	126
	50KG	550	53	82
导程10 Lead10	10KG	1730	286	412
	20KG	839	136	196
	30KG	541	86	124
导程20 Lead20	6KG	1213	403	493
	9KG	800	264	323
	18KG	592	194	238

壁挂安装 Wall Installation		A	B	C
导程5 Lead5	20KG	214	153	1435
	35KG	113	81	845
	50KG	74	53	506
导程10 Lead10	10KG	370	286	1400
	20KG	176	136	800
	30KG	112	86	495
导程20 Lead20	6KG	444	403	760
	9KG	292	264	502
	18KG	214	94	360

垂直安装 Vertical Installation		A	B
导程5 Lead5	10KG	331	331
	15KG	220	220
	/	/	/
导程10 Lead10	5KG	589	589
	8KG	368	368
	/	/	/
导程20 Lead20	3KG	935	935
	/	/	/
	/	/	/

搭配步进马达一览表 Matching Stepper Motor List

品牌/Brand	马达品牌 Motor Brand	电机扭矩 Motor Torque	电源电压 Supply Voltage	步进马达型号 Stepper Motor Model	驱动器型号 Driver Model
联动瑞芯 QRXQ	Q	3N.m	DC24V	RX57/102	2D45M
研控 Yakotec	Y	3N.m	DC24V	YK60HB102	2D45M
雷赛 Leadshine	L	3N.m	DC24V	60CM23	DM542J

RXT80 60步进/NEMA23

● 螺杆驱动
Ball Screw Drive

BC 马达直链 Motor Direct

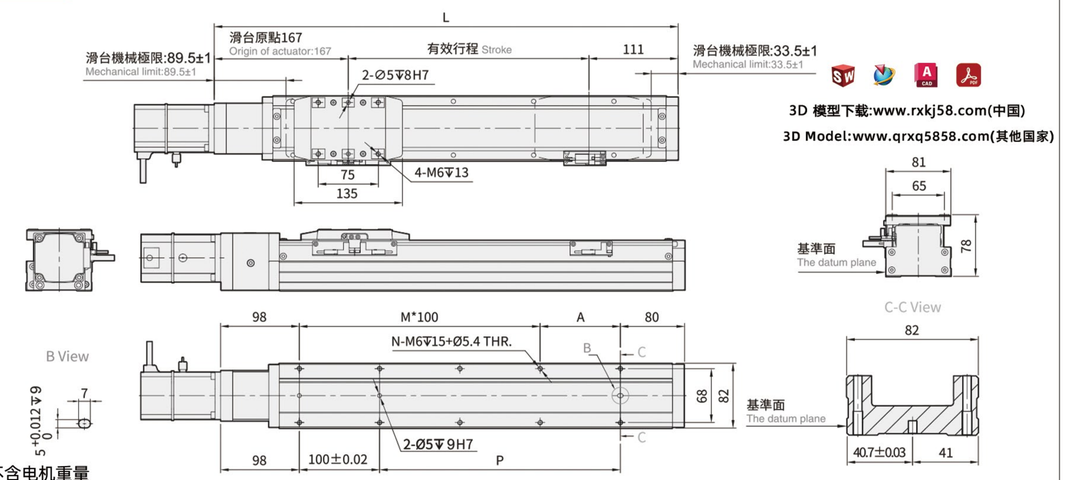

3D 模型下载:www.rxkj58.com(中国)
3D Model:www.qrxq5858.com(其他国家)

注：不含电机重量
Motor weight not included

单位 Unit:mm

有效行程/Stroke	50	100	150	200	250	300	350	400	450	500	550	600	650	700	750	800	850	900	950	1000	1050	1100
L	328	378	428	478	528	578	628	678	728	778	828	878	928	978	1028	1078	1128	1178	1228	1278	1328	1378
A	50	100	50	100	50	100	50	100	50	100	50	100	50	100	50	100	50	100	50	100	50	100
M	1	1	2	2	3	3	4	4	5	5	6	6	7	7	8	8	9	9	10	10	11	11
N	6	6	8	8	10	10	12	12	14	14	16	16	18	18	20	20	22	22	24	24	26	26
P	50	100	150	200	250	300	350	400	450	500	550	600	650	700	750	800	850	900	950	1000	1050	1100
KG	3.91	4.29	4.70	5.00	5.35	5.68	6.00	6.35	6.64	6.97	7.41	7.71	8.12	8.41	8.65	8.96	9.37	9.62	10.01	10.28	10.70	11.12

BM 马达下折 Motor Fold Down

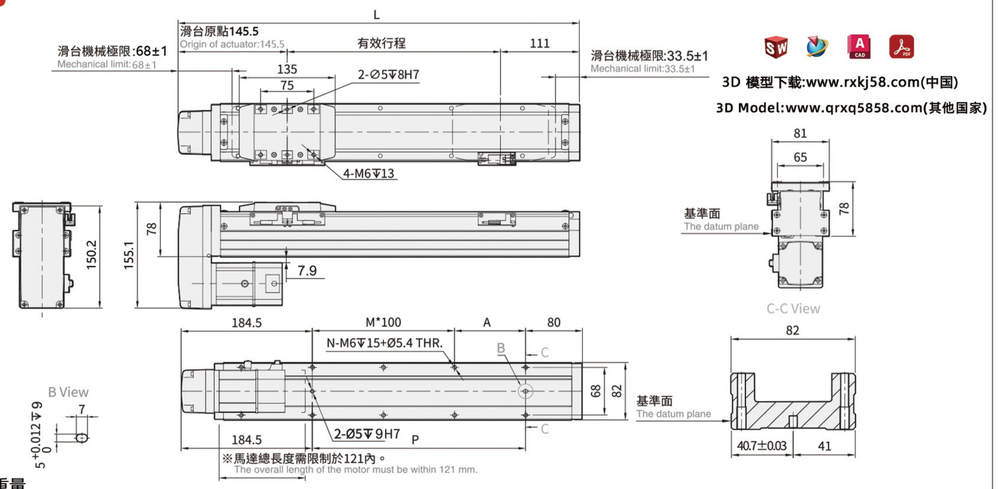

3D 模型下载:www.rxkj58.com(中国)
3D Model:www.qrxq5858.com(其他国家)

注：不含电机重量
Motor weight not included

单位 Unit:mm

有效行程/Stroke	50	100	150	200	250	300	350	400	450	500	550	600	650	700	750	800	850	900	950	1000	1050	1100
L	306.5	356.5	406.5	456.5	506.5	556.5	606.5	656.5	706.5	756.5	806.5	856.5	906.5	956.5	1006.5	1056.5	1106.5	1156.5	1206.5	1256.5	1306.5	1356.5
A	50	100	50	100	50	100	50	100	50	100	50	100	50	100	50	100	50	100	50	100	50	100
M	0	0	1	1	2	2	3	3	4	4	5	5	6	6	7	7	8	8	9	9	10	10
N	4	4	6	6	8	8	10	10	12	12	14	14	16	16	18	18	20	20	22	22	24	24
P	50	100	150	200	250	300	350	400	450	500	550	600	650	700	750	800	850	900	950	1000	1050	1100
KG	3.95	4.33	4.74	5.09	5.39	5.72	6.04	6.39	6.68	7.01	7.45	7.75	8.16	8.45	8.69	9.00	9.41	9.66	10.08	10.32	10.74	11.16

RXT80 60步进/NEMA23

BL 马达左折 Motor Left Folding

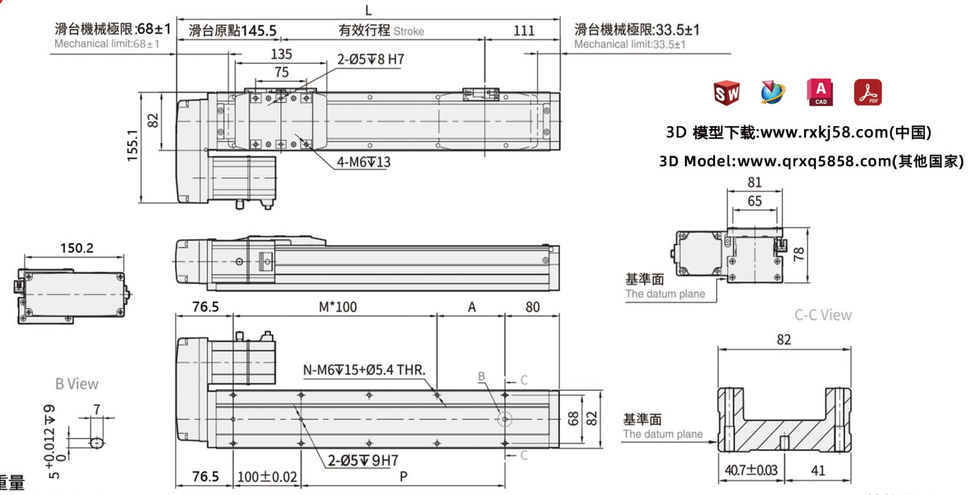

3D 模型下载:www.rxkj58.com(中国)
3D Model:www.qrxq5858.com(其他国家)

注：不含电机重量
Motor weight not included

单位 Unit:mm

有效行程/Stroke	50	100	150	200	250	300	350	400	450	500	550	600	650	700	750	800	850	900	950	1000	1050	1100
L	306.5	356.5	406.5	456.5	506.5	556.5	606.5	656.5	706.5	756.5	806.5	856.5	906.5	956.5	1006.5	1056.5	1106.5	1156.5	1206.5	1256.5	1306.5	1356.5
A	50	100	50	100	50	100	50	100	50	100	50	100	50	100	50	100	50	100	50	100	50	100
M	1	1	2	2	3	3	4	4	5	5	6	6	7	7	8	8	9	9	10	10	11	11
N	6	6	8	8	10	10	12	12	14	14	16	16	18	18	20	20	22	22	24	24	26	26
P	50	100	150	200	250	300	350	400	450	500	550	600	650	700	750	800	850	900	950	1000	1050	1100
KG	3.95	4.33	4.74	5.09	5.39	5.72	6.04	6.39	6.68	7.01	7.45	7.75	8.16	8.45	8.69	9.00	9.41	9.66	10.08	10.32	10.74	11.16

BR 马达右折 Motor Right Folding

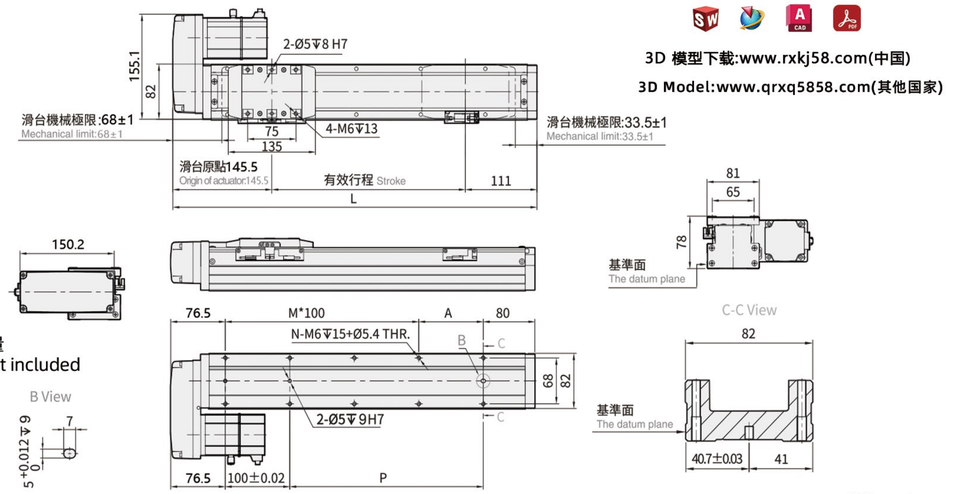

3D 模型下载:www.rxkj58.com(中国)
3D Model:www.qrxq5858.com(其他国家)

注：不含电机重量
Motor weight not included

单位 Unit:mm

有效行程/Stroke	50	100	150	200	250	300	350	400	450	500	550	600	650	700	750	800	850	900	950	1000	1050	1100
L	306.5	356.5	406.5	456.5	506.5	556.5	606.5	656.5	706.5	756.5	806.5	856.5	906.5	956.5	1006.5	1056.5	1106.5	1156.5	1206.5	1256.5	1306.5	1356.5
A	50	100	50	100	50	100	50	100	50	100	50	100	50	100	50	100	50	100	50	100	50	100
M	1	1	2	2	3	3	4	4	5	5	6	6	7	7	8	8	9	9	10	10	11	11
N	6	6	8	8	10	10	12	12	14	14	16	16	18	18	20	20	22	22	24	24	26	26
P	50	100	150	200	250	300	350	400	450	500	550	600	650	700	750	800	850	900	950	1000	1050	1100
KG	3.95	4.33	4.74	5.09	5.39	5.72	6.04	6.39	6.68	7.01	7.45	7.75	8.16	8.45	8.69	9.00	9.41	9.66	10.08	10.32	10.74	11.16

RXT80 400W伺服电机 SERVO MOTOR

● 螺杆驱动
Ball Screw Drive

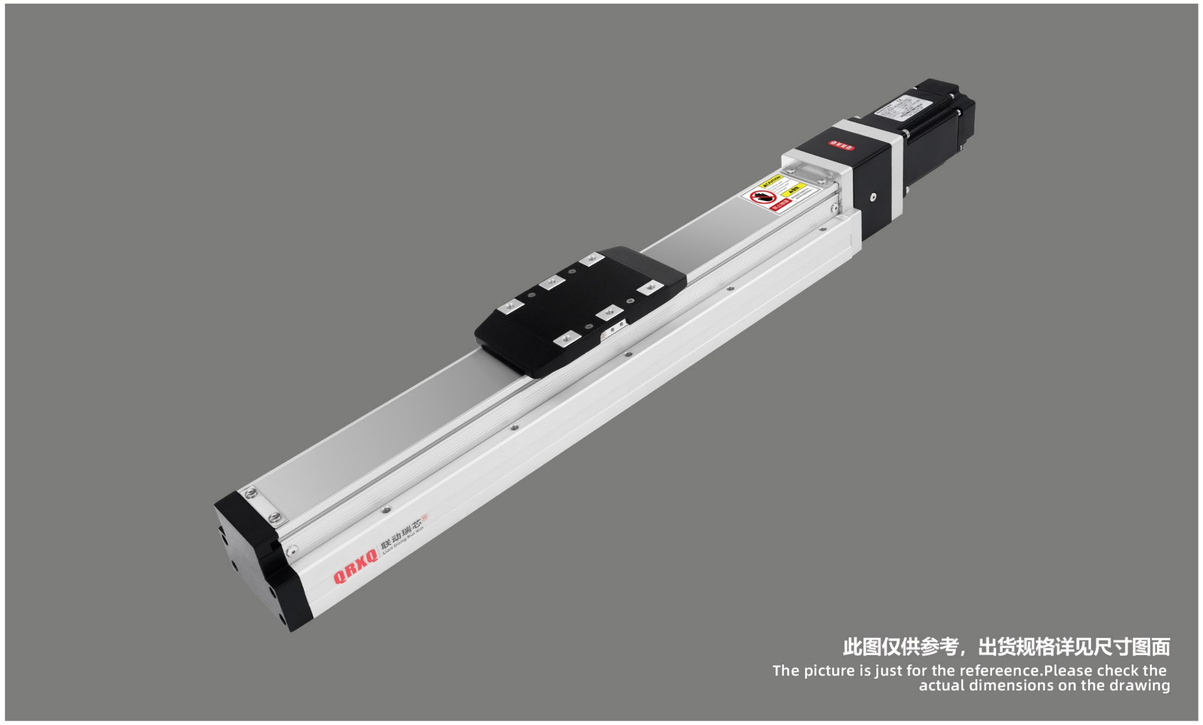

此图仅供参考，出货规格详见尺寸图面
The picture is just for the refereence.Please check the actual dimensions on the drawing

最大行程 Maximum Stroke 1100mm

最高速度 Maximum Speed 1000mm/s

电机容量 Motor capacity 400W

滚珠螺杆 Ball Screw φ16mm

型号表达方式 Model Expression

RXT80 — L10 — 100 — BC — Y/400W — N3 — HS-3M

本体型号 Model

马达功率 Motor Power

导程 Lead

5	05mm
10	10mm
20	20mm

行程 Stroke

50~1100mm
50间隔 50mm pitch

马达位置 Motor position

BC	马达直链/Motor Direct
BM	马达下折 /Motor Fold Down
BL	马达左折 /Motor Left Folding
BR	马达右折 /Motor Right Folding

马达品牌/功率 Motor Brand/Power

Y	400W
H	400W
T	400W

感应器/数量 Sensor/Quantity

0	无/No sensor
1	1只 1Pcs
2	2只 2Pcs
3	3只 3Pcs
-	-

*N代表NPN/N for NPN
*P代表PNP/P for PNP

马达选型 Motor Selection

HS-3M	厂家提供伺服电机-线3米 Provide Servo Motor-Line 3M
HSS-3M	厂家提供伺服电机-带抱闸-线3米 Servo Motor With Holding Brake - Line 3M
HN	不含电机 客户提供 Motor Not Supplied

*HN-不含电机需要客户提供图纸
*HN - Drawings Required Without Motor

创新 用心 放心/Innovation with heart and mind

RXT80 400W伺服电机 SERVO MOTOR

基本信息 General Information

规格 SPEC	位置重复精度 Position Repeatability (mm)		±0.01		
	螺杆导程 Ball Screw Lead (mm)		5	10	20
	伺服电机最高速度 Maximum speed of servo motor (mm/s)		250	500	1000
	最大可搬重量 Max Payload	水平使用 Horizontal (kg)	50	30	18
		垂直使用 Vertical (kg)	15	8	3
	标准行程 Standard Pitch (mm)		50~1100mm/50间隔 50mm Pitch		
元件 PARTS	伺服马达容量 Servomotor capacity		400W		
	滚珠螺杆外径 Ball screw outer diameter (mm)		C7Φ16		
	连轴器 Coupler (mm)		10*14		
	感应器 Sensor	外挂 Outside	EE-SX674(NPN/PNP)		

*马达加速设定0.4秒
The motor acceleration is set to 0.4 seconds

感应器连接图 Sensor Layout

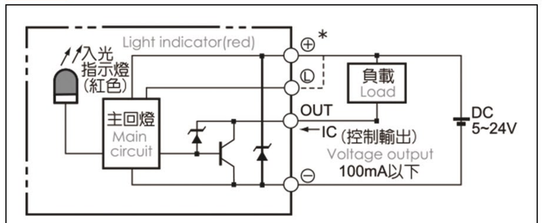

静态容许负载惯量 Static Loading Moment

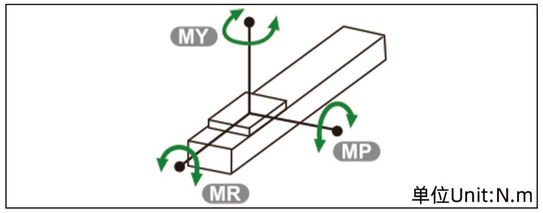

单位Unit:N.m

MY	318
MP	318
MR	626

容许负载力矩表 Allowable Load Moment Table

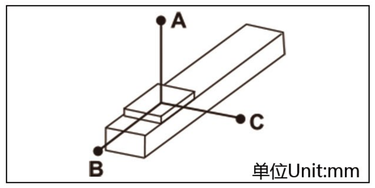

单位Unit:mm

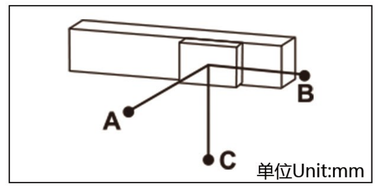

单位Unit:mm

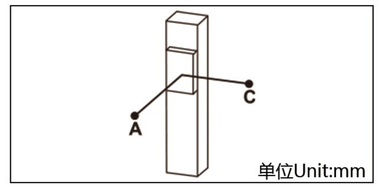

单位Unit:mm

水平安装 Horizontal		A	B	C
导程5 Lead5	20KG	1560	153	237
	35KG	890	81	126
	50KG	550	53	82
导程10 Lead10	10KG	1730	286	412
	20KG	839	136	196
	30KG	541	86	124
导程20 Lead20	6KG	1213	403	493
	9KG	800	264	323
	18KG	592	194	238

壁挂安装 Wall Installation		A	B	C
导程5 Lead5	20KG	214	153	1435
	35KG	113	81	845
	50KG	74	53	506
导程10 Lead10	10KG	370	286	1400
	20KG	176	136	800
	30KG	112	86	495
导程20 Lead20	6KG	444	403	760
	9KG	292	264	502
	18KG	214	94	360

垂直安装 Vertical Installation		A	B
导程5 Lead5	10KG	331	331
	15KG	220	220
	/	/	/
导程10 Lead10	5KG	589	589
	8KG	368	368
	/	/	/
导程20 Lead20	3KG	935	935
	/	/	/
	/	/	/

搭配步进马达一览表 Matching Stepper Motor List

品牌/Brand	马达品牌 Motor Brand	电机扭矩 Motor Torque	电源电压 Supply Voltage	伺服马达型号 Servo Motor Models	驱动器型号 Driver Model
研控伺服 Yakotec	Y	1.27N.m	AC220V	AS1MJ-06-0430B-G322Z	P1-AS3-03P04M-Z01
汇川伺服 Inovance	H	1.27N.m	AC220V	MS1H4-40B30CB-T331R	SV630PS2R8I
台达伺服 Delta	T	1.27N.m	AC220V	ECM-B3M-C20604RS1	ASD-B3-0421-L

BC 马达直链 Motor Direct

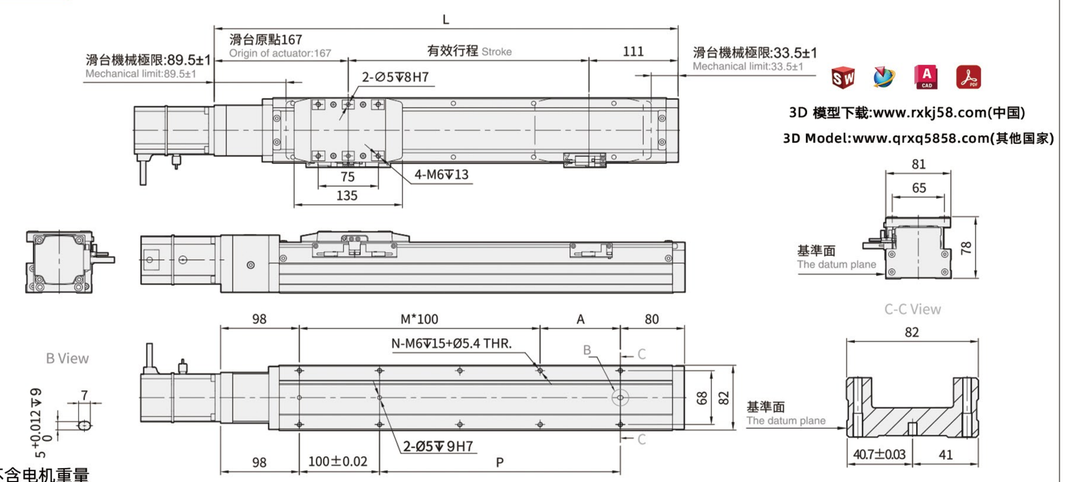

3D 模型下载:www.rxkj58.com(中国)
3D Model:www.qrxq5858.com(其他国家)

注：不含电机重量
Motor weight not included

单位 Unit:mm

有效行程/Stroke	50	100	150	200	250	300	350	400	450	500	550	600	650	700	750	800	850	900	950	1000	1050	1100
L	328	378	428	478	528	578	628	678	728	778	828	878	928	978	1028	1078	1128	1178	1228	1278	1328	1378
A	50	100	50	100	50	100	50	100	50	100	50	100	50	100	50	100	50	100	50	100	50	100
M	1	1	2	2	3	3	4	4	5	5	6	6	7	7	8	8	9	9	10	10	11	11
N	6	6	8	8	10	10	12	12	14	14	16	16	18	18	20	20	22	22	24	24	26	26
P	50	100	150	200	250	300	350	400	450	500	550	600	650	700	750	800	850	900	950	1000	1050	1100
KG	3.91	4.29	4.70	5.00	5.35	5.68	6.00	6.35	6.64	6.97	7.41	7.71	8.12	8.41	8.65	8.96	9.37	9.62	10.01	10.28	10.70	11.12

BM 马达下折 Motor Fold Down

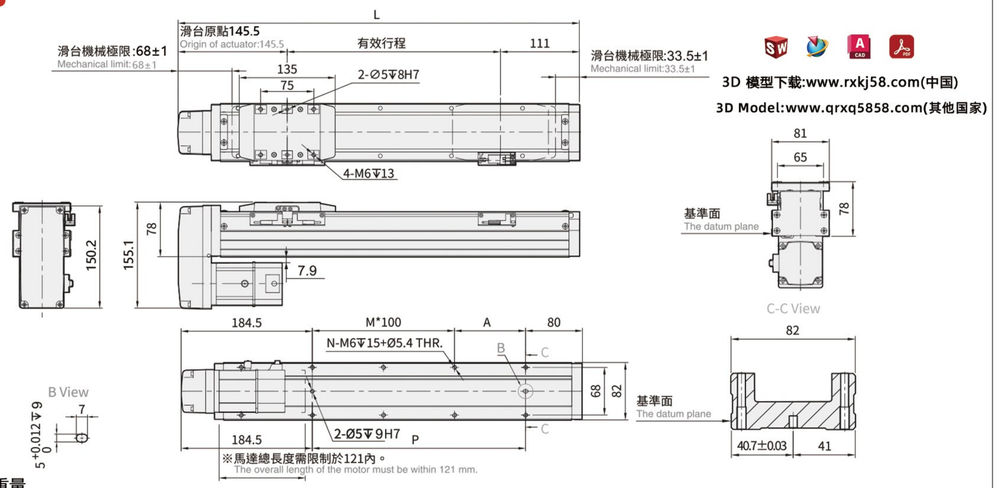

3D 模型下载:www.rxkj58.com(中国)
3D Model:www.qrxq5858.com(其他国家)

注：不含电机重量
Motor weight not included

单位 Unit:mm

有效行程/Stroke	50	100	150	200	250	300	350	400	450	500	550	600	650	700	750	800	850	900	950	1000	1050	1100
L	306.5	356.5	406.5	456.5	506.5	556.5	606.5	656.5	706.5	756.5	806.5	856.5	906.5	956.5	1006.5	1056.5	1106.5	1156.5	1206.5	1256.5	1306.5	1356.5
A	50	100	50	100	50	100	50	100	50	100	50	100	50	100	50	100	50	100	50	100	50	100
M	0	0	1	1	2	2	3	3	4	4	5	5	6	6	7	7	8	8	9	9	10	10
N	4	4	6	6	8	8	10	10	12	12	14	14	16	16	18	18	20	20	22	22	24	24
P	50	100	150	200	250	300	350	400	450	500	550	600	650	700	750	800	850	900	950	1000	1050	1100
KG	3.95	4.33	4.74	5.09	5.39	5.72	6.04	6.39	6.68	7.01	7.45	7.75	8.16	8.45	8.69	9.00	9.41	9.66	10.08	10.32	10.74	11.16

BL 马达左折 Motor Left Folding

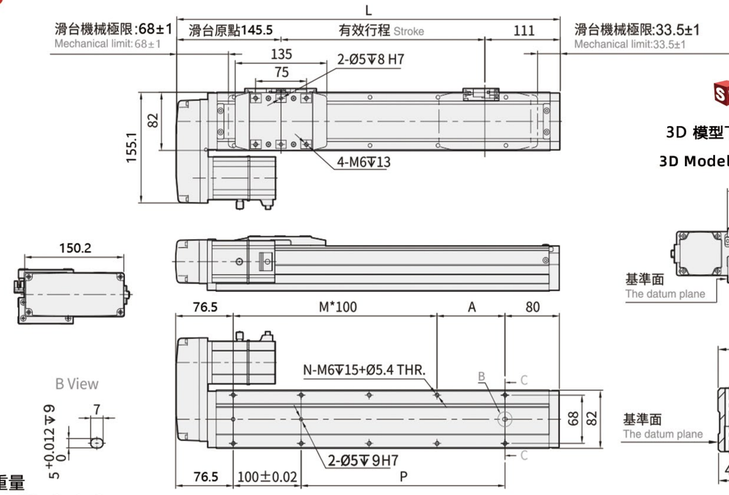

3D 模型下载:www.rxkj58.com(中国)
3D Model:www.qrxq5858.com(其他国家)

注：不含电机重量
Motor weight not included

单位 Unit:mm

有效行程/Stroke	50	100	150	200	250	300	350	400	450	500	550	600	650	700	750	800	850	900	950	1000	1050	1100
L	306.5	356.5	406.5	456.5	506.5	556.5	606.5	656.5	706.5	756.5	806.5	856.5	906.5	956.5	1006.5	1056.5	1106.5	1156.5	1206.5	1256.5	1306.5	1356.5
A	50	100	50	100	50	100	50	100	50	100	50	100	50	100	50	100	50	100	50	100	50	100
M	1	1	2	2	3	3	4	4	5	5	6	6	7	7	8	8	9	9	10	10	11	11
N	6	6	8	8	10	10	12	12	14	14	16	16	18	18	20	20	22	22	24	24	26	26
P	50	100	150	200	250	300	350	400	450	500	550	600	650	700	750	800	850	900	950	1000	1050	1100
KG	3.95	4.33	4.74	5.09	5.39	5.72	6.04	6.39	6.68	7.01	7.45	7.75	8.16	8.45	8.69	9.00	9.41	9.66	10.08	10.32	10.74	11.16

BR 马达右折 Motor Right Folding

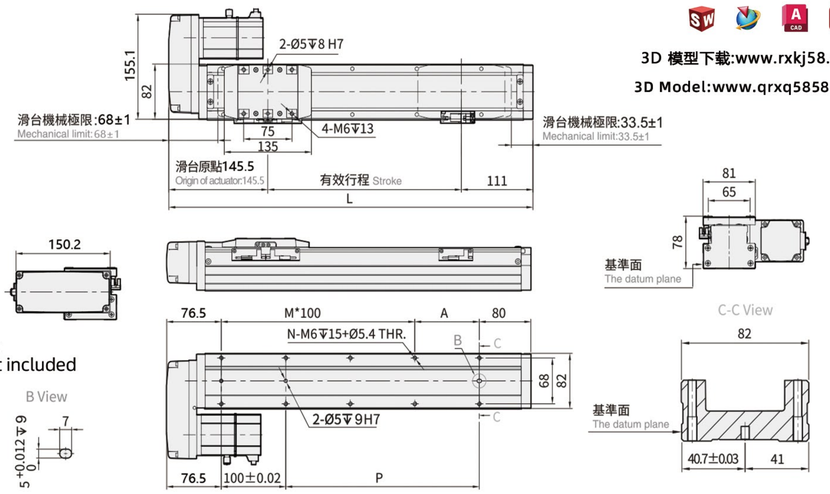

3D 模型下载:www.rxkj58.com(中国)
3D Model:www.qrxq5858.com(其他国家)

注：不含电机重量
Motor weight not included

单位 Unit:mm

有效行程/Stroke	50	100	150	200	250	300	350	400	450	500	550	600	650	700	750	800	850	900	950	1000	1050	1100
L	306.5	356.5	406.5	456.5	506.5	556.5	606.5	656.5	706.5	756.5	806.5	856.5	906.5	956.5	1006.5	1056.5	1106.5	1156.5	1206.5	1256.5	1306.5	1356.5
A	50	100	50	100	50	100	50	100	50	100	50	100	50	100	50	100	50	100	50	100	50	100
M	1	1	2	2	3	3	4	4	5	5	6	6	7	7	8	8	9	9	10	10	11	11
N	6	6	8	8	10	10	12	12	14	14	16	16	18	18	20	20	22	22	24	24	26	26
P	50	100	150	200	250	300	350	400	450	500	550	600	650	700	750	800	850	900	950	1000	1050	1100
KG	3.95	4.33	4.74	5.09	5.39	5.72	6.04	6.39	6.68	7.01	7.45	7.75	8.16	8.45	8.69	9.00	9.41	9.66	10.08	10.32	10.74	11.16

RXT120 57步进/NEMA23

● 螺杆驱动
Ball Screw Drive

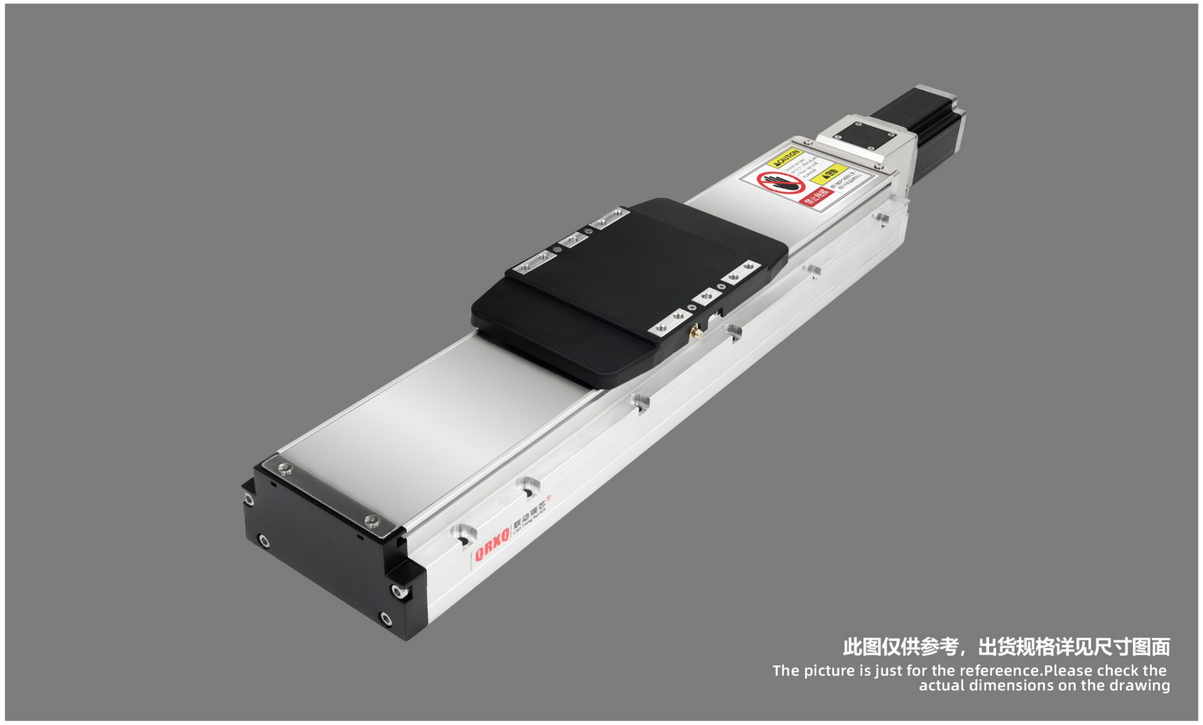

此图仅供参考，出货规格详见尺寸图面
The picture is just for the refereence.Please check the actual dimensions on the drawing

最大行程 Maximum Stroke	最高速度 Maximum Speed	电机扭矩 Motor Torque	滚珠螺杆 Ball Screw
1250mm	533/min	3N.m	φ16mm

型号表达方式 Model Expression

RXT120 — L10 — 100 — BC — Q57/102 — N3 — HB-3M

本体型号 Model

导程 Lead	
5	05mm
10	10mm
20	20mm
32	32mm

行程 Stroke
50~1250mm
50间隔 50mm pitch

马达位置 Motor position	
BC	马达直链/Motor Direct
BM	马达下折 /Motor Fold Down
BL	马达左折 /Motor Left Folding
BR	马达右折 /Motor Right Folding

马达品牌/功率 Motor Brand/Power	
Q	57/NEMA23
Y	57/NEMA23
L	57/NEMA23

电机长度 Motor Length

感应器/数量 Sensor/Quantity	
0	无/No sensor
1	1只 1Pcs
2	2只 2Pcs
3	3只 3Pcs
-	-

*N代表NPN/N for NPN
*P代表PNP/P for PNP

马达选型 Motor Selection	
HB-3M	厂家提供步进电机-线3米 Provision Of Motors - Line 3M
HBS-3M	厂家提供抱闸步进电机-线3米 Provide Brake Motor-Line 3M
HBH-3M	厂家提供闭环电机-线3米 Provide Encoder Motor-Line 3M
HBC-3M	厂家提供抱闸闭环电机-线3米 Brake With Encoder - Line 3M
HN	不含电机 客户提供 Motor Not Supplied

*HN-不含电机需要客户提供图纸
*HN - Drawings Required Without Motor

RXT120 57步进/NEMA23

基本信息 General Information

规格 SPEC	位置重复精度 Position Repeatability (mm)		±0.01			
	螺杆导程 Ball Screw Lead (mm)		5	10	20	32
	步进电机最高速度 Stepper motor top speed (mm/s)		83	166	333	533
	最大可搬重量 Max Payload	水平使用 Horizontal (kg)	110	88	40	30
		垂直使用 Vertical (kg)	33	22	10	8
	标准行程 Standard Pitch (mm)		50~1250mm/50间隔 50mm Pitch			
元件 PARTS	步进马达容量 Stepper motor capacity		57/102 NEMA23			
	滚珠螺杆外径 Ball screw outer diameter (mm)		C7Φ16			
	连轴器 Coupler (mm)		10*8			
	感应器 Sensor	外挂 Outside	EE-SX674(NPN/PNP)			

*马达加速设定0.4秒
The motor acceleration is set to 0.4 seconds

感应器连接图 Sensor Layout

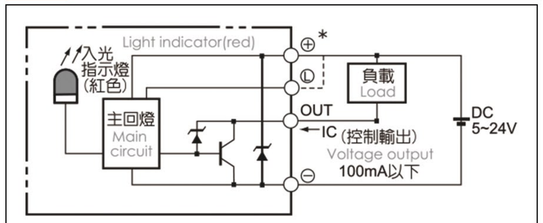

静态容许负载惯量 Static Loading Moment

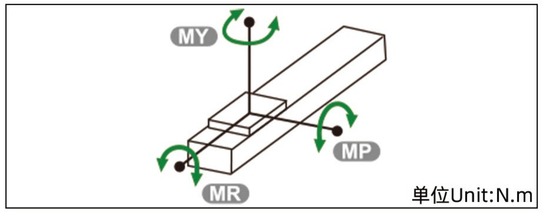

单位Unit:N.m

MY	606
MP	606
MR	1168

容许负载力矩表 Allowable Load Moment Table

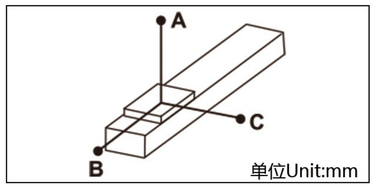

单位Unit:mm

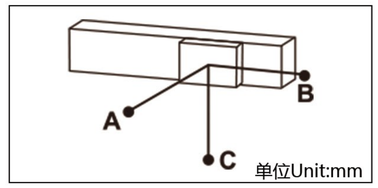

单位Unit:mm

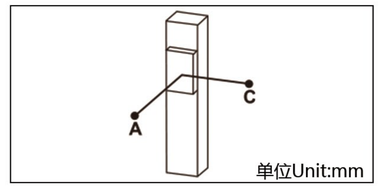

单位Unit:mm

水平安装 Horizontal		A	B	C
导程5 Lead5	60KG	2850	250	340
	80KG	2100	180	250
	100KG	1500	120	170
导程10 Lead10	30KG	2850	490	600
	50KG	1700	280	350
	88KG	950	140	190
导程20 Lead20	10KG	3400	1250	1400
	22KG	1650	550	620
	40KG	900	290	330
导程32 Lead32	15KG	1100	570	550
	25KG	620	330	320
	30KG	520	270	260

壁挂安装 Wall Installation		A	B	C
导程5 Lead5	55KG	280	280	3300
	75KG	200	195	2400
	110KG	130	125	1550
导程10 Lead10	35KG	400	410	2500
	55KG	245	250	1550
	88KG	150	150	950
导程20 Lead20	12KG	900	1070	3000
	20KG	550	630	1800
	40KG	260	300	900
导程32 Lead32	15KG	440	570	1050
	30KG	210	270	520
	/	/	/	/

垂直安装 Vertical Installation		A	C
导程5 Lead5	15KG	1200	1200
	22KG	820	820
	33KG	550	550
导程10 Lead10	10KG	1600	1600
	14KG	1150	1150
	22KG	730	730
导程20 Lead20	7KG	1800	1800
	10KG	1250	1250
	/	/	/
导程32 Lead32	5KG	1600	1600
	8KG	1000	1000
	/	/	/

搭配步进马达一览表 Matching Stepper Motor List

品牌/Brand	马达品牌 Motor Brand	电机扭矩 Motor Torque	电源电压 Supply Voltage	步进马达型号 Stepper Motor Model	驱动器型号 Driver Model
联动瑞芯 QRXQ	Q	3N.m	DC24V	RX57/102	2D45M
研控 Yakotec	Y	3N.m	DC24V	YK60HB102	2D45M
雷赛 Leadshine	L	3N.m	DC24V	60CM23	DM542J

BC 马达直链 Motor Direct

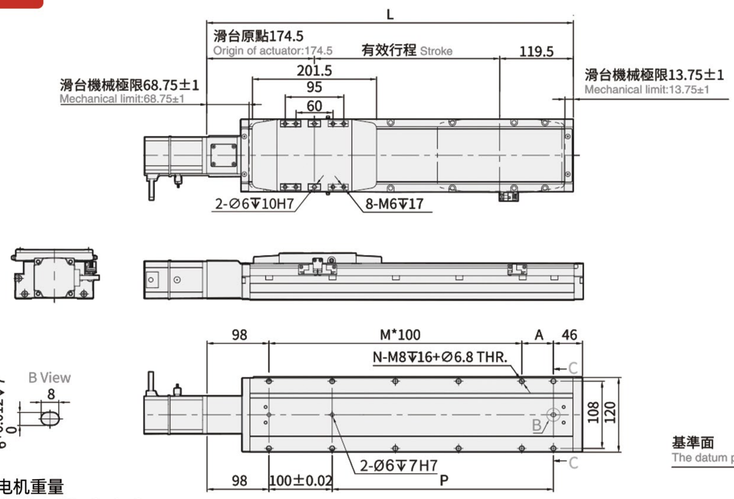

3D 模型下载:www.rxkj58.com(中国)
3D Model:www.qrxq5858.com(其他国家)

注：不含电机重量
Motor weight not included

单位 Unit:mm

有效行程/Stroke	50	100	150	200	250	300	350	400	450	500	550	600	650	700	750	800	850	900	950	1000	1050	1100	1150	1200	1250
L	344	394	444	494	544	594	644	694	744	794	844	894	944	994	1044	1094	1144	1194	1244	1294	1344	1394	1444	1494	1544
A	100	50	100	50	100	50	100	50	100	50	100	50	100	50	100	50	100	50	100	50	100	50	100	50	100
M	1	2	2	3	3	4	4	5	5	6	6	7	7	8	8	9	9	10	10	11	11	12	12	13	13
N	6	8	8	10	10	12	12	14	14	16	16	18	18	20	20	22	22	24	24	26	26	28	28	30	30
P	100	150	200	250	300	350	400	450	500	550	600	650	700	750	800	850	900	950	1000	1050	1100	1150	1200	1250	1300
KG	5.05	5.4	5.75	6.1	6.45	6.8	7.15	7.5	7.85	8.2	8.55	8.9	9.25	9.6	9.95	10.3	10.65	11	11.35	11.7	12.05	12.4	12.75	13.1	13.45

BM 马达下折 Motor Fold Down

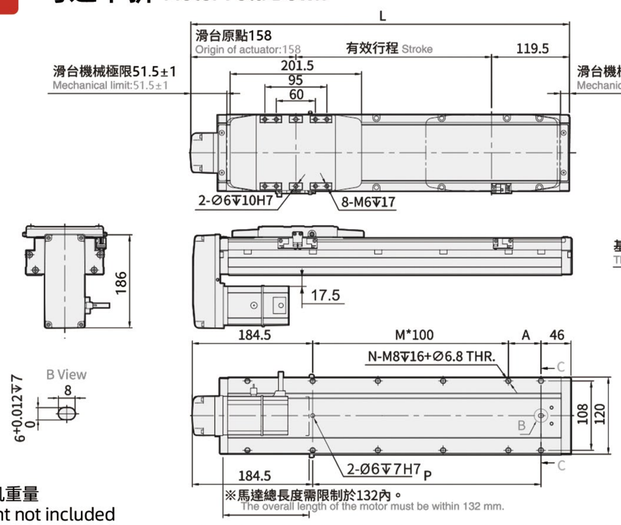

3D 模型下载:www.rxkj58.com(中国)
3D Model:www.qrxq5858.com(其他国家)

注：不含电机重量
Motor weight not included

单位 Unit:mm

有效行程/Stroke	50	100	150	200	250	300	350	400	450	500	550	600	650	700	750	800	850	900	950	1000	1050	1100	1150	1200	1250
L	327.5	377.5	427.5	477.5	527.5	577.5	627.5	677.5	727.5	777.5	827.5	877.5	927.5	977.5	1027.5	1077.5	1127.5	1177.5	1227.5	1277.5	1327.5	1377.5	1427.5	1477.5	1527.5
A	100	50	100	50	100	50	100	50	100	50	100	50	100	50	100	50	100	50	100	50	100	50	100	50	100
M	0	1	1	2	2	3	3	4	4	5	5	6	6	7	7	8	8	9	9	10	10	11	11	12	12
N	4	6	6	8	8	10	10	12	12	14	14	16	16	18	18	20	20	22	22	24	24	26	26	28	28
P	100	150	200	250	300	350	400	450	500	550	600	650	700	750	800	850	900	950	1000	1050	1100	1150	1200	1250	1300
KG	5.21	5.56	5.91	6.26	6.61	6.96	7.31	7.66	8.01	8.36	8.71	9.06	9.41	9.76	10.11	10.46	10.81	11.16	11.51	11.86	12.21	12.56	12.91	13.26	13.61

BL 马达左折 Motor Left Folding

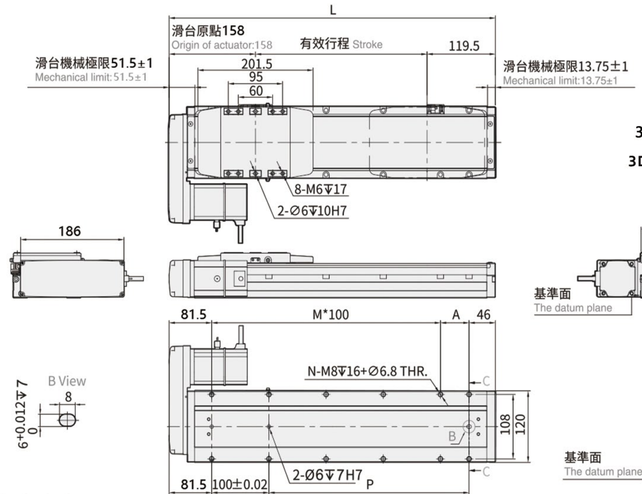

3D 模型下载:www.rxkj58.com(中国)
3D Model:www.qrxq5858.com(其他国家)

注：不含电机重量
Motor weight not included

单位 Unit:mm

有效行程/Stroke	50	100	150	200	250	300	350	400	450	500	550	600	650	700	750	800	850	900	950	1000	1050	1100	1150	1200	1250
L	327.5	377.5	427.5	477.5	527.5	577.5	627.5	677.5	727.5	777.5	827.5	877.5	927.5	977.5	1027.5	1077.5	1127.5	1177.5	1227.5	1277.5	1327.5	1377.5	1427.5	1477.5	1527.5
A	100	50	100	50	100	50	100	50	100	50	100	50	100	50	100	50	100	50	100	50	100	50	100	50	100
M	1	2	2	3	3	4	4	5	5	6	6	7	7	8	8	9	9	10	10	11	11	12	12	13	13
N	6	8	8	10	10	12	12	14	14	16	16	18	18	20	20	22	22	24	24	26	26	28	28	30	30
P	100	150	200	250	300	350	400	450	500	550	600	650	700	750	800	850	900	950	1000	1050	1100	1150	1200	1250	1300
KG	5.25	5.6	5.95	6.3	6.65	7	7.35	7.7	8.05	8.4	8.75	9.1	9.45	9.8	10.15	10.85	11.2	11.55	11.9	12.25	12.6	12.56	12.91	13.26	13.61

BR 马达右折 Motor Right Folding

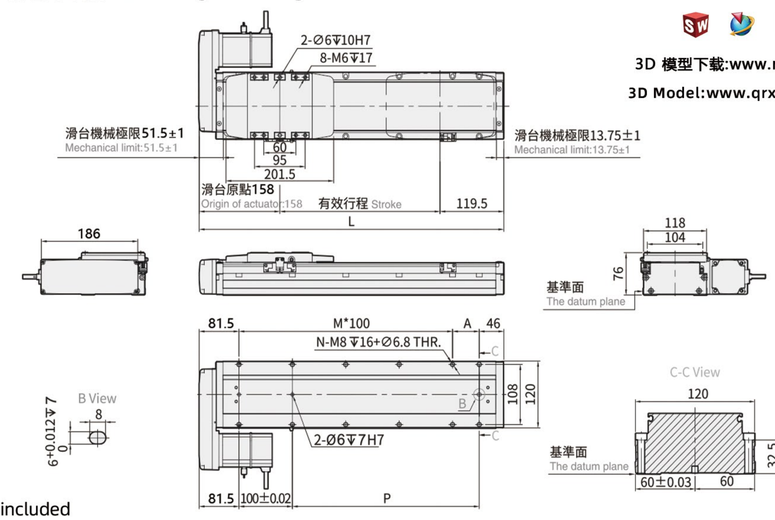

3D 模型下载:www.rxkj58.com(中国)
3D Model:www.qrxq5858.com(其他国家)

注：不含电机重量
Motor weight not included

单位 Unit:mm

有效行程/Stroke	50	100	150	200	250	300	350	400	450	500	550	600	650	700	750	800	850	900	950	1000	1050	1100	1150	1200	1250
L	327.5	377.5	427.5	477.5	527.5	577.5	627.5	677.5	727.5	777.5	827.5	877.5	927.5	977.5	1027.5	1077.5	1127.5	1177.5	1227.5	1277.5	1327.5	1377.5	1427.5	1477.5	1527.5
A	100	50	100	50	100	50	100	50	100	50	100	50	100	50	100	50	100	50	100	50	100	50	100	50	100
M	1	2	2	3	3	4	4	5	5	6	6	7	7	8	8	9	9	10	10	11	11	12	12	13	13
N	6	8	8	10	10	12	12	14	14	16	16	18	18	20	20	22	22	24	24	26	26	28	28	30	30
P	100	150	200	250	300	350	400	450	500	550	600	650	700	750	800	850	900	950	1000	1050	1100	1150	1200	1250	1300
KG	5.25	5.6	5.95	6.3	6.65	7	7.35	7.7	8.05	8.4	8.75	9.1	9.45	9.8	10.15	10.85	11.2	11.55	11.9	12.25	12.6	12.56	12.91	13.26	13.61

RXT120 400W伺服电机 SERVO MOTOR

● 螺杆驱动
Ball Screw Drive

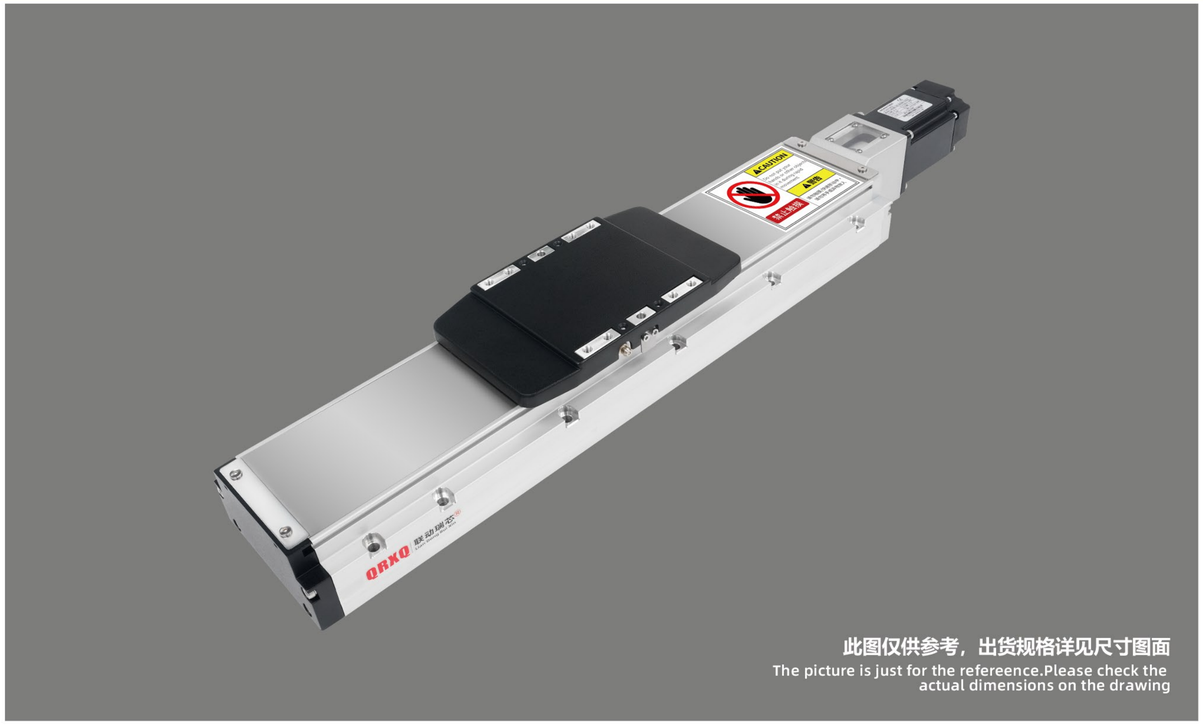

此图仅供参考，出货规格详见尺寸图面
The picture is just for the refereence.Please check the actual dimensions on the drawing

最大行程 Maximum Stroke 1250mm

最高速度 Maximum Speed 1600mm/s

电机容量 Motor capacity 400W

滚珠螺杆 Ball Screw φ16mm

型号表达方式 Model Expression

RXT120 — L10 — 100 — BC — Y/400W — N3 — HS-3M

本体型号 Model

马达功率 Motor Power

导程 Lead

5	05mm
10	10mm
20	20mm
32	32mm

行程 Stroke

50~1250mm

50间隔
50mm pitch

马达位置 Motor position

BC	马达直链/Motor Direct
BM	马达下折 /Motor Fold Down
BL	马达左折 /Motor Left Folding
BR	马达右折 /Motor Right Folding

马达品牌/功率 Motor Brand/Power

Y	400W
H	400W
T	400W

感应器/数量 Sensor/Quantity

0	无/No sensor
1	1只 1Pcs
2	2只 2Pcs
3	3只 3Pcs
-	-

*N代表NPN/N for NPN
*P代表PNP/P for PNP

马达选型 Motor Selection

HS-3M	厂家提供伺服电机-线3米 Provide Servo Motor-Line 3M
HSS-3M	厂家提供伺服电机-带抱闸-线3米 Servo Motor With Holding Brake - Line 3M
HN	不含电机 客户提供 Motor Not Supplied

*HN-不含电机需要客户提供图纸
*HN - Drawings Required Without Motor

RXT120 400W伺服电机 SERVO MOTOR

基本信息 General Information

规格 SPEC	位置重复精度 Position Repeatability (mm)		±0.01			
	螺杆导程 Ball Screw Lead (mm)		5	10	20	32
	伺服电机最高速度 Maximum speed of servo motor (mm/s)		250	500	1000	1600
	最大可搬重量 Max Payload	水平使用 Horizontal (kg)	110	88	40	30
		垂直使用 Vertical (kg)	33	22	10	8
	标准行程 Standard Pitch (mm)		50~1250mm/50间隔 50mm Pitch			
元件 PARTS	伺服马达容量 Servomotor capacity		400W			
	滚珠螺杆外径 Ball screw outer diameter (mm)		C7Φ16			
	连轴器 Coupler (mm)		10*14			
	感应器 Sensor	外挂 Outside	EE-SX674(NPN/PNP)			

*马达加速设定0.4秒
The motor acceleration is set to 0.4 seconds

感应器连接图 Sensor Layout

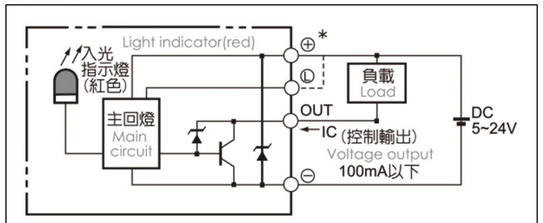

静态容许负载惯量 Static Loading Moment

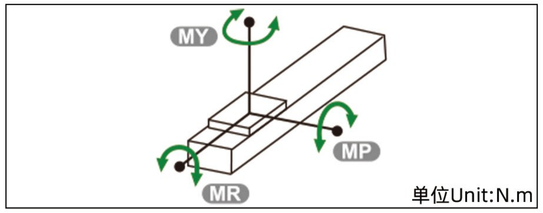

单位Unit:N.m

MY	606
MP	606
MR	1168

容许负载力矩表 Allowable Load Moment Table

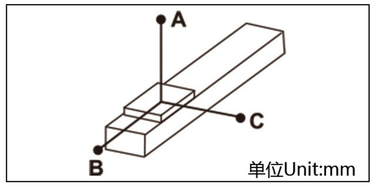

单位Unit:mm

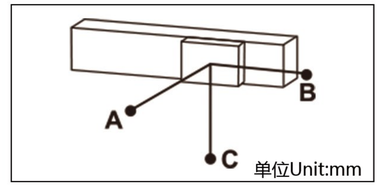

单位Unit:mm

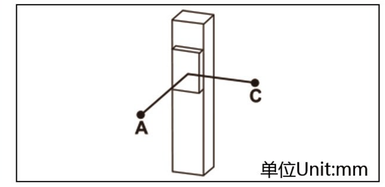

单位Unit:mm

水平安装 Horizontal		A	B	C
导程5 Lead5	60KG	2850	250	340
	80KG	2100	180	250
	100KG	1500	120	170
导程10 Lead10	30KG	2850	490	600
	50KG	1700	280	350
	88KG	950	140	190
导程20 Lead20	10KG	3400	1250	1400
	22KG	1650	550	620
	40KG	900	290	330
导程32 Lead32	15KG	1100	570	550
	25KG	620	330	320
	30KG	520	270	260

壁挂安装 Wall Installation		A	B	C
导程5 Lead5	55KG	280	280	3300
	75KG	200	195	2400
	110KG	130	125	1550
导程10 Lead10	35KG	400	410	2500
	55KG	245	250	1550
	88KG	150	150	950
导程20 Lead20	12KG	900	1070	3000
	20KG	550	630	1800
	40KG	260	300	900
导程32 Lead32	15KG	440	570	1050
	30KG	210	270	520
	/	/	/	/

垂直安装 Vertical Installation		A	C
导程5 Lead5	15KG	1200	1200
	22KG	820	820
	33KG	550	550
导程10 Lead10	10KG	1600	1600
	14KG	1150	1150
	22KG	730	730
导程20 Lead20	7KG	1800	1800
	10KG	1250	1250
	/	/	/
导程32 Lead32	5KG	1600	1600
	8KG	1000	1000
	/	/	/

搭配步进马达一览表 Matching Stepper Motor List

品牌/Brand	马达品牌 Motor Brand	电机扭矩 Motor Torque	电源电压 Supply Voltage	伺服马达型号 Servo Motor Models	驱动器型号 Driver Model
研控伺服 Yakotec	Y	1.27N.m	AC220V	AS1MJ-06-0430B-G322Z	P1-AS3-03P04M-Z01
汇川伺服 Inovance	H	1.27N.m	AC220V	MS1H4-40B30CB-T331R	SV630PS2R8I
台达伺服 Delta	T	1.27N.m	AC220V	ECM-B3M-C20604RS1	ASD-B3-0421-L

BC 马达直链 Motor Direct

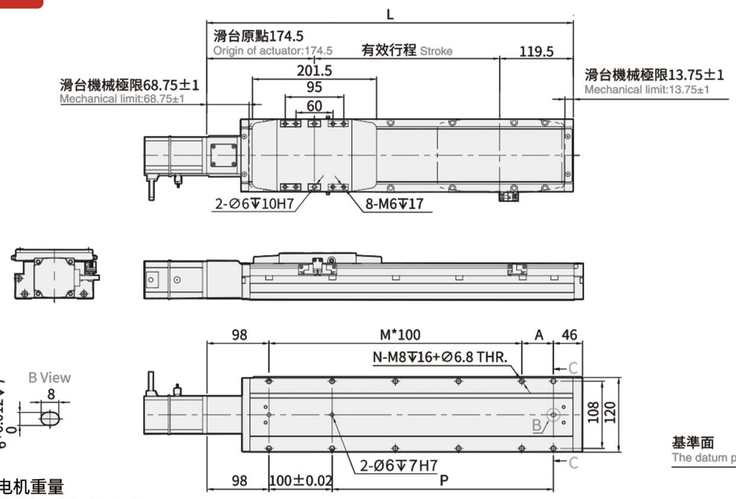

3D 模型下载:www.rxkj58.com(中国)
3D Model:www.qrxq5858.com(其他国家)

注：不含电机重量
Motor weight not included

单位 Unit:mm

有效行程/Stroke	50	100	150	200	250	300	350	400	450	500	550	600	650	700	750	800	850	900	950	1000	1050	1100	1150	1200	1250
L	344	394	444	494	544	594	644	694	744	794	844	894	944	994	1044	1094	1144	1194	1244	1294	1344	1394	1444	1494	1544
A	100	50	100	50	100	50	100	50	100	50	100	50	100	50	100	50	100	50	100	50	100	50	100	50	100
M	1	2	2	3	3	4	4	5	5	6	6	7	7	8	8	9	9	10	10	11	11	12	12	13	13
N	6	8	8	10	10	12	12	14	14	16	16	18	18	20	20	22	22	24	24	26	26	28	28	30	30
P	100	150	200	250	300	350	400	450	500	550	600	650	700	750	800	850	900	950	1000	1050	1100	1150	1200	1250	1300
KG	5.05	5.4	5.75	6.1	6.45	6.8	7.15	7.5	7.85	8.2	8.55	8.9	9.25	9.6	9.95	10.3	10.65	11	11.35	11.7	12.05	12.4	12.75	13.1	13.45

BM 马达下折 Motor Fold Down

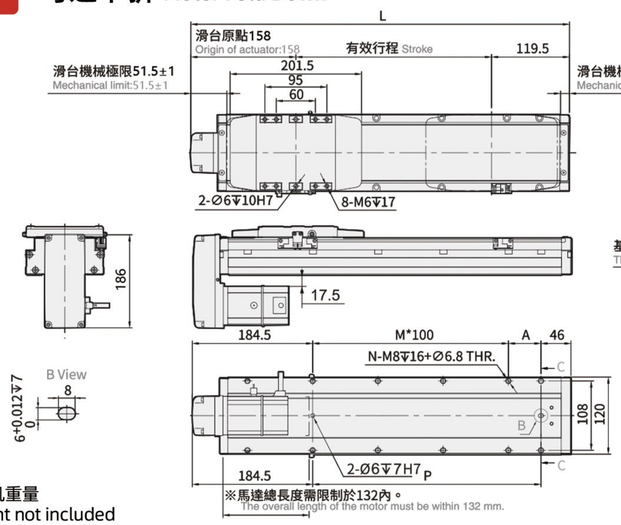

3D 模型下载:www.rxkj58.com(中国)
3D Model:www.qrxq5858.com(其他国家)

注：不含电机重量
Motor weight not included

单位 Unit:mm

有效行程/Stroke	50	100	150	200	250	300	350	400	450	500	550	600	650	700	750	800	850	900	950	1000	1050	1100	1150	1200	1250
L	327.5	377.5	427.5	477.5	527.5	577.5	627.5	677.5	727.5	777.5	827.5	877.5	927.5	977.5	1027.5	1077.5	1127.5	1177.5	1227.5	1277.5	1327.5	1377.5	1427.5	1477.5	1527.5
A	100	50	100	50	100	50	100	50	100	50	100	50	100	50	100	50	100	50	100	50	100	50	100	50	100
M	0	1	1	2	2	3	3	4	4	5	5	6	6	7	7	8	8	9	9	10	10	11	11	12	12
N	4	6	6	8	8	10	10	12	12	14	14	16	16	18	18	20	20	22	22	24	24	26	26	28	28
P	100	150	200	250	300	350	400	450	500	550	600	650	700	750	800	850	900	950	1000	1050	1100	1150	1200	1250	1300
KG	5.21	5.56	5.91	6.26	6.61	6.96	7.31	7.66	8.01	8.36	8.71	9.06	9.41	9.76	10.11	10.46	10.81	11.16	11.51	11.86	12.21	12.56	12.91	13.26	13.61

BL 马达左折 Motor Left Folding

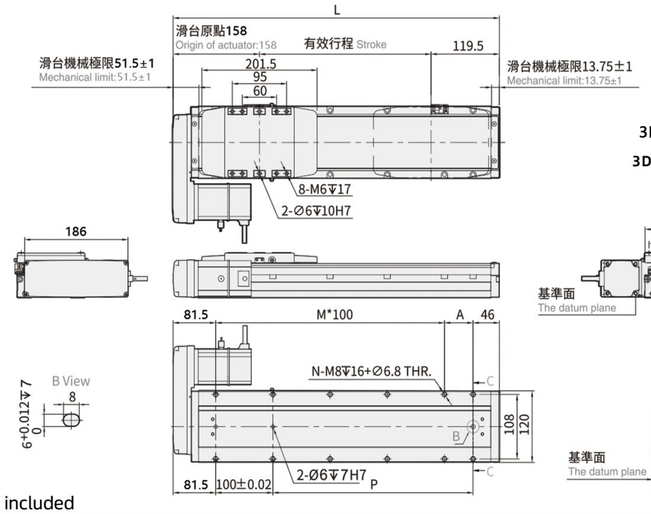

3D 模型下载:www.rxkj58.com(中国)
3D Model:www.qrxq5858.com(其他国家)

注：不含电机重量
Motor weight not included

单位 Unit:mm

有效行程/Stroke	50	100	150	200	250	300	350	400	450	500	550	600	650	700	750	800	850	900	950	1000	1050	1100	1150	1200	1250
L	327.5	377.5	427.5	477.5	527.5	577.5	627.5	677.5	727.5	777.5	827.5	877.5	927.5	977.5	1027.5	1077.5	1127.5	1177.5	1227.5	1277.5	1327.5	1377.5	1427.5	1477.5	1527.5
A	100	50	100	50	100	50	100	50	100	50	100	50	100	50	100	50	100	50	100	50	100	50	100	50	100
M	1	2	2	3	3	4	4	5	5	6	6	7	7	8	8	9	9	10	10	11	11	12	12	13	13
N	6	8	8	10	10	12	12	14	14	16	16	18	18	20	20	22	22	24	24	26	26	28	28	30	30
P	100	150	200	250	300	350	400	450	500	550	600	650	700	750	800	850	900	950	1000	1050	1100	1150	1200	1250	1300
KG	5.25	5.6	5.95	6.3	6.65	7	7.35	7.7	8.05	8.4	8.75	9.1	9.45	9.8	10.15	10.85	11.2	11.55	11.9	12.25	12.6	12.56	12.91	13.26	13.61

BR 马达右折 Motor Right Folding

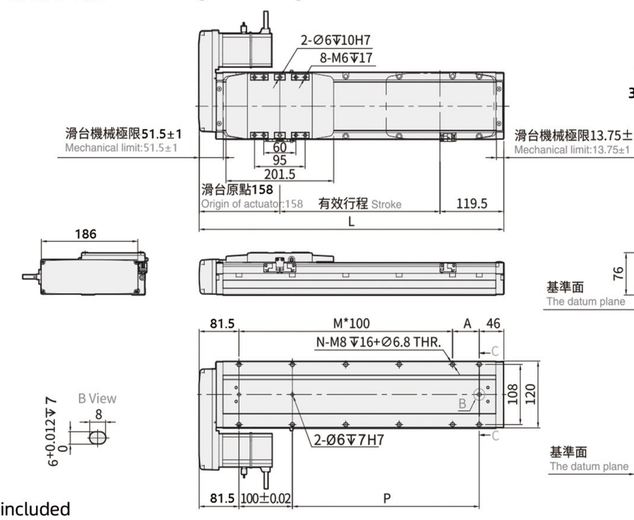

3D 模型下载:www.rxkj58.com(中国)
3D Model:www.qrxq5858.com(其他国家)

注：不含电机重量
Motor weight not included

单位 Unit:mm

有效行程/Stroke	50	100	150	200	250	300	350	400	450	500	550	600	650	700	750	800	850	900	950	1000	1050	1100	1150	1200	1250
L	327.5	377.5	427.5	477.5	527.5	577.5	627.5	677.5	727.5	777.5	827.5	877.5	927.5	977.5	1027.5	1077.5	1127.5	1177.5	1227.5	1277.5	1327.5	1377.5	1427.5	1477.5	1527.5
A	100	50	100	50	100	50	100	50	100	50	100	50	100	50	100	50	100	50	100	50	100	50	100	50	100
M	1	2	2	3	3	4	4	5	5	6	6	7	7	8	8	9	9	10	10	11	11	12	12	13	13
N	6	8	8	10	10	12	12	14	14	16	16	18	18	20	20	22	22	24	24	26	26	28	28	30	30
P	100	150	200	250	300	350	400	450	500	550	600	650	700	750	800	850	900	950	1000	1050	1100	1150	1200	1250	1300
KG	5.25	5.6	5.95	6.3	6.65	7	7.35	7.7	8.05	8.4	8.75	9.1	9.45	9.8	10.15	10.85	11.2	11.55	11.9	12.25	12.6	12.56	12.91	13.26	13.61

BC 马达直链 Motor Direct

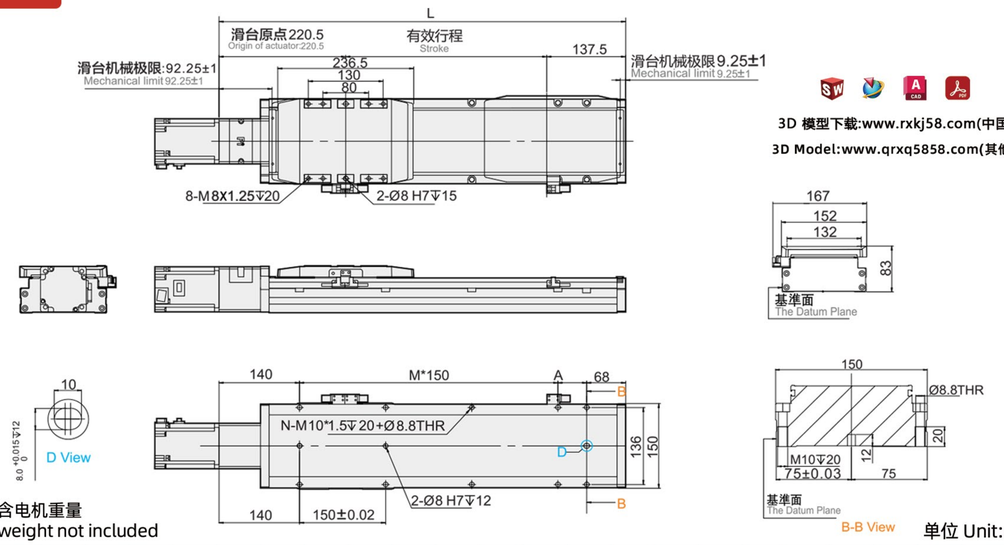

3D 模型下载:www.rxkj58.com(中国)
3D Model:www.qrxq5858.com(其他国家)

注：不含电机重量
Motor weight not included

单位 Unit:mm

有效行程/Stroke	100	150	200	250	300	350	400	450	500	550	600	650	700	750	800	850	900	950	1000	1050	1100	1150	1200
L	458	508	558	608	658	708	758	808	858	908	958	1008	1058	1108	1158	1208	1258	1308	1358	1408	1458	1508	1558
A	100	150	50	100	150	50	100	150	50	100	150	50	100	150	50	100	150	50	100	150	50	100	150
M	1	1	2	2	2	3	3	3	4	4	4	5	5	5	6	6	6	7	7	7	8	8	8
N	6	6	8	8	8	10	10	10	12	12	12	14	14	14	16	16	16	18	18	18	20	20	20
KG	10.02	10.79	11.57	12.34	13.11	13.88	14.65	15.42	16.19	16.96	17.73	18.50	19.28	20.05	20.82	21.59	22.36	23.13	23.90	24.67	25.44	26.21	26.98

BM 马达下折 Motor Fold Down

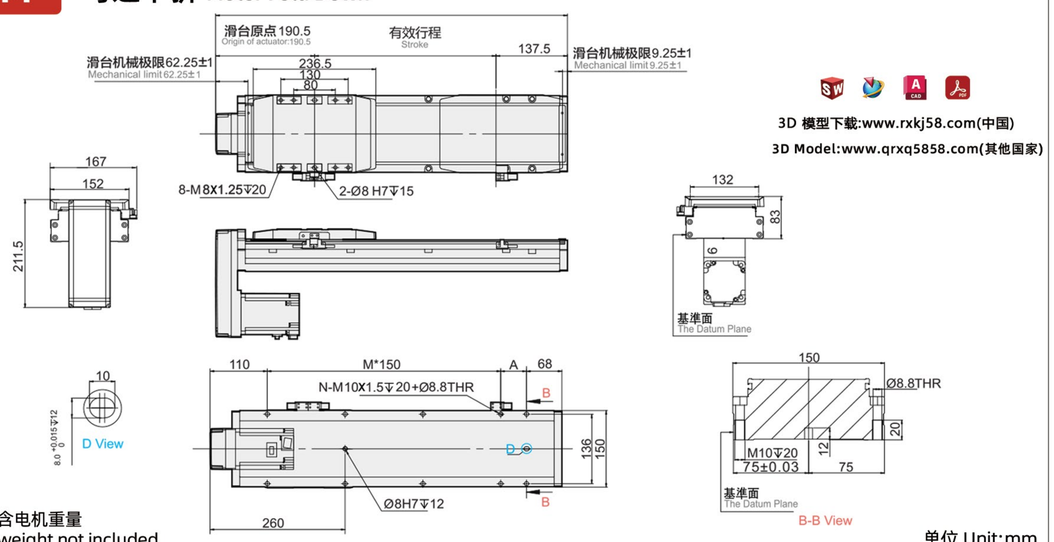

3D 模型下载:www.rxkj58.com(中国)
3D Model:www.qrxq5858.com(其他国家)

注：不含电机重量
Motor weight not included

单位 Unit:mm

有效行程/Stroke	100	150	200	250	300	350	400	450	500	550	600	650	700	750	800	850	900	950	1000	1050	1100	1150	1200
L	428	478	528	578	628	678	728	778	828	878	928	978	1028	1078	1128	1178	1228	1278	1328	1378	1428	1478	1528
A	100	150	50	100	150	50	100	150	50	100	150	50	100	150	50	100	150	50	100	150	50	100	150
M	1	1	2	2	2	3	3	3	4	4	4	5	5	5	6	6	6	7	7	7	8	8	8
N	6	6	8	8	8	10	10	10	12	12	12	14	14	14	16	16	16	18	18	18	20	20	20
KG	10.30	11.07	11.84	12.61	13.38	14.15	14.92	15.69	16.47	17.24	18.01	18.78	19.55	20.32	21.09	21.86	22.63	23.40	24.18	24.95	25.72	26.49	27.26

BL 马达左折 Motor Left Folding

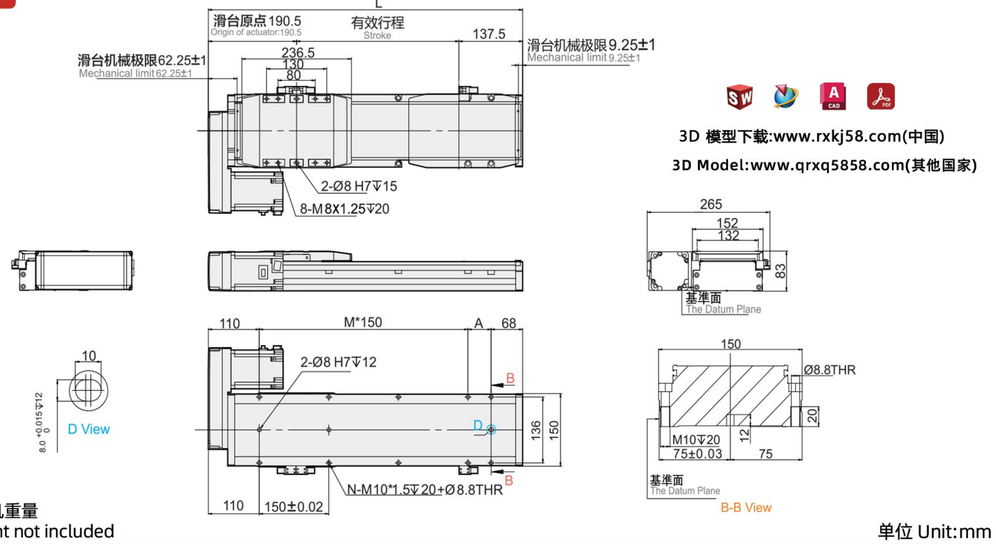

3D 模型下载:www.rxkj58.com(中国)
3D Model:www.qrxq5858.com(其他国家)

注：不含电机重量
Motor weight not included

单位 Unit:mm

有效行程/Stroke	100	150	200	250	300	350	400	450	500	550	600	650	700	750	800	850	900	950	1000	1050	1100	1150	1200
L	428	478	528	578	628	678	728	778	828	878	928	978	1028	1078	1128	1178	1228	1278	1328	1378	1428	1478	1528
A	100	150	50	100	150	50	100	150	50	100	150	50	100	150	50	100	150	50	100	150	50	100	150
M	1	1	2	2	2	3	3	3	4	4	4	5	5	5	6	6	6	7	7	7	8	8	8
N	6	6	8	8	8	10	10	10	12	12	12	14	14	14	16	16	16	18	18	18	20	20	20
KG	10.30	11.07	11.84	12.61	13.38	14.15	14.92	15.69	16.47	17.24	18.01	18.78	19.55	20.32	21.09	21.86	22.63	23.40	24.18	24.95	25.72	26.49	27.26

BR 马达右折 Motor Right Folding

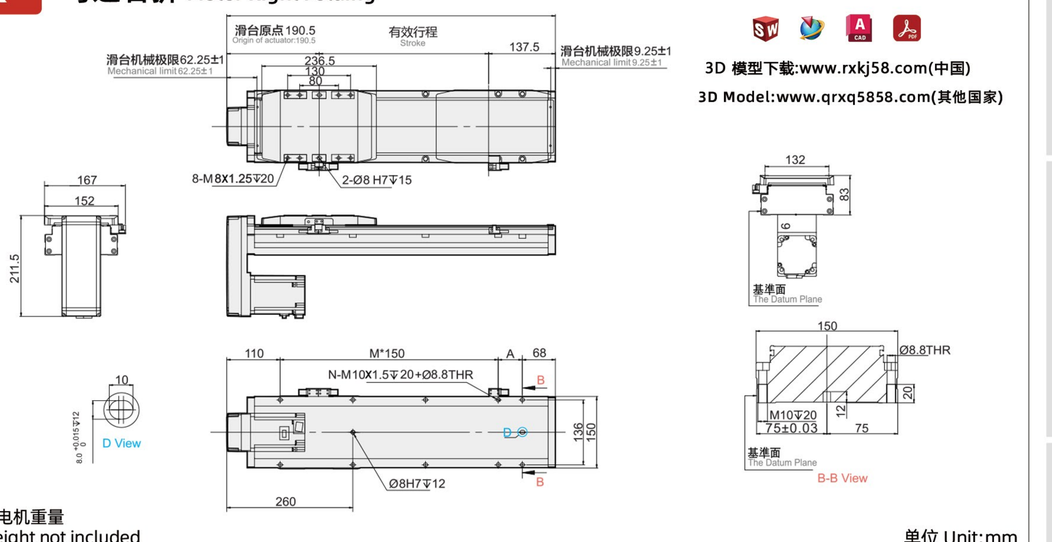

3D 模型下载:www.rxkj58.com(中国)
3D Model:www.qrxq5858.com(其他国家)

注：不含电机重量
Motor weight not included

单位 Unit:mm

有效行程/Stroke	100	150	200	250	300	350	400	450	500	550	600	650	700	750	800	850	900	950	1000	1050	1100	1150	1200
L	428	478	528	578	628	678	728	778	828	878	928	978	1028	1078	1128	1178	1228	1278	1328	1378	1428	1478	1528
A	100	150	50	100	150	50	100	150	50	100	150	50	100	150	50	100	150	50	100	150	50	100	150
M	1	1	2	2	2	3	3	3	4	4	4	5	5	5	6	6	6	7	7	7	8	8	8
N	6	6	8	8	8	10	10	10	12	12	12	14	14	14	16	16	16	18	18	18	20	20	20
KG	10.30	11.07	11.84	12.61	13.38	14.15	14.92	15.69	16.47	17.24	18.01	18.78	19.55	20.32	21.09	21.86	22.63	23.40	24.18	24.95	25.72	26.49	27.26

RXC50 750W伺服电机 SERVO MOTOR

●开放式齿轮齿条驱动
Open Rack And Pinion Drive

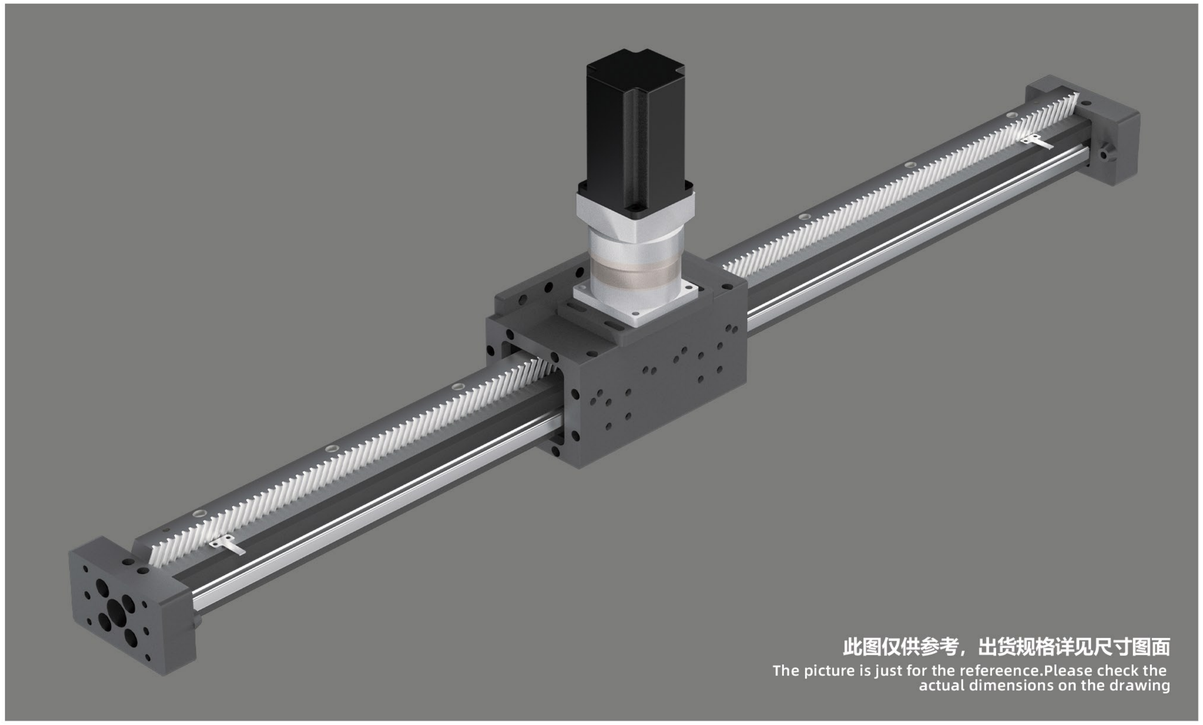

此图仅供参考，出货规格详见尺寸图面
The picture is just for the refereence.Please check the actual dimensions on the drawing

最大行程 Max Stroke：可拼接
最高速度 Max Speed：2221mm/s
马达容量 Motor Output：750W
齿条 Rack：M1.5
直线滑轨 Straight rail：15*12-2支

型号表达方式 Model Expression

RXC50 — L1/133.26 — 100 — BC — Y/750W — N3 — HS-3M

本体型号 Model

减速比/导程 Ball Screw/Leod

	减速比 Reduction ratio	导程 Lesd
L1	/	133.26
L3	3：1	44.42
L5	5：1	26.65
L7	7：1	19.03
L10	10：1	13.32

行程 Stroke

可拼接/Splicable
100间隔 100mm pitch

马达位置 Motor position

BC	马达直链/Motor Direct
BL	直角减速机/Right Angle Reducer

马达品牌/功率 Motor Brand/Power

Y	750W
H	750W
T	750W

感应器/数量 Sensor/Quantity

0	无/No sensor
1	1只 1Pcs
2	2只 2Pcs
3	3只 3Pcs
-	-

*N代表NPN/N for NPN
*P代表PNP/P for PNP

马达选型 Motor Selection

HS-3M	厂家提供伺服电机-线3米 Provide Servo Motor-Line 3M
HSS-3M	厂家提供伺服电机-带抱闸-线3米 Servo Motor With Holding Brake - Line 3M
HN	不含电机 客户提供 Motor Not Supplied

*HN-不含电机需要客户提供图纸
*HN - Drawings Required Without Motor

基本信息 General Information

规格 SPEC	位置重复精度 Position Repeatability		±0.05			
	驱动功率 Driving power		750W			
	行星减速机速比 Planetary reducer speed ratio		3:1	5:1	7:1	10:1
	齿轮导程 Gear Guide		44.42	26.65	19.03	13.32
	最高速度 Maximum speed		2221	1332	951	666
	最大可搬重量 Max Payload	水平使用 Horizontal	/	/	/	/
		垂直使用 Vertical	28	47	67	95
	定格推力 Freeze thrust		218	347	520	694
	标准行程 Standard itinerary		100~2000mm/100间隔 100mm Pitch			
	马达额定转速 Rated speed of motor		3000			
	原点感应器 Origin Sensor	外挂 Outside	EE-SX674(NPN/PNP)			
		内置 Built-in	EE-SX674(NPN/PNP)			

感应器连接图 Sensor Layout

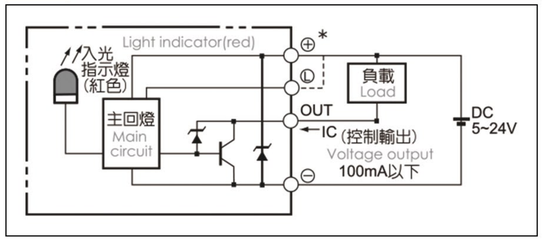

静态容许负载惯量 Static Loading Moment

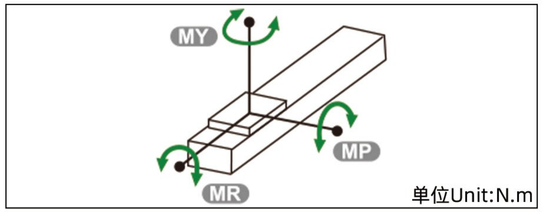

单位Unit:N.m

MY	551
MP	552
MR	485

容许负载力矩表 Allowable Load Moment Table

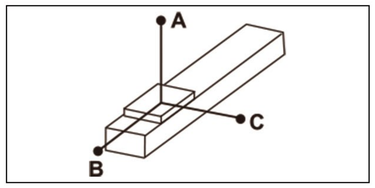

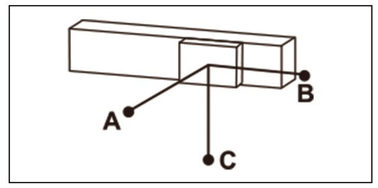

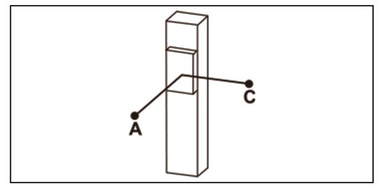

水平安装 Horizontal		A	B	C
3:1	10KG	991	837	587
	14KG	687	531	398
	31KG	294	244	188
5:1	25KG	1396	643	557
	38KG	892	411	356
	63KG	510	218	193
7:1	35KG	1666	547	538
	55KG	1030	331	328
	83KG	654	206	204
10:1	50KG	1789	443	456
	70KG	1238	290	302
	102KG	827	185	193

壁挂安装 Wall Installation		A	B	C
3:1	8KG	777	1009	1281
	15KG	389	521	658
	33KG	188	237	294
5:1	21KG	681	790	1689
	36KG	374	430	949
	63KG	193	218	511
7:1	30KG	633	644	1961
	50KG	365	369	1143
	83KG	204	206	656
10:1	45KG	521	506	2027
	65KG	331	218	1349
	102KG	193	185	829

垂直安装 Vertical Installation		A	C
3:1	5KG	1215	1215
	9KG	644	644
	/	/	/
5:1	8KG	1639	1639
	13KG	1083	1083
	18KG	868	868
7:1	10KG	1922	1922
	14KG	1377	1377
	25KG	769	769
10:1	13KG	1770	1770
	20KG	1174	1174
	33KG	688	688

搭配伺服马达一览表 With Servo Motor List

品牌/Brand	马达品牌 Motor Brand	电机扭矩 Motor Torque	电源电压 Supply Voltage	伺服马达型号 Servo Motor Models	驱动器型号 Driver Model
研控伺服 Yakotec	Y	2.39N.m	AC220V	AS1MJ-08-0830B-G322Z	P1-AS3-03P04M-Z01
汇川伺服 Inovance	H	2.39N.m	AC220V	MS1H4-75B30CB-T331R	SV63ONSIR6I
台达伺服 Delta	T	2.39N.m	AC220V	ECM-B3M-C20807RS1	ASD-B3-0721-L

RXC50 750W伺服电机 SERVO MOTOR

BC 马达直链 Motor Direct

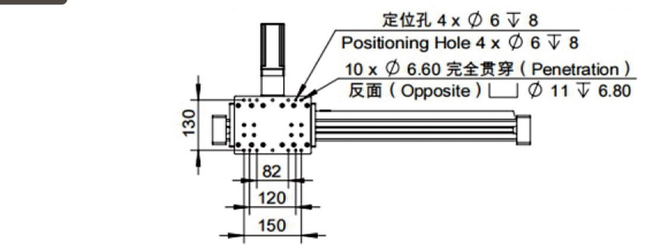

3D 模型下载:www.rxkj58.com(中国)
3D Model:www.qrxq5858.com(其他国家)

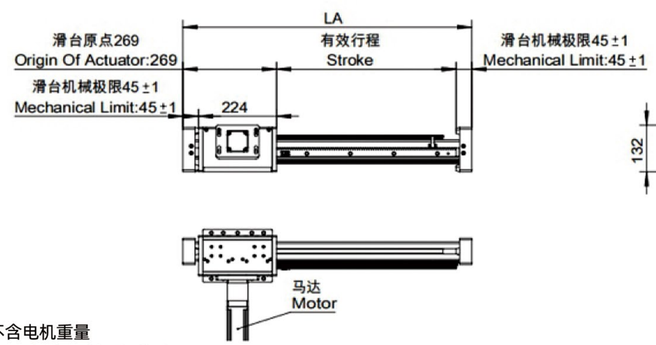

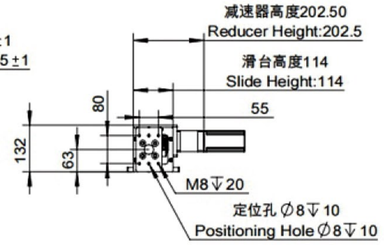

注：不含电机重量
Motor weight not included

单位 Unit:mm

有效行程/Stroke	1000	1100	1200	1300	1400	1500	1600	1700	1800	1900	2000	2100	2200	2300	2400	2500
LA	1330	1430	1530	1630	1730	1830	1930	2030	2130	2230	2330	2430	2530	2630	2730	2830
KG	22.17	23.31	24.45	25.59	26.73	27.87	29.01	30.15	31.29	32.43	33.57	34.71	35.85	36.99	38.13	39.27

※1:马达尺寸和出力是以750W为准。搭配其它功率马达请与本公司技术人员确认。
1: The molor size and the output is 750 w, With other power molor, please confirm with our company technical personnel.

※2:本体安装标准型为上下螺纹孔安装。
2:The installation of the ontology standard thread hole up and down.

※3:马达直接式安装。
3: the motor is only directy type installation.

※4:不含电机重量
4:Motor weight not included

※5:当行程超过1500mm時，请向技术人员咨询。
5: when travel more than 15o0 mm, please inguire to technical personnel.

RXC140 400W伺服电机 SERVO MOTOR

●开放式齿轮齿条驱动
Open Rack And Pinion Drive

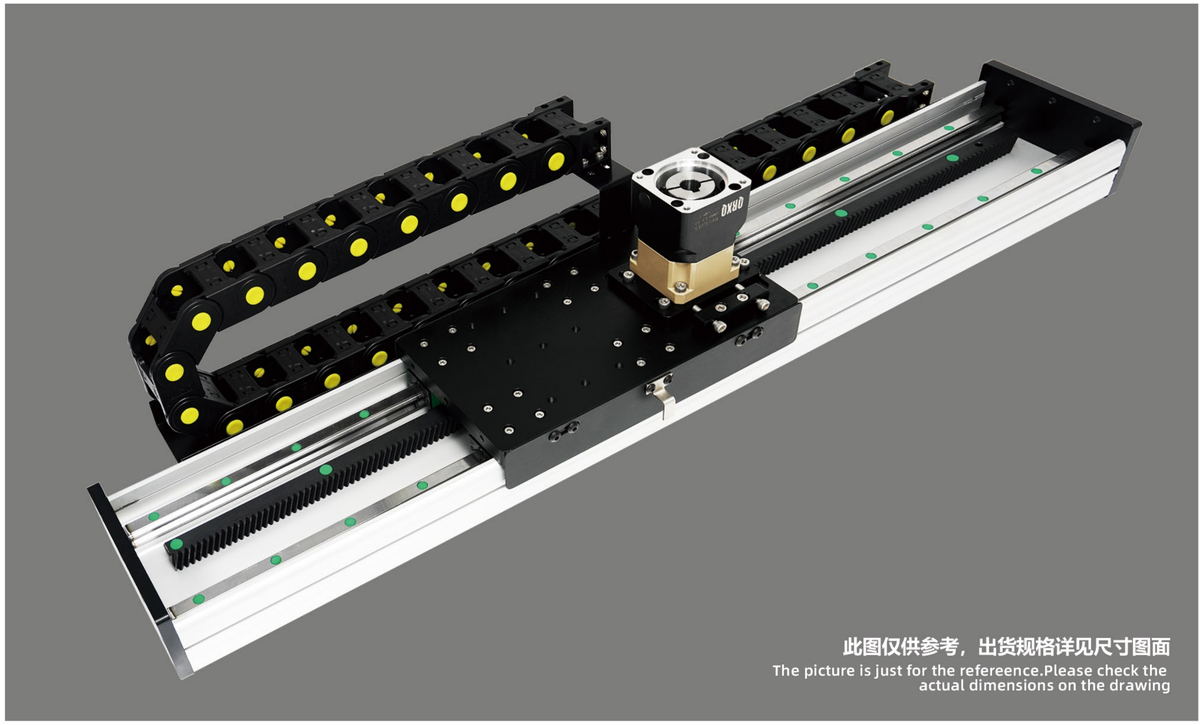

此图仅供参考，出货规格详见尺寸图面
The picture is just for the refereence.Please check the actual dimensions on the drawing

最大行程 Max Stroke：可拼接
最高速度 Max Speed：2221mm/s
马达容量 Motor Output：400W
齿条 Rack：M1.5
直线滑轨 Straight rail：15*12-2支

型号表达方式 Model Expression

RXC140 — L1/133.26 — 100 — BC — Y/400W — N3 — HS-3M

- RXC140：本体型号 Model
- L1/133.26：减速比/导程 Ball Screw/Leod
- 100：行程 Stroke
- BC：马达位置 Motor position
- Y/400W：马达品牌/功率 Motor Brand/Power；马达功率 Motor Power
- N3：感应器/数量 Sensor/Quantity
- HS-3M：马达选型 Motor Selection

	减速比 Reduction ratio	导程 Lesd
L1	/	133.26
L3	3：1	44.42
L5	5：1	26.65
L7	7：1	19.03
L10	10：1	13.32

行程 Stroke：可拼接/Splicable；100间隔 100mm pitch

BC	马达直链/Motor Direct
BL	直角减速机/Right Angle Reducer

Y	400W
H	400W
T	400W

0	无/No sensor
1	1只 1Pcs
2	2只 2Pcs
3	3只 3Pcs
-	-

*N代表NPN/N for NPN
*P代表PNP/P for PNP

HS-3M	厂家提供伺服电机-线3米 Provide Servo Motor-Line 3M
HSS-3M	厂家提供伺服电机-带抱闸-线3米 Servo Motor With Holding Brake - Line 3M
HN	不含电机 客户提供 Motor Not Supplied

*HN-不含电机需要客户提供图纸
*HN - Drawings Required Without Motor

RXC140 400W伺服电机 SERVO MOTOR

基本信息 General Information

规格 SPEC	位置重复精度 Position Repeatability		±0.04			
	驱动功率 Driving power		400W			
	行星减速机速比 Planetary reducer speed ratio		3:1	5:1	7:1	10:1
	齿轮导程 Gear Guide		44.42	26.65	19.03	13.32
	最高速度 Maximum speed		2221	1332	951	666
	最大可搬重量 Max Payload	水平使用 Horizontal	30	40	64	88
		垂直使用 Vertical	8	10	18	22
	定格推力 Freeze thrust		218	347	520	694
	标准行程 Standard itinerary		100~4000mm/100间隔 100mm Pitch			
	马达额定转速 Rated speed of motor		3000			
	原点感应器 Origin Sensor	外挂 Outside	EE-SX674(NPN/PNP)			
		内置 Built-in	EE-SX674(NPN/PNP)			

感应器连接图 Sensor Layout

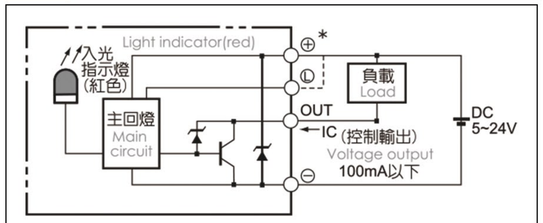

静态容许负载惯量 Static Loading Moment

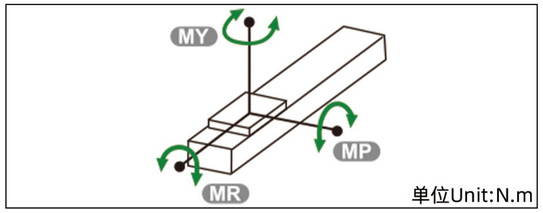

单位Unit:N.m

MY	551
MP	552
MR	485

容许负载力矩表 Allowable Load Moment Table

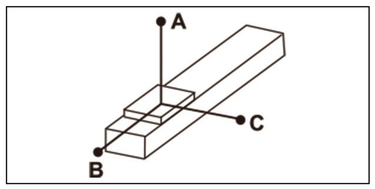

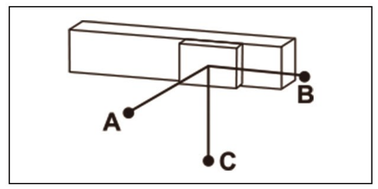

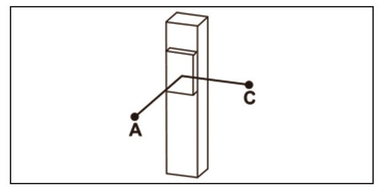

水平安装 Horizontal		A	B	C
3:1	15KG	1033	545	405
	25KG	604	311	233
	30KG	495	251	188
5:1	10KG	2304	1222	1028
	22KG	1443	540	451
	40KG	860	277	233
7:1	20KG	1668	881	729
	36KG	1510	403	346
	64KG	857	205	177
10:1	30KG	2727	470	430
	50KG	1577	266	242
	88KG	854	134	122

壁挂安装 Wall Installation		A	B	C
3:1	15KG	405	545	1033
	30KG	188	251	495
	/	/	/	/
5:1	12KG	854	1019	2552
	20KG	500	596	1588
	40KG	233	277	860
7:1	23KG	608	707	2460
	37KG	359	417	1516
	64KG	178	205	857
10:1	35KG	363	395	2368
	55KG	218	238	1445
	88KG	123	134	845

垂直安装 Vertical Installation		A	C
3:1	5KG	1503	1503
	8KG	944	944
	/	/	/
5:1	7KG	1700	1700
	10KG	1188	1188
	/	/	/
7:1	8KG	1605	1605
	12KG	1130	1130
	18KG	745	745
10:1	10KG	1500	1500
	14KG	1072	1072
	22KG	682	682

搭配伺服马达一览表 With Servo Motor List

品牌/Brand	马达品牌 Motor Brand	电机扭矩 Motor Torque	电源电压 Supply Voltage	伺服马达型号 Servo Motor Models	驱动器型号 Driver Model
研控伺服 Yakotec	Y	1.27N.m	AC220V	AS1MJ-06-0430B-G322Z	P1-AS3-03P04M-Z01
汇川伺服 Inovance	H	1.27N.m	AC220V	MS1H4-40B30CB-T331R	SV630PS2R8I
台达伺服 Delta	T	1.27N.m	AC220V	ECM-B3M-C20604RS1	ASD-B3-0421-L

BC 马达直链 Motor Direct

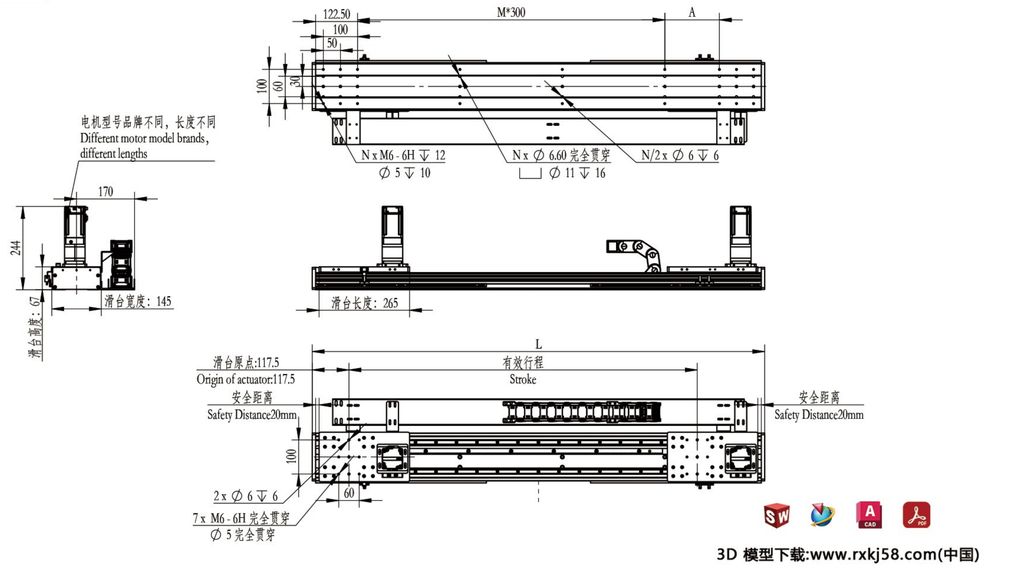

3D 模型下载:www.rxkj58.com(中国)
3D Model:www.qrxq5858.com(其他国家)

注：不含电机重量
Motor weight not included

单位 Unit:mm

有效行程 Stroke	1000	1100	1200	1300	1400	1500	1600	1700	1800	1900	2000	2100	2200	2300	2400	2500	2600	2700	2800	2900	3000	3100	3200	3300	3400	3500	3600	3700	3800
L	1325	1425	1525	1625	1725	1825	1925	2025	2125	2225	2325	2425	2525	2625	2725	2825	2925	3025	3125	3225	3325	3425	3525	3625	3725	3825	3925	4025	4125
A	160	260	60	160	260	60	160	260	60	160	260	60	160	260	60	160	260	60	160	260	60	160	260	60	160	260	60	160	260
M	3	3	4	4	4	5	5	5	6	6	6	7	7	7	8	8	8	9	9	9	10	10	10	11	11	11	12	12	12
N	18	18	20	20	20	22	22	22	24	24	24	26	26	26	28	28	28	30	30	30	32	32	32	34	34	34	36	36	36
KG																													

※1:马达尺寸和出力是以400W为准。搭配其它功率马达请与本公司技术人员确认。
1: The molor size and the output is 400 w, With other power molor, please confirm with our company technical personnel.

※2:本体安装标准型为上下螺纹孔安装。
2:The installation of the ontology standard thread hole up and down.

※3:马达直接式安装。
3: the motor is only directy type installation.

※4:不含电机重量
4:Motor weight not included

※5:当行程超过1500mm時，请向技术人员咨询。
5: when travel more than 15o0 mm, please inguire to technical personnel.

RXC140 400W伺服电机 SERVO MOTOR

MEMO

RXC140F 400W伺服电机 SERVO MOTOR

● 开放式齿轮齿条驱动
Open Rack And Pinion Drive

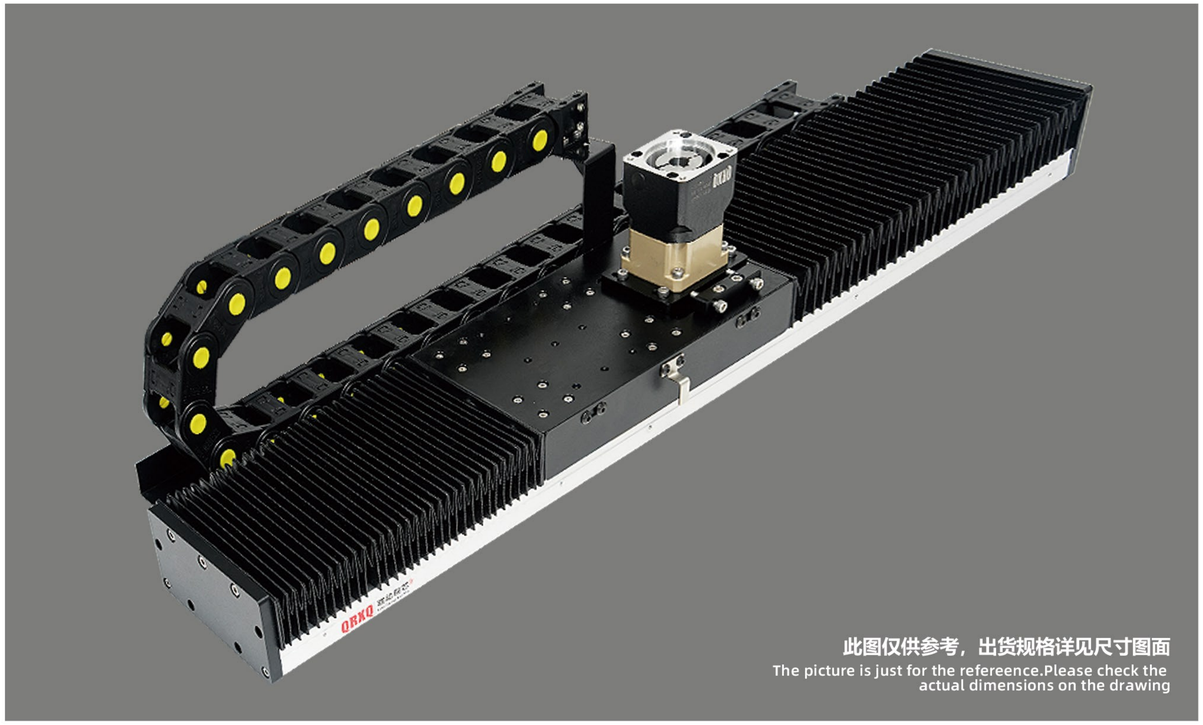

此图仅供参考，出货规格详见尺寸图面
The picture is just for the refereence.Please check the actual dimensions on the drawing

最大行程 Max Stroke：可拼接
最高速度 Max Speed：2221mm/s
马达容量 Motor Output：400W
齿条 Rack：M1.5
直线滑轨 Straight rail：15*12-2支

型号表达方式 Model Expression

RXC140F — L1/133.26 — 100 — BC — Y/400W — N3 — HS-3M

本体型号 Model

减速比/导程 Ball Screw/Leod

	减速比 Reduction ratio	导程 Lesd
L1	/	133.26
L3	3：1	44.42
L5	5：1	26.65
L7	7：1	19.03
L10	10：1	13.32

行程 Stroke

可拼接/Splicable
100间隔 100mm pitch

马达位置 Motor position

BC	马达直链/Motor Direct
BL	直角减速机/Right Angle Reducer

马达品牌/功率 Motor Brand/Power

Y	400W
H	400W
T	400W

马达功率 Motor Power

感应器/数量 Sensor/Quantity

0	无/No sensor
1	1只 1Pcs
2	2只 2Pcs
3	3只 3Pcs
-	-

*N代表NPN/N for NPN
*P代表PNP/P for PNP

马达选型 Motor Selection

HS-3M	厂家提供伺服电机-线3米 Provide Servo Motor-Line 3M
HSS-3M	厂家提供伺服电机-带抱闸-线3米 Servo Motor With Holding Brake - Line 3M
HN	不含电机 客户提供 Motor Not Supplied

*HN-不含电机需要客户提供图纸
*HN - Drawings Required Without Motor

RXC140F 400W伺服电机 SERVO MOTOR

基本信息 General Information

规格 SPEC	位置重复精度 Position Repeatability		±0.04			
	驱动功率 Driving power		400W			
	行星减速机速比 Planetary reducer speed ratio		3:1	5:1	7:1	10:1
	齿轮导程 Gear Guide		44.42	26.65	19.03	13.32
	最高速度 Maximum speed		2221	1332	951	666
	最大可搬重量 Max Payload	水平使用 Horizontal	30	40	64	88
		垂直使用 Vertical	8	10	18	22
	定格推力 Freeze thrust		218	347	520	694
	标准行程 Standard itinerary		100~4000mm/100间隔 100mm Pitch			
	马达额定转速 Rated speed of motor		3000			
	原点感应器 Origin Sensor	外挂 Outside	EE-SX674(NPN/PNP)			
		内置 Built-in	EE-SX674(NPN/PNP)			

感应器连接图 Sensor Layout

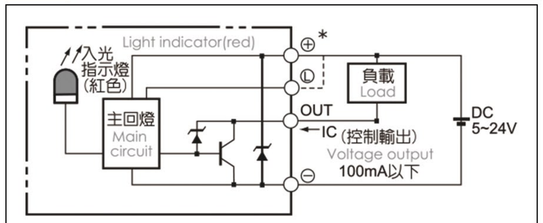

静态容许负载惯量 Static Loading Moment

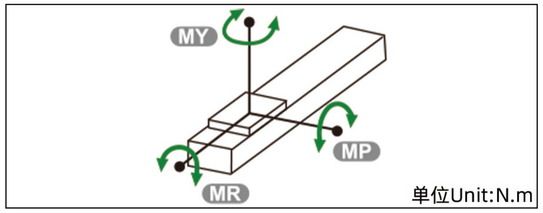

单位Unit:N.m

MY	551
MP	552
MR	485

容许负载力矩表 Allowable Load Moment Table

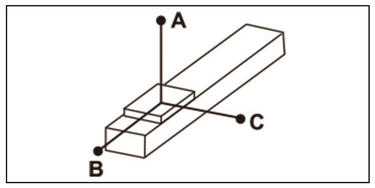

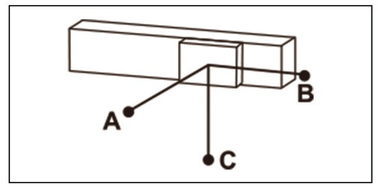

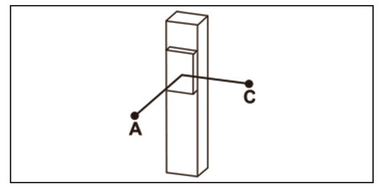

水平安装 Horizontal		A	B	C
3:1	15KG	1033	545	405
	25KG	604	311	233
	30KG	495	251	188
5:1	10KG	2304	1222	1028
	22KG	1443	540	451
	40KG	860	277	233
7:1	20KG	1668	881	729
	36KG	1510	403	346
	64KG	857	205	177
10:1	30KG	2727	470	430
	50KG	1577	266	242
	88KG	854	134	122

壁挂安装 Wall Installation		A	B	C
3:1	15KG	405	545	1033
	30KG	188	251	495
	/	/	/	/
5:1	12KG	854	1019	2552
	20KG	500	596	1588
	40KG	233	277	860
7:1	23KG	608	707	2460
	37KG	359	417	1516
	64KG	178	205	857
10:1	35KG	363	395	2368
	55KG	218	238	1445
	88KG	123	134	845

垂直安装 Vertical Installation		A	C
3:1	5KG	1503	1503
	8KG	944	944
	/	/	/
5:1	7KG	1700	1700
	10KG	1188	1188
	/	/	/
7:1	8KG	1605	1605
	12KG	1130	1130
	18KG	745	745
10:1	10KG	1500	1500
	14KG	1072	1072
	22KG	682	682

搭配伺服马达一览表 With Servo Motor List

品牌/Brand	马达品牌 Motor Brand	电机扭矩 Motor Torque	电源电压 Supply Voltage	伺服马达型号 Servo Motor Models	驱动器型号 Driver Model
研控伺服 Yakotec	Y	1.27N.m	AC220V	AS1MJ-06-0430B-G322Z	P1-AS3-03P04M-Z01
汇川伺服 Inovance	H	1.27N.m	AC220V	MS1H4-40B30CB-T331R	SV630PS2R8I
台达伺服 Delta	T	1.27N.m	AC220V	ECM-B3M-C20604RS1	ASD-B3-0421-L

BC 马达直链 Motor Direct

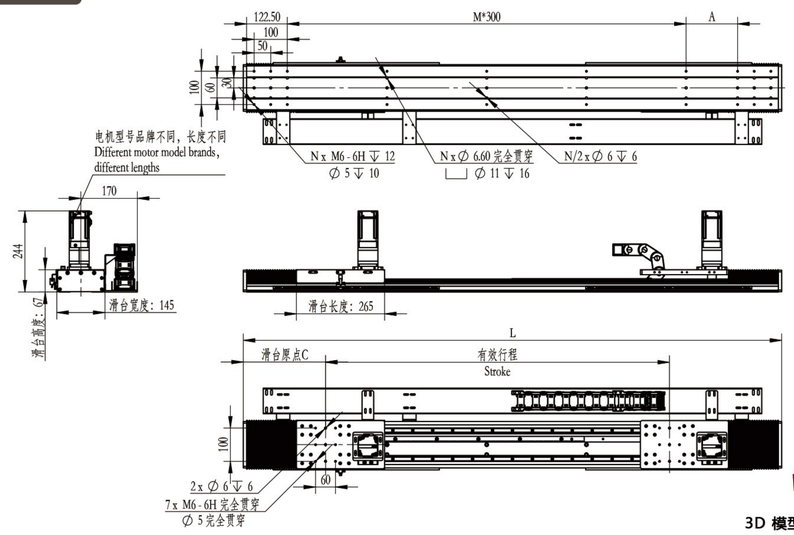

3D 模型下载:www.rxkj58.com(中国)
3D Model:www.qrxq5858.com(其他国家)

注：不含电机重量
Motor weight not included

单位 Unit:mm

有效行程/Stroke	1000	1100	1200	1300	1400	1500	1600	1700	1800	1900	2000	2100	2200	2300	2400	2500	2600	2700	2800	2900	3000
L	1620	1790	1910	2030	2150	2270	2390	2510	2630	2750	2920	3040	3160	3280	3400	3520	3640	3760	3880	4000	4120
A	155	25	145	265	85	205	25	145	265	85	255	75	195	15	135	255	75	195	15	135	255
M	4	5	5	5	6	6	7	7	7	8	8	9	9	10	10	10	11	11	12	12	12
N	20	22	22	22	24	24	26	26	26	28	28	30	30	32	32	32	34	34	36	36	36
C	265	300	310	320	330	340	350	360	370	380	415	425	435	445	455	465	475	485	495	505	515
KG																					

※1:马达尺寸和出力是以400W为准。搭配其它功率马达请与本公司技术人员确认。
1: The molor size and the output is 400 w, With other power molor, please confirm with our company technical personnel.

※2:本体安装标准型为上下螺纹孔安装。
2:The installation of the ontology standard thread hole up and down.

※3:马达直接式安装。
3: the motor is only directy type installation.

※4:不含电机重量
4:Motor weight not included

※5:当行程超过1500mm時，请向技术人员咨询。
5: when travel more than 15o0 mm, please inguire to technical personnel.

RXC140F 400W伺服电机 SERVO MOTOR

MEMO

RXC175 750W伺服电机 SERVO MOTOR

● 开放式齿轮齿条驱动
Open Rack And Pinion Drive

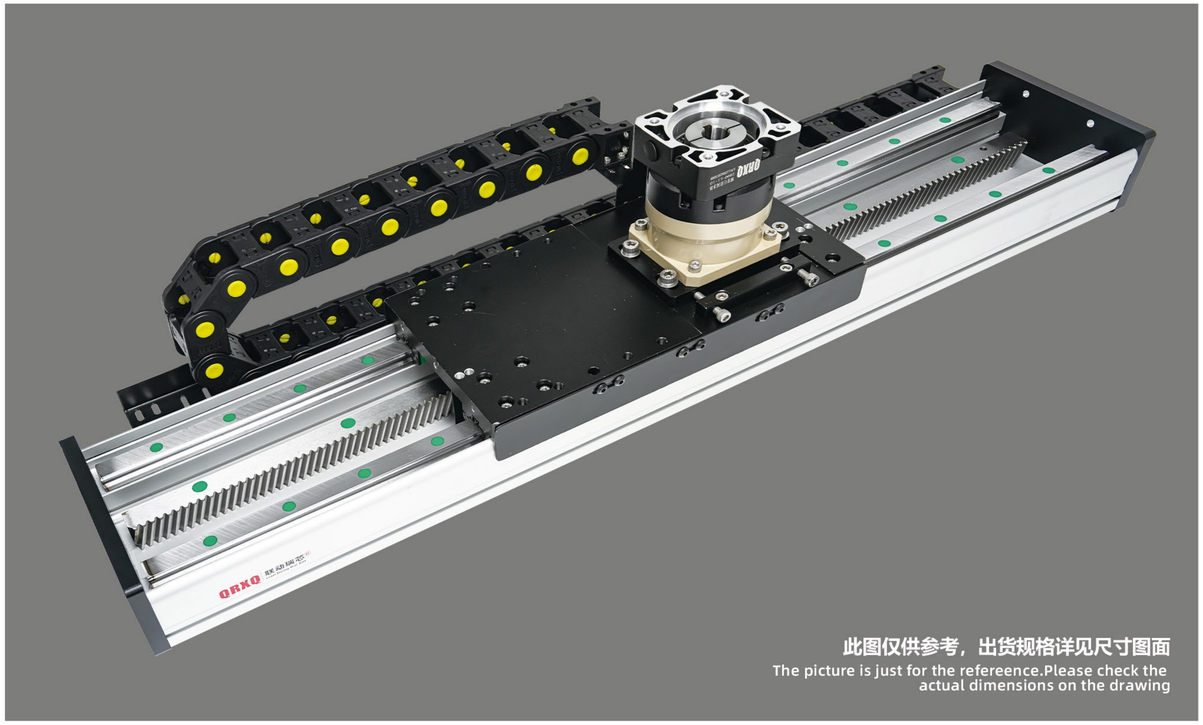

此图仅供参考，出货规格详见尺寸图面
The picture is just for the refereence.Please check the actual dimensions on the drawing

最大行程 Max Stroke：可拼接
最高速度 Max Speed：2776mm/s
马达容量 Motor Output：750W
齿条 Rack：M2
直线滑轨 Straight rail：20*15-2支

型号表达方式 Model Expression

RXC175 — L1/166.65 — 100 — BC — Y/750W — N3 — HS-3M

本体型号 Model

减速比/导程 Ball Screw/Leod

	减速比 Reduction ratio	导程 Lesd
L1	/	166.65
L3	3: 1	55.52
L5	5: 1	33.31
L7	7: 1	23.79
L10	10: 1	16.65

行程 Stroke

可拼接/Splicable
100间隔 100mm pitch

马达位置 Motor position

BC	马达直链/Motor Direct
BL	直角减速机/Right Angle Reducer

马达品牌/功率 Motor Brand/Power

Y	750W
H	750W
T	750W

马达功率 Motor Power

感应器/数量 Sensor/Quantity

0	无/No sensor
1	1只 1Pcs
2	2只 2Pcs
3	3只 3Pcs
-	-

*N代表NPN/N for NPN
*P代表PNP/P for PNP

马达选型 Motor Selection

HS-3M	厂家提供伺服电机-线3米 Provide Servo Motor-Line 3M
HSS-3M	厂家提供伺服电机-带抱闸-线3米 Servo Motor With Holding Brake - Line 3M
HN	不含电机 客户提供 Motor Not Supplied

*HN-不含电机需要客户提供图纸
*HN - Drawings Required Without Motor

RXC175 750W伺服电机 SERVO MOTOR

基本信息 General Information

规格 SPEC	位置重复精度 Position Repeatability		±0.04			
	驱动功率 Driving power		750W			
	行星减速机速比 Planetary reducer speed ratio		3:1	5:1	7:1	10:1
	齿轮导程 Gear Guide		55.52	33.31	23.79	16.65
	最高速度 Maximum speed		2776	1665	1189	832
	最大可搬重量 Max Payload	水平使用 Horizontal	31	63	83	102
		垂直使用 Vertical	9	18	25	33
	定格推力 Freeze thrust		240	480	640	961
	标准行程 Standard itinerary		100~3500mm/100间隔 100mm Pitch			
	马达额定转速 Rated speed of motor		3000			
	原点感应器 Origin Sensor	外挂 Outside	EE-SX674(NPN/PNP)			
		内置 Built-in	EE-SX674(NPN/PNP)			

感应器连接图 Sensor Layout

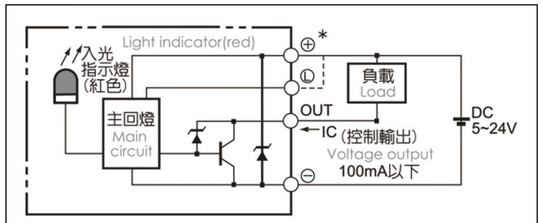

静态容许负载惯量 Static Loading Moment

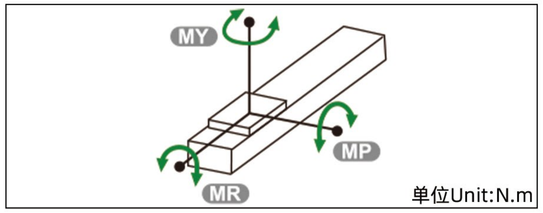

单位Unit:N.m

MY	1032
MP	1034
MR	908

容许负载力矩表 Allowable Load Moment Table

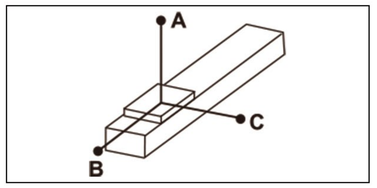

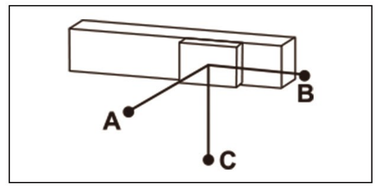

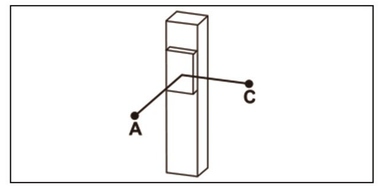

水平安装 Horizontal		A	B	C
3:1	10KG	991	837	587
	14KG	687	531	398
	31KG	294	244	188
5:1	25KG	1396	643	557
	38KG	892	411	356
	63KG	510	218	193
7:1	35KG	1666	547	538
	55KG	1030	331	328
	83KG	654	206	204
10:1	50KG	1789	443	456
	70KG	1238	290	302
	102KG	827	185	193

壁挂安装 Wall Installation		A	B	C
3:1	8KG	777	1009	1281
	15KG	389	521	658
	33KG	188	237	294
5:1	21KG	681	790	1689
	36KG	374	430	949
	63KG	193	218	511
7:1	30KG	633	644	1961
	50KG	365	369	1143
	83KG	204	206	656
10:1	45KG	521	506	2027
	65KG	331	218	1349
	102KG	193	185	829

垂直安装 Vertical Installation		A	C
3:1	5KG	1215	1215
	9KG	644	644
	/	/	/
5:1	8KG	1639	1639
	13KG	1083	1083
	18KG	868	868
7:1	10KG	1922	1922
	14KG	1377	1377
	25KG	769	769
10:1	13KG	1770	1770
	20KG	1174	1174
	33KG	688	688

搭配伺服马达一览表 With Servo Motor List

品牌/Brand	马达品牌 Motor Brand	电机扭矩 Motor Torque	电源电压 Supply Voltage	伺服马达型号 Servo Motor Models	驱动器型号 Driver Model
研控伺服 Yakotec	Y	2.39N.m	AC220V	AS1MJ-08-0830B-G322Z	P1-AS3-03P04M-Z01
汇川伺服 Inovance	H	2.39N.m	AC220V	MS1H4-75B30CB-T331R	SV63ONSIR6I
台达伺服 Delta	T	2.39N.m	AC220V	ECM-B3M-C20807RS1	ASD-B3-0721-L

BC 马达直链 Motor Direct

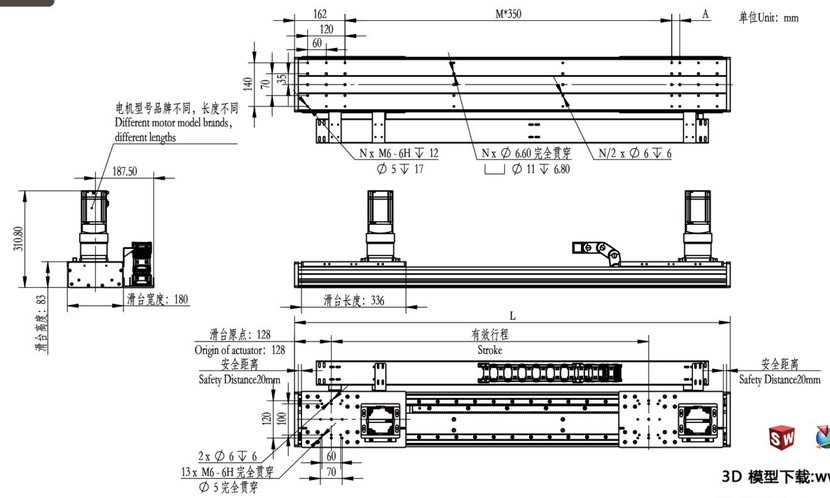

3D 模型下载:www.rxkj58.com(中国)
3D Model:www.qrxq5858.com(其他国家)

注：不含电机重量
Motor weight not included

单位 Unit:mm

有效行程/Stroke	1000	1100	1200	1300	1400	1500	1600	1700	1800	1900	2000	2100	2200	2300	2400	2500	2600	2700	2800	2900	3000	3100	3200	3300	3400	3500	3600	3700
L	1400	1500	1600	1700	1800	1900	2000	2100	2200	2300	2400	2500	2600	2700	2800	2900	3000	3100	3200	3300	3400	3500	3600	3700	3800	3900	4000	4100
A	26	126	226	326	76	176	276	26	126	226	326	76	176	276	26	126	226	326	76	176	276	26	126	226	326	76	176	276
M	3	3	3	3	4	4	4	5	5	5	5	6	6	6	7	7	7	7	8	8	8	9	9	9	9	10	10	10
N	18	18	18	18	20	20	20	22	22	22	22	24	24	24	26	26	26	26	28	28	28	30	30	30	30	32	32	32
KG																												

※1:马达尺寸和出力是以750W为准。搭配其它功率马达请与本公司技术人员确认。
1: The molor size and the output is 750 w, With other power molor, please confirm with our company technical personnel.

※2:本体安装标准型为上下螺纹孔安装。
2:The installation of the ontology standard thread hole up and down.

※3:马达直接式安装。
3: the motor is only directy type installation.

※4:不含电机重量
4:Motor weight not included

※5:当行程超过1500mm時，请向技术人员咨询。
5: when travel more than 15o0 mm, please inguire to technical personnel.

RXC175 750W伺服电机 SERVO MOTOR

MEMO

RXC175F 750W伺服电机 SERVO MOTOR

● 开放式齿轮齿条驱动
Open Rack And Pinion Drive



此图仅供参考，出货规格详见尺寸图面
The picture is just for the refereence.Please check the actual dimensions on the drawing

最大行程 Max Stroke：可拼接
最高速度 Max Speed：2776mm/s
马达容量 Motor Output：750W
齿条 Rack：M2
直线滑轨 Straight rail：20*15-2支

型号表达方式 Model Expression

RXC175F — L1/166.65 — 100 — BC — Y/750W — N3 — HS-3M

本体型号 Model

减速比/导程 Ball Screw/Leod

	减速比 Reduction ratio	导程 Lesd
L1	/	166.65
L3	3：1	55.52
L5	5：1	33.31
L7	7：1	23.79
L10	10：1	16.65

行程 Stroke

可拼接/Splicable
100间隔 100mm pitch

马达位置 Motor position

BC	马达直链/Motor Direct
BL	直角减速机/Right Angle Reducer

马达品牌/功率 Motor Brand/Power

Y	750W
H	750W
T	750W

马达功率 Motor Power

感应器/数量 Sensor/Quantity

0	无/No sensor
1	1只 1Pcs
2	2只 2Pcs
3	3只 3Pcs
-	-

*N代表NPN/N for NPN
*P代表PNP/P for PNP

马达选型 Motor Selection

HS-3M	厂家提供伺服电机-线3米 Provide Servo Motor-Line 3M
HSS-3M	厂家提供伺服电机-带抱闸-线3米 Servo Motor With Holding Brake - Line 3M
HN	不含电机 客户提供 Motor Not Supplied

*HN-不含电机需要客户提供图纸
*HN - Drawings Required Without Motor

RXC175F 750W伺服电机 SERVO MOTOR

基本信息 General Information

规格 SPEC	位置重复精度 Position Repeatability		±0.04			
	驱动功率 Driving power		750W			
	行星减速机速比 Planetary reducer speed ratio		3:1	5:1	7:1	10:1
	齿轮导程 Gear Guide		55.52	33.31	23.79	16.65
	最高速度 Maximum speed		2776	1665	1189	832
	最大可搬重量 Max Payload	水平使用 Horizontal	31	63	83	102
		垂直使用 Vertical	9	18	25	33
	定格推力 Freeze thrust		240	480	640	961
	标准行程 Standard itinerary		100~3500mm/100间隔 100mm Pitch			
	马达额定转速 Rated speed of motor		3000			
	原点感应器 Origin Sensor	外挂 Outside	EE-SX674(NPN/PNP)			
		内置 Built-in	EE-SX674(NPN/PNP)			

感应器连接图 Sensor Layout

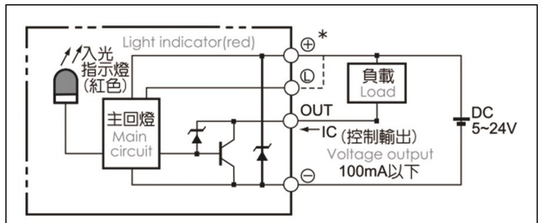

静态容许负载惯量 Static Loading Moment

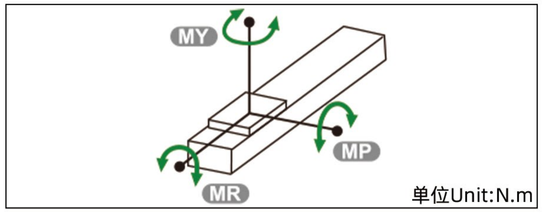

单位Unit:N.m

MY	1032
MP	1034
MR	908

容许负载力矩表 Allowable Load Moment Table

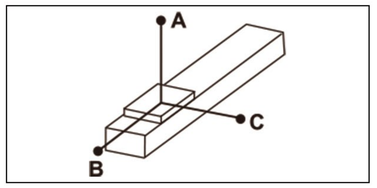

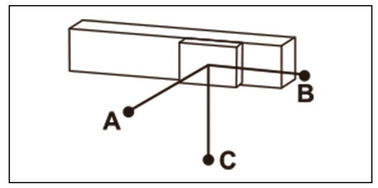

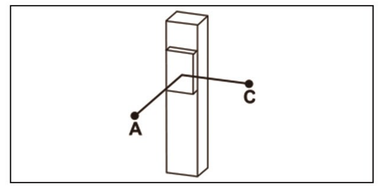

水平安装 Horizontal		A	B	C
3:1	10KG	991	837	587
	14KG	687	531	398
	31KG	294	244	188
5:1	25KG	1396	643	557
	38KG	892	411	356
	63KG	510	218	193
7:1	35KG	1666	547	538
	55KG	1030	331	328
	83KG	654	206	204
10:1	50KG	1789	443	456
	70KG	1238	290	302
	102KG	827	185	193

壁挂安装 Wall Installation		A	B	C
3:1	8KG	777	1009	1281
	15KG	389	521	658
	33KG	188	237	294
5:1	21KG	681	790	1689
	36KG	374	430	949
	63KG	193	218	511
7:1	30KG	633	644	1961
	50KG	365	369	1143
	83KG	204	206	656
10:1	45KG	521	506	2027
	65KG	331	218	1349
	102KG	193	185	829

垂直安装 Vertical Installation		A	C
3:1	5KG	1215	1215
	9KG	644	644
	/	/	/
5:1	8KG	1639	1639
	13KG	1083	1083
	18KG	868	868
7:1	10KG	1922	1922
	14KG	1377	1377
	25KG	769	769
10:1	13KG	1770	1770
	20KG	1174	1174
	33KG	688	688

搭配伺服马达一览表 With Servo Motor List

品牌/Brand	马达品牌 Motor Brand	电机扭矩 Motor Torque	电源电压 Supply Voltage	伺服马达型号 Servo Motor Models	驱动器型号 Driver Model
研控伺服 Yakotec	Y	2.39N.m	AC220V	AS1MJ-08-0830B-G322Z	P1-AS3-03P04M-Z01
汇川伺服 Inovance	H	2.39N.m	AC220V	MS1H4-75B30CB-T331R	SV63ONSIR6I
台达伺服 Delta	T	2.39N.m	AC220V	ECM-B3M-C20807RS1	ASD-B3-0721-L

BC 马达直链 Motor Direct

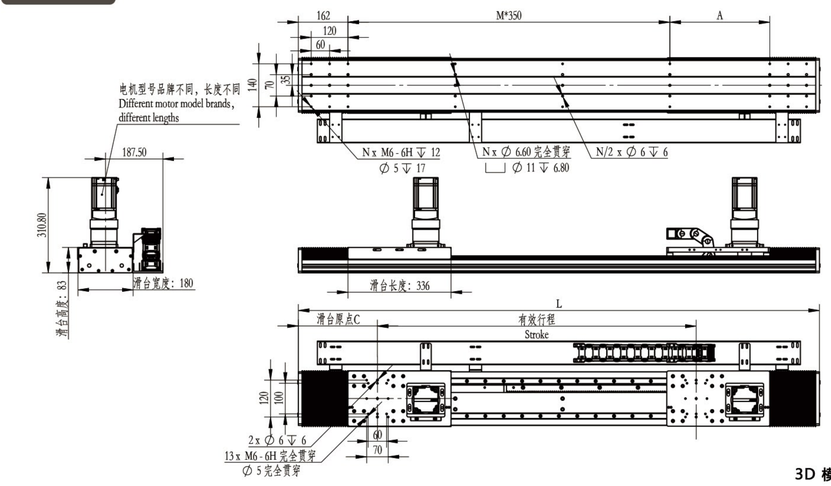

3D 模型下载:www.rxkj58.com(中国)

3D Model:www.qrxq5858.com(其他国家)

注：不含电机重量
Motor weight not included

单位 Unit:mm

有效行程/Stroke	1000	1100	1200	1300	1400	1500	1600	1700	1800	1900	2000	2100	2200	2300	2400	2500	2600	2700	2800	2900	3000
L	1700	1870	1990	2110	2230	2350	2470	2590	2710	2830	3000	3120	3240	3360	3480	3600	3720	3840	3960	4080	4200
A	326	146	266	36	156	276	46	166	286	56	226	346	116	236	356	126	246	16	136	256	26
M	3	4	4	5	5	5	6	6	6	7	7	7	8	8	8	9	9	10	10	10	11
N	18	20	20	22	22	22	24	24	24	26	26	26	28	28	28	30	30	32	32	32	34
C	278	313	323	333	343	353	363	373	383	393	428	438	448	458	468	478	488	498	508	518	528
KG																					

※1:马达尺寸和出力是以750W为准。搭配其它功率马达请与本公司技术人员确认。
1: The molor size and the output is 750 w, With other power molor, please confirm with our company technical personnel.

※2:本体安装标准型为上下螺纹孔安装。
2:The installation of the ontology standard thread hole up and down.

※3:马达直接式安装。
3: the motor is only directy type installation.

※4:不含电机重量
4:Motor weight not included

※5:当行程超过1500mm時，请向技术人员咨询。
5: when travel more than 15o0 mm, please inguire to technical personnel.

RXC175F 750W伺服电机 SERVO MOTOR

MEMO

RXC210 1000W伺服电机 SERVO MOTOR

●开放式齿轮齿条驱动
Open Rack And Pinion Drive

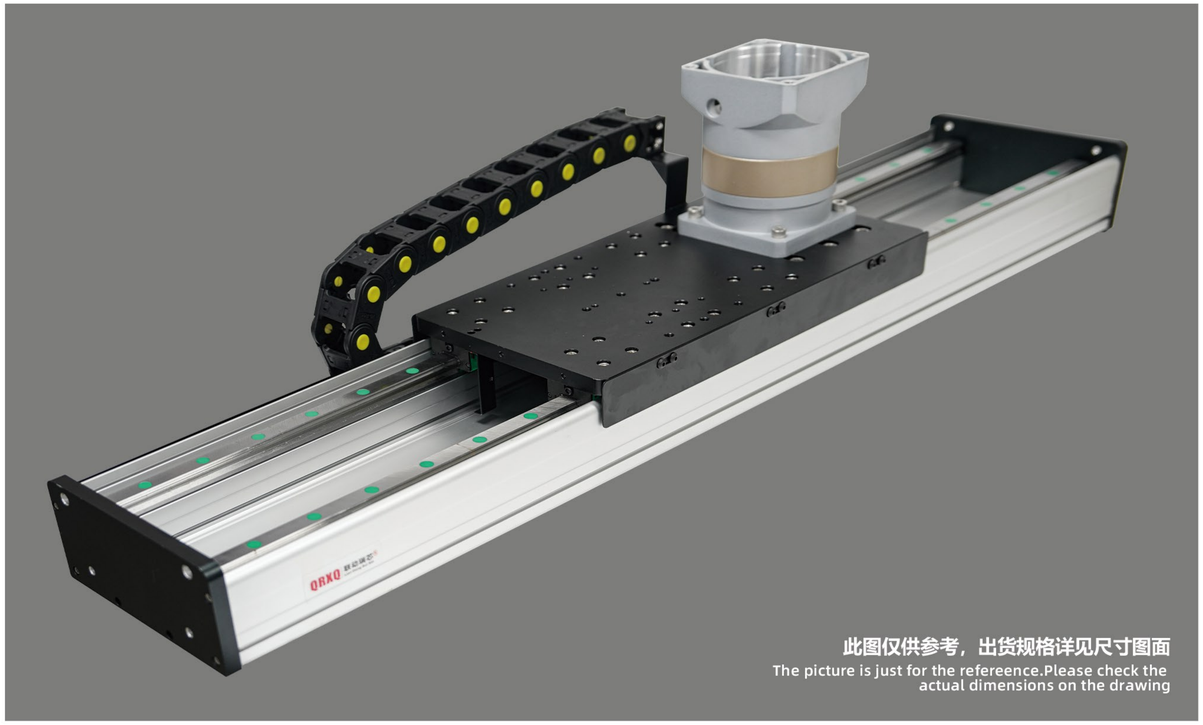

此图仅供参考，出货规格详见尺寸图面
The picture is just for the refereence.Please check the actual dimensions on the drawing

最大行程 Max Stroke 可拼接 | 最高速度 Max Speed 1850mm/s | 马达容量 Motor Output 1000W | 齿条 Rack M2 | 直线滑轨 Straight rail 25*20-2支

型号表达方式 Model Expression

RXC210 — L1/166.65 — 100 — BC — Y/1000W — N3 — HS-3M

本体型号 Model

减速比/导程 Ball Screw/Leod

	减速比 Reduction ratio	导程 Lesd
L1	/	166.65
L3	3：1	48.87
L5	5：1	33.31
L7	7：1	23.79
L10	10：1	16.65

行程 Stroke

可拼接/Splicable
100间隔 100mm pitch

马达位置 Motor position

BC	马达直链/Motor Direct
BL	直角减速机/Right Angle Reducer

马达品牌/功率 Motor Brand/Power

Y	1000W
H	1000W
T	1000W

马达功率 Motor Power

感应器/数量 Sensor/Quantity

0	无/No sensor
1	1只 1Pcs
2	2只 2Pcs
3	3只 3Pcs
-	-

*N代表NPN/N for NPN
*P代表PNP/P for PNP

马达选型 Motor Selection

HS-3M	厂家提供伺服电机-线3米 Provide Servo Motor-Line 3M
HSS-3M	厂家提供伺服电机-带抱闸-线3米 Servo Motor With Holding Brake - Line 3M
HN	不含电机 客户提供 Motor Not Supplied

*HN-不含电机需要客户提供图纸
*HN - Drawings Required Without Motor

创新 用心 放心/Innovation with heart and mind

基本信息 General Information

规格 SPEC	位置重复精度 Position Repeatability		±0.04			
	驱动功率 Driving power		1000W			
	行星减速机速比 Planetary reducer speed ratio		3:1	5:1	7:1	10:1
	齿轮导程 Gear Guide		55.52	33.31	23.79	16.65
	最高速度 Maximum speed		1850	1110	793	333
	最大可搬重量 Max Payload	水平使用 Horizontal	45	76	100	152
		垂直使用 Vertical	14	24	35	55
	定格推力 Freeze thrust		280	520	680	1005
	标准行程 Standard itinerary		100~4000mm/100间隔 100mm Pitch			
	马达额定转速 Rated speed of motor		2000			
	原点感应器 Origin Sensor	外挂 Outside	EE-SX674(NPN/PNP)			
		内置 Built-in	EE-SX674(NPN/PNP)			

感应器连接图 Sensor Layout

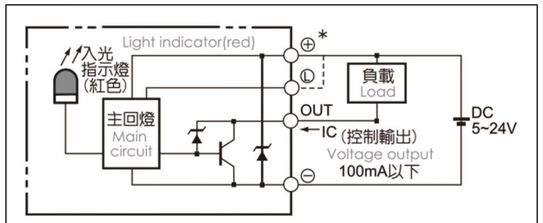

静态容许负载惯量 Static Loading Moment

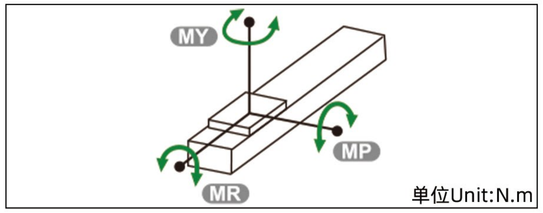

单位Unit:N.m

MY	2052
MP	2052
MR	1810

容许负载力矩表 Allowable Load Moment Table

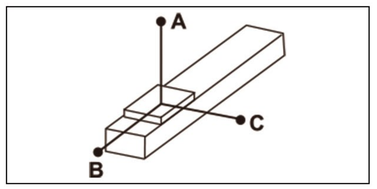

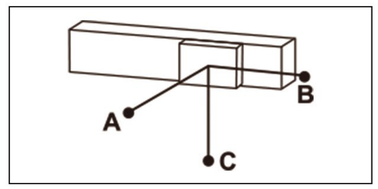

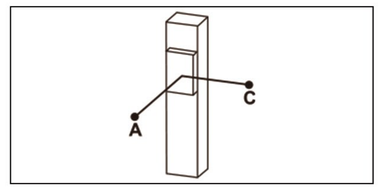

水平安装 Horizontal		A	B	C
3:1	18KG	2445	1616	1052
	30KG	1436	938	613
	42KG	978	630	412
5:1	65KG	1522	614	458
	85KG	1136	451	336
	105KG	893	350	262
7:1	83KG	2071	589	466
	105KG	1854	443	352
	128KG	1503	350	279
10:1	100KG	3220	563	474
	125KG	2554	434	367
	150KG	2113	349	295

壁挂安装 Wall Installation		A	B	C
3:1	15KG	1272	1955	2948
	24KG	778	1190	1813
	43KG	412	630	978
5:1	70KG	420	564	1404
	90KG	315	420	1066
	105KG	262	350	893
7:1	90KG	424	534	2152
	110KG	333	417	1755
	128KG	279	350	1503
10:1	110KG	427	503	2900
	130KG	351	414	2444
	150KG	295	349	2113

垂直安装 Vertical Installation		A	C
3:1	7KG	3511	3511
	12KG	2055	2055
	/	/	/
5:1	15KG	2711	2711
	20KG	2033	2033
	/	/	/
7:1	20KG	2608	2608
	28KG	1914	1914
	33KG	1511	1511
10:1	25KG	2505	2505
	35KG	1795	1795
	45KG	1396	1396

搭配伺服马达一览表 With Servo Motor List

品牌/Brand	马达品牌 Motor Brand	电机扭矩 Motor Torque	电源电压 Supply Voltage	伺服马达型号 Servo Motor Models	驱动器型号 Driver Model
研控伺服 Yakotec	Y	3.18N.m	AC220V	AS2MJ-10-1030B-G321-N	P1-AS3-03P04M-Z01
汇川伺服 Inovance	H	3.18N.m	AC220V	MS1H4-10C30CB-T331R	SV630PS7R6
台达伺服 Delta	T	3.18N.m	AC220V	ECM-B3M-E21310RS1	ADS-B3-1021-L

BC 马达直链 Motor Direct

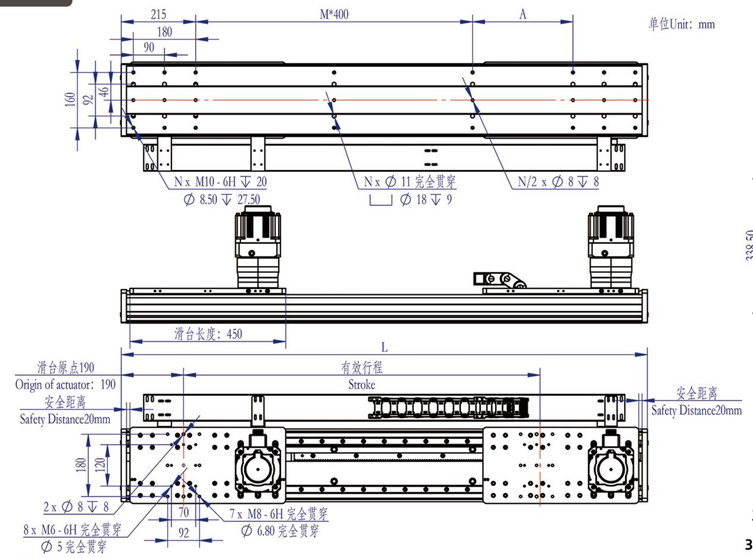

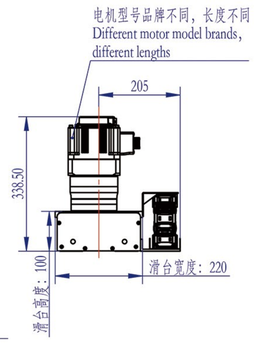

3D 模型下载:www.rxkj58.com(中国)

3D Model:www.qrxq5858.com(其他国家)

注：不含电机重量
Motor weight not included

单位 Unit:mm

有效行程/Stroke	1000	1100	1200	1300	1400	1500	1600	1700	1800	1900	2000	2100	2200	2300	2400	2500	2600	2700	2800
L	1520	1620	1720	1820	1920	2020	2120	2220	2320	2420	2520	2620	2720	2820	2920	3020	3120	3220	3320
A	290	390	90	190	290	390	90	190	290	390	90	190	290	390	90	190	290	390	90
M	2	2	3	3	3	3	4	4	4	4	5	5	5	5	6	6	6	6	7
N	16	16	18	18	18	18	20	20	20	20	22	22	22	22	24	24	24	24	26
KG																			

※1:马达尺寸和出力是以1000W为准。搭配其它功率马达请与本公司技术人员确认。
1: The molor size and the output is 1000 w, With other power molor, please confirm with our company technical personnel.

※2:本体安装标准型为上下螺纹孔安装。
2:The installation of the ontology standard thread hole up and down.

※3:马达直接式安装。
3: the motor is only directy type installation.

※4:不含电机重量
4:Motor weight not included

※5:当行程超过1500mm時，请向技术人员咨询。
5: when travel more than 15o0 mm, please inguire to technical personnel.

MEMO

RXC210F 1000W伺服电机 SERVO MOTOR

● 开放式齿轮齿条驱动
Open Rack And Pinion Drive

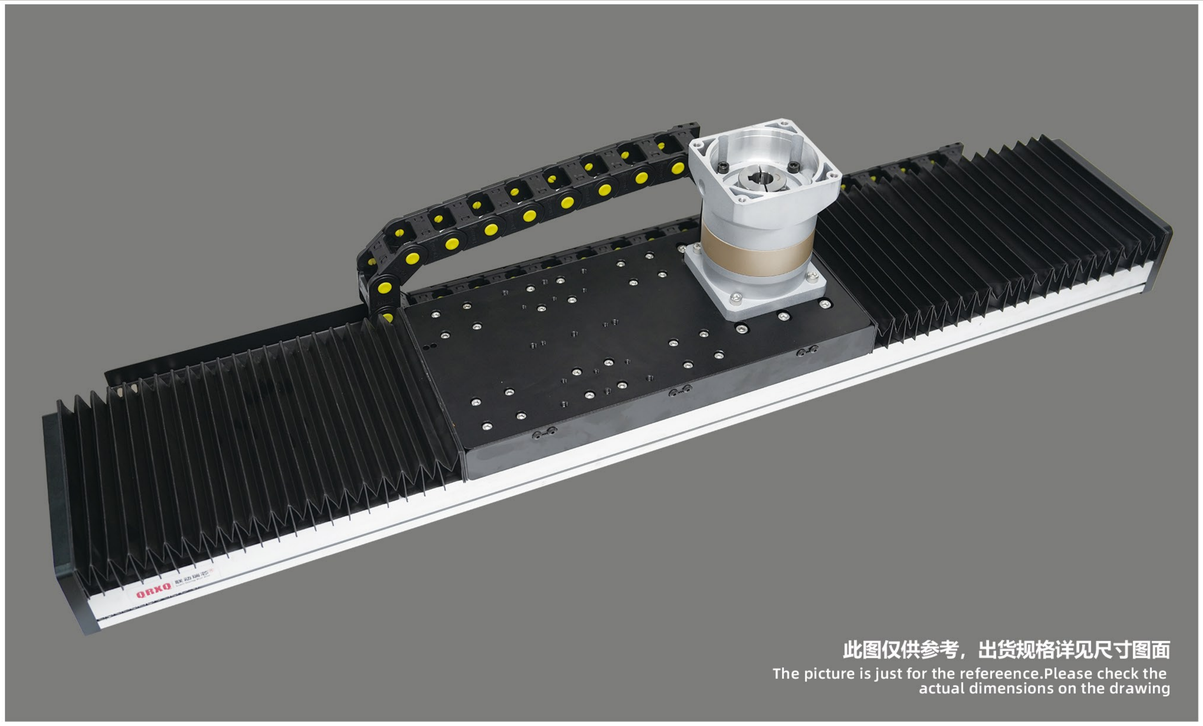

此图仅供参考，出货规格详见尺寸图面
The picture is just for the refereence.Please check the actual dimensions on the drawing

最大行程 Max Stroke：可拼接
最高速度 Max Speed：1850mm/s
马达容量 Motor Output：1000W
齿条 Rack：M2
直线滑轨 Straight rail：25*20-2支

型号表达方式 Model Expression

RXC210F — L1/166.65 — 100 — BC — Y/1000W — N3 — HS-3M

本体型号 Model：RXC210F

减速比/导程 Ball Screw/Leod

	减速比 Reduction ratio	导程 Lesd
L1	/	166.65
L3	3：1	48.87
L5	5：1	33.31
L7	7：1	23.79
L10	10：1	16.65

行程 Stroke

可拼接/Splicable
100间隔 100mm pitch

马达位置 Motor position

BC	马达直链/Motor Direct
BL	直角减速机/Right Angle Reducer

马达品牌/功率 Motor Brand/Power

Y	1000W
H	1000W
T	1000W

马达功率 Motor Power

感应器/数量 Sensor/Quantity

0	无/No sensor
1	1只 1Pcs
2	2只 2Pcs
3	3只 3Pcs
-	-

*N代表NPN/N for NPN
*P代表PNP/P for PNP

马达选型 Motor Selection

HS-3M	厂家提供伺服电机-线3米 Provide Servo Motor-Line 3M
HSS-3M	厂家提供伺服电机-带抱闸-线3米 Servo Motor With Holding Brake - Line 3M
HN	不含电机 客户提供 Motor Not Supplied

*HN-不含电机需要客户提供图纸
*HN - Drawings Required Without Motor

RXC210F 1000W伺服电机 SERVO MOTOR

基本信息 General Information

规格 SPEC	位置重复精度 Position Repeatability		±0.04			
	驱动功率 Driving power		1000W			
	行星减速机速比 Planetary reducer speed ratio		3:1	5:1	7:1	10:1
	齿轮导程 Gear Guide		55.52	33.31	23.79	16.65
	最高速度 Maximum speed		1850	1110	793	333
	最大可搬重量 Max Payload	水平使用 Horizontal	45	76	100	152
		垂直使用 Vertical	14	24	35	55
	定格推力 Freeze thrust		280	520	680	1005
	标准行程 Standard itinerary		100~4000mm/100间隔 100mm Pitch			
	马达额定转速 Rated speed of motor		2000			
	原点感应器 Origin Sensor	外挂 Outside	EE-SX674(NPN/PNP)			
		内置 Built-in	EE-SX674(NPN/PNP)			

感应器连接图 Sensor Layout

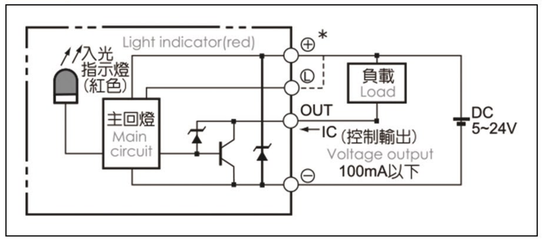

静态容许负载惯量 Static Loading Moment

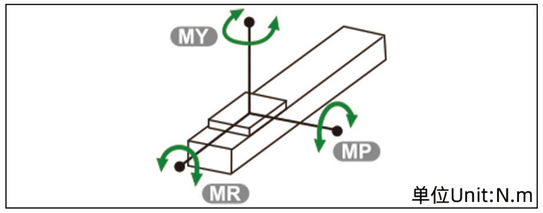

单位Unit:N.m

MY	2052
MP	2052
MR	1810

容许负载力矩表 Allowable Load Moment Table

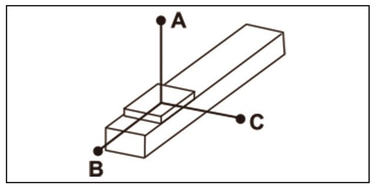

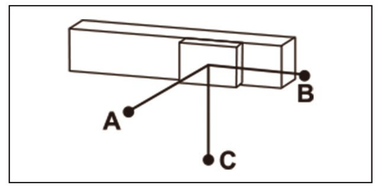

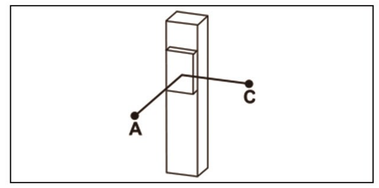

水平安装 Horizontal		A	B	C
3:1	18KG	2445	1616	1052
	30KG	1436	938	613
	42KG	978	630	412
5:1	65KG	1522	614	458
	85KG	1136	451	336
	105KG	893	350	262
7:1	83KG	2071	589	466
	105KG	1854	443	352
	128KG	1503	350	279
10:1	100KG	3220	563	474
	125KG	2554	434	367
	150KG	2113	349	295

壁挂安装 Wall Installation		A	B	C
3:1	15KG	1272	1955	2948
	24KG	778	1190	1813
	43KG	412	630	978
5:1	70KG	420	564	1404
	90KG	315	420	1066
	105KG	262	350	893
7:1	90KG	424	534	2152
	110KG	333	417	1755
	128KG	279	350	1503
10:1	110KG	427	503	2900
	130KG	351	414	2444
	150KG	295	349	2113

垂直安装 Vertical Installation		A	C
3:1	7KG	3511	3511
	12KG	2055	2055
	/	/	/
5:1	15KG	2711	2711
	20KG	2033	2033
	/	/	/
7:1	20KG	2608	2608
	28KG	1914	1914
	33KG	1511	1511
10:1	25KG	2505	2505
	35KG	1795	1795
	45KG	1396	1396

搭配伺服马达一览表 With Servo Motor List

品牌/Brand	马达品牌 Motor Brand	电机扭矩 Motor Torque	电源电压 Supply Voltage	伺服马达型号 Servo Motor Models	驱动器型号 Driver Model
研控伺服 Yakotec	Y	3.18N.m	AC220V	AS2MJ-10-1030B-G321-N	P1-AS3-03P04M-Z01
汇川伺服 Inovance	H	3.18N.m	AC220V	MS1H4-10C30CB-T331R	SV630PS7R6
台达伺服 Delta	T	3.18N.m	AC220V	ECM-B3M-E21310RS1	ADS-B3-1021-L

BC 马达直链 Motor Direct

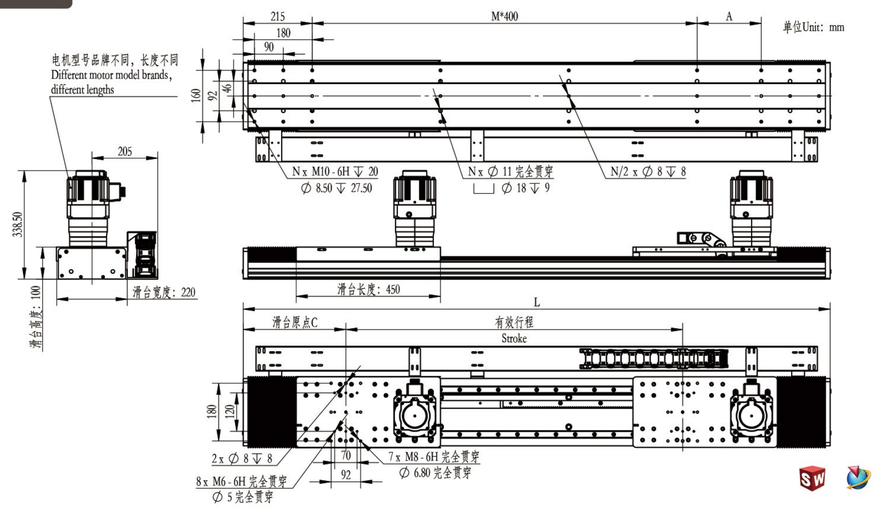

3D 模型下载:www.rxkj58.com(中国)

3D Model:www.qrxq5858.com(其他国家)

注：不含电机重量
Motor weight not included

单位 Unit:mm

有效行程/Stroke	1000	1100	1200	1300	1400	1500	1600	1700	1800	1900	2000	2100	2200	2300	2400	2500	2600	2700	2800
L	1830	2000	2120	2240	2360	2480	2600	2720	2840	2960	3130	3250	3370	3490	3610	3730	3850	3970	4090
A	200	370	90	210	330	50	170	290	410	130	300	20	140	260	380	100	220	340	60
M	3	3	4	4	4	5	5	5	5	6	6	7	7	7	7	8	8	8	9
N	18	18	20	20	20	22	22	22	22	24	24	26	26	26	26	28	28	28	30
C	345	380	390	400	410	420	430	440	450	460	495	505	515	525	535	545	555	565	575
KG																			

※1:马达尺寸和出力是以1000W为准。搭配其它功率马达请与本公司技术人员确认。
1: The molor size and the output is 1000 w, With other power molor, please confirm with our company technical personnel.

※2:本体安装标准型为上下螺纹孔安装。
2:The installation of the ontology standard thread hole up and down.

※3:马达直接式安装。
3: the motor is only directy type installation.

※4:不含电机重量
4:Motor weight not included

※5:当行程超过1500mm時，请向技术人员咨询。
5: when travel more than 15o0 mm, please inguire to technical personnel.

RXC210F 1000W伺服电机 SERVO MOTOR

MEMO

RXC270 2000W伺服电机 SERVO MOTOR

● 开放式齿轮齿条驱动
Open Rack And Pinion Drive

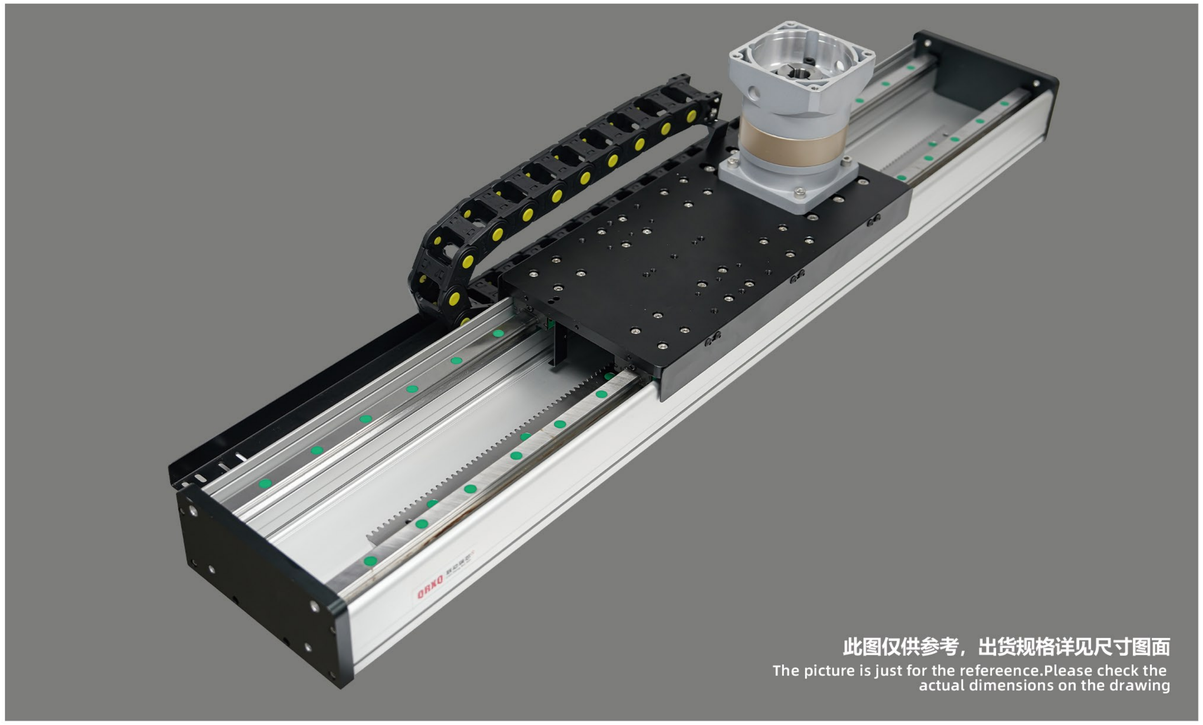

此图仅供参考，出货规格详见尺寸图面
The picture is just for the refereence.Please check the actual dimensions on the drawing

最大行程 Max Stroke：可拼接
最高速度 Max Speed：1330mm/s
马达容量 Motor Output：2000W
齿条 Rack：M3
直线滑轨 Straight rail：25*20-2支

型号表达方式 Model Expression

RXC270 — L1/199.98 — 100 — BC — Y/2000W — N3 — HS-3M

本体型号 Model

马达功率 Motor Power

减速比/导程 Ball Screw/Leod

	减速比 Reduction ratio	导程 Lesd
L1	/	199.98
L5	5：1	39.97
L10	10：1	33.31
L15	15：1	23.79
L20	20：1	16.65

行程 Stroke

可拼接/Splicable
100间隔 100mm pitch

马达位置 Motor position

BC	马达直链/Motor Direct
BL	直角减速机/Right Angle Reducer

马达品牌/功率 Motor Brand/Power

Y	2000W
H	2000W
T	2000W

感应器/数量 Sensor/Quantity

0	无/No sensor
1	1只 1Pcs
2	2只 2Pcs
3	3只 3Pcs
-	-

*N代表NPN/N for NPN
*P代表PNP/P for PNP

马达选型 Motor Selection

HS-3M	厂家提供伺服电机-线3米 Provide Servo Motor-Line 3M
HSS-3M	厂家提供伺服电机-带抱闸-线3米 Servo Motor With Holding Brake - Line 3M
HN	不含电机 客户提供 Motor Not Supplied

*HN-不含电机需要客户提供图纸
*HN - Drawings Required Without Motor

RXC270 2000W伺服电机 SERVO MOTOR

基本信息 General Information

规格 SPEC	位置重复精度 Position Repeatability		±0.04			
	驱动功率 Driving power		2000W			
	行星减速机速比 Planetary reducer speed ratio		5:1	10:1	15:1	20:1
	齿轮导程 Gear Guide		39.97	19.98	13.32	9.99
	最高速度 Maximum speed		1330	660	440	330
	最大可搬重量 Max Payload	水平使用 Horizontal	75	300	400	500
		垂直使用 Vertical	30	80	85	100
	定格推力 Freeze thrust		1020	2040	3059	4080
	标准行程 Standard itinerary		100~5000mm/100间隔 100mm Pitch			
	马达额定转速 Rated speed of motor		2000			
	原点感应器 Origin Sensor	外挂 Outside	EE-SX674(NPN/PNP)			
		内置 Built-in	EE-SX674(NPN/PNP)			

感应器连接图 Sensor Layout

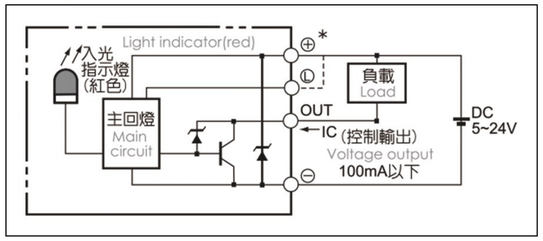

静态容许负载惯量 Static Loading Moment

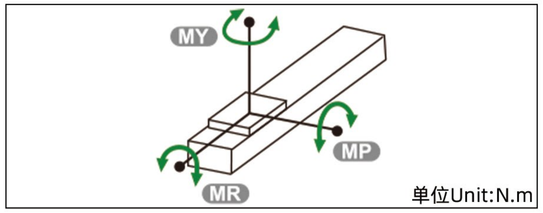

单位Unit:N.m

MY	5798
MP	5798
MR	4792

容许负载力矩表 Allowable Load Moment Table

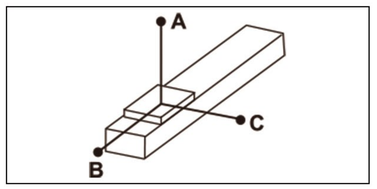

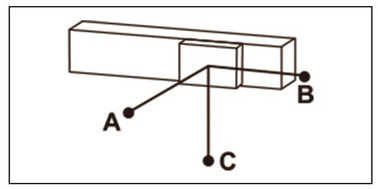

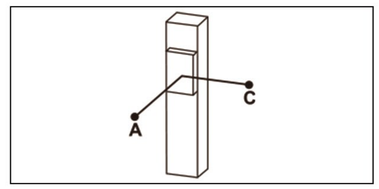

水平安装 Horizontal		A	B	C
5:1	50KG	4642	3631	1646
10:1	170KG	2086	890	440
15:1	300KG	1552	439	234
20:1	400KG	1382	293	162

壁挂安装 Wall Installation		A	B	C
5:1	50KG	1884	3810	4478
10:1	170KG	396	801	1882
15:1	300KG	186	350	1234
20:1	300KG	113	204	961

垂直安装 Vertical Installation		A	C
5:1	50KG	3687	3687
10:1	58KG	2120	2120
15:1	80KG	2134	2134
20:1	84KG	2513	2523

搭配伺服马达一览表 With Servo Motor List

品牌/Brand	马达品牌 Motor Brand	电机扭矩 Motor Torque	电源电压 Supply Voltage	伺服马达型号 Servo Motor Models	驱动器型号 Driver Model
研控伺服 Yakotec	Y	7.7N.m	AC220V	ASMJ-13-2025B-G322	ES3-20BAI
汇川伺服 Inovance	H	7.7N.m	AC220V	MS1H2-20C30CD-T331R	SV630PT8R4I
台达伺服 Delta	T	7.7N.m	AC220V	ECM-B3M-E21320RS1	ADS-B3-2023-L

BC 马达直链 Motor Direct

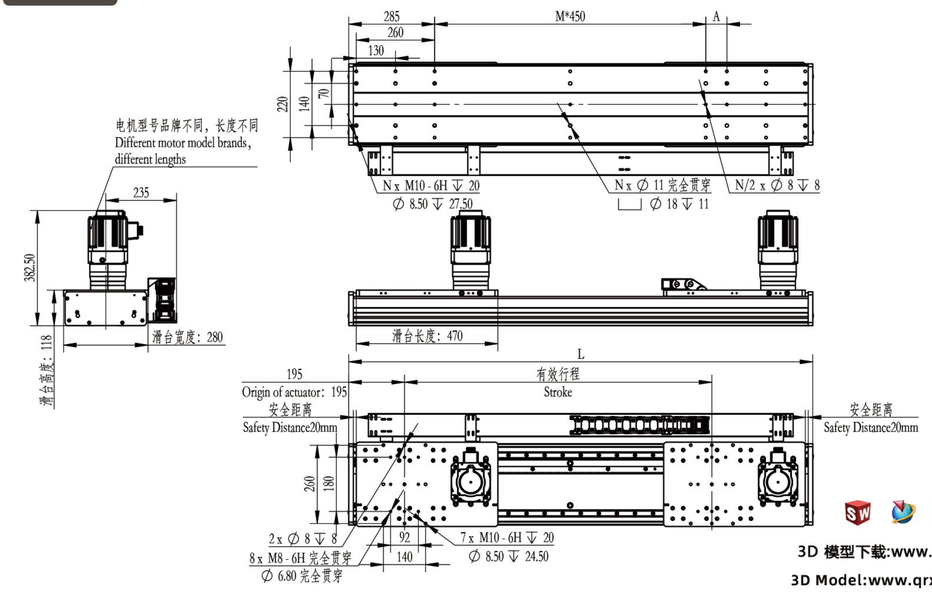

3D 模型下载:www.rxkj58.com(中国)
3D Model:www.qrxq5858.com(其他国家)

注：不含电机重量
Motor weight not included

单位 Unit:mm

有效行程/Stroke	1000	1100	1200	1300	1400	1500	1600	1700	1800	1900	2000	2100	2200	2300	2400	2500	2600	2700	2800	2900	3000	3100	3200	3300	3400	3500	3600
L	1540	1640	1740	1840	1940	2040	2140	2240	2340	2440	2540	2640	2740	2840	2940	3040	3140	3240	3340	3440	3540	3640	3740	3840	3940	4040	4140
A	70	170	270	370	470	120	220	320	420	70	170	270	370	470	120	220	320	420	70	170	270	370	470	120	220	320	420
M	2	2	2	2	2	3	3	3	3	4	4	4	4	4	5	5	5	5	6	6	6	6	6	7	7	7	7
N	16	16	16	16	16	18	18	18	18	20	20	20	20	20	22	22	22	22	24	24	24	24	24	26	26	26	26
KG																											

※1:马达尺寸和出力是以2000W为准。搭配其它功率马达请与本公司技术人员确认。
1: The molor size and the output is 2000 w, With other power molor, please confirm with our company technical personnel.

※2:本体安装标准型为上下螺纹孔安装。
2:The installation of the ontology standard thread hole up and down.

※3:马达直接式安装。
3: the motor is only directy type installation.

※4:不含电机重量
4:Motor weight not included

※5:当行程超过1500mm時，请向技术人员咨询。
5: when travel more than 15o0 mm, please inguire to technical personnel.

RXC270 2000W伺服电机 SERVO MOTOR

MEMO

RXC270F 2000W伺服电机 SERVO MOTOR

● 开放式齿轮齿条驱动
Open Rack And Pinion Drive

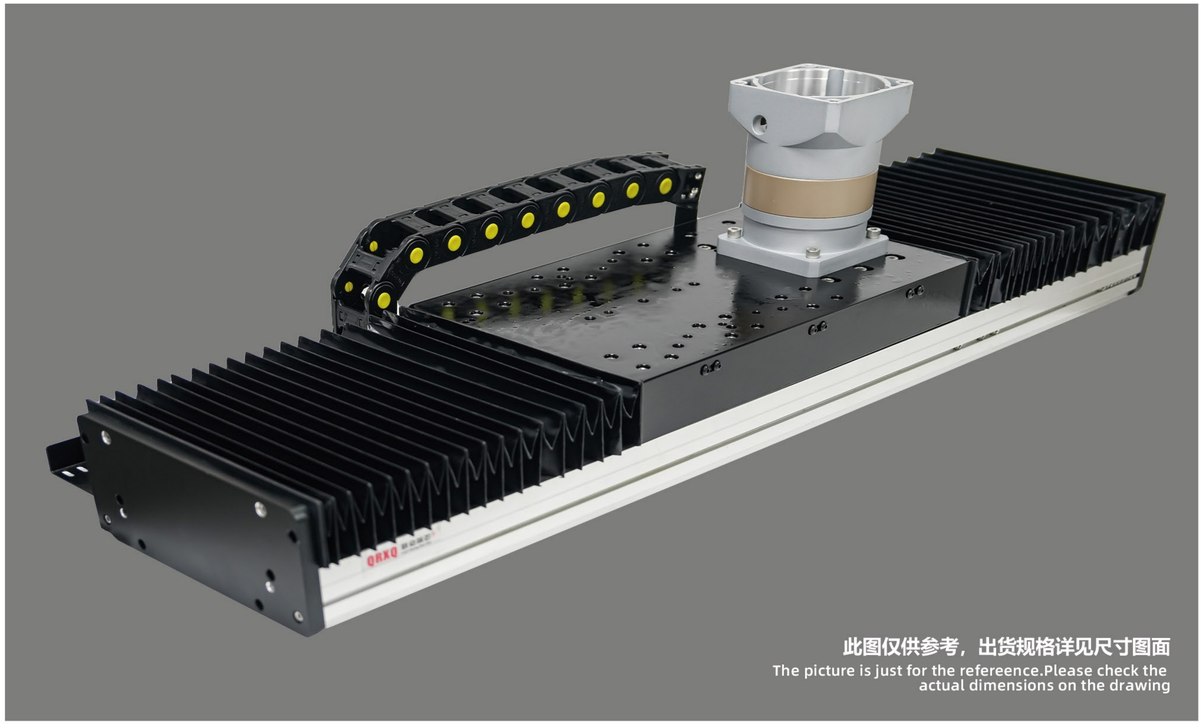

此图仅供参考，出货规格详见尺寸图面
The picture is just for the refereence.Please check the actual dimensions on the drawing

最大行程 Max Stroke：可拼接
最高速度 Max Speed：1330mm/s
马达容量 Motor Output：2000W
齿条 Rack：M3
直线滑轨 Straight rail：25*20-2支

型号表达方式 Model Expression

RXC270F — L1/199.98 — 100 — BC — Y/2000W — N3 — HS-3M

本体型号 Model

马达功率 Motor Power

减速比/导程 Ball Screw/Leod

	减速比 Reduction ratio	导程 Lesd
L1	/	199.98
L5	5：1	39.97
L10	10：1	33.31
L15	15：1	23.79
L20	20：1	16.65

行程 Stroke

可拼接/Splicable
100间隔 100mm pitch

马达位置 Motor position

BC	马达直链/Motor Direct
BL	直角减速机/Right Angle Reducer

马达品牌/功率 Motor Brand/Power

Y	2000W
H	2000W
T	2000W

感应器/数量 Sensor/Quantity

0	无/No sensor
1	1只 1Pcs
2	2只 2Pcs
3	3只 3Pcs
-	-

*N代表NPN/N for NPN
*P代表PNP/P for PNP

马达选型 Motor Selection

HS-3M	厂家提供伺服电机-线3米 Provide Servo Motor-Line 3M
HSS-3M	厂家提供伺服电机-带抱闸-线3米 Servo Motor With Holding Brake - Line 3M
HN	不含电机 客户提供 Motor Not Supplied

*HN-不含电机需要客户提供图纸
*HN - Drawings Required Without Motor

RXC270F 2000W伺服电机 SERVO MOTOR

基本信息 General Information

规格 SPEC	位置重复精度 Position Repeatability		±0.04			
	驱动功率 Driving power		2000W			
	行星减速机速比 Planetary reducer speed ratio		5:1	10:1	15:1	20:1
	齿轮导程 Gear Guide		39.97	19.98	13.32	9.99
	最高速度 Maximum speed		1330	660	440	330
	最大可搬重量 Max Payload	水平使用 Horizontal	75	300	400	500
		垂直使用 Vertical	30	80	85	100
	定格推力 Freeze thrust		1020	2040	3059	4080
	标准行程 Standard itinerary		100~5000mm/100间隔 100mm Pitch			
	马达额定转速 Rated speed of motor		2000			
	原点感应器 Origin Sensor	外挂 Outside	EE-SX674(NPN/PNP)			
		内置 Built-in	EE-SX674(NPN/PNP)			

感应器连接图 Sensor Layout

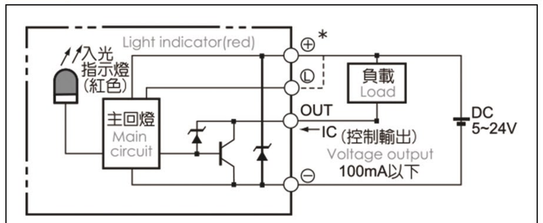

静态容许负载惯量 Static Loading Moment

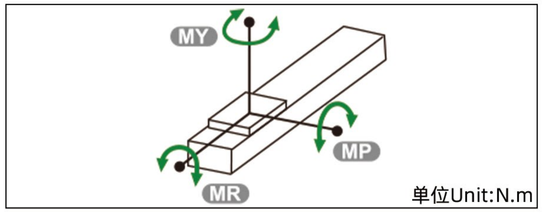

单位Unit:N.m

MY	5798
MP	5798
MR	4792

容许负载力矩表 Allowable Load Moment Table

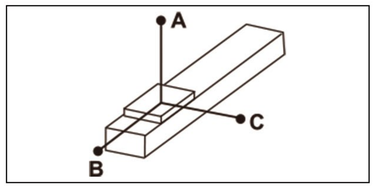

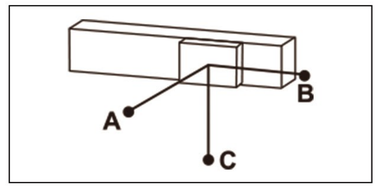

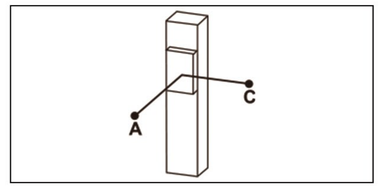

水平安装 Horizontal		A	B	C
5:1	50KG	4642	3631	1646
10:1	170KG	2086	890	440
15:1	300KG	1552	439	234
20:1	400KG	1382	293	162

壁挂安装 Wall Installation		A	B	C
5:1	50KG	1884	3810	4478
10:1	170KG	396	801	1882
15:1	300KG	186	350	1234
20:1	300KG	113	204	961

垂直安装 Vertical Installation		A	C
5:1	50KG	3687	3687
10:1	58KG	2120	2120
15:1	80KG	2134	2134
20:1	84KG	2513	2523

搭配伺服马达一览表 With Servo Motor List

品牌/Brand	马达品牌 Motor Brand	电机扭矩 Motor Torque	电源电压 Supply Voltage	伺服马达型号 Servo Motor Models	驱动器型号 Driver Model
研控伺服 Yakotec	Y	7.7N.m	AC220V	ASMJ-13-2025B-G322	ES3-20BAI
汇川伺服 Inovance	H	7.7N.m	AC220V	MS1H2-20C30CD-T331R	SV630PT8R4I
台达伺服 Delta	T	7.7N.m	AC220V	ECM-B3M-E21320RS1	ADS-B3-2023-L

BC 马达直链 Motor Direct

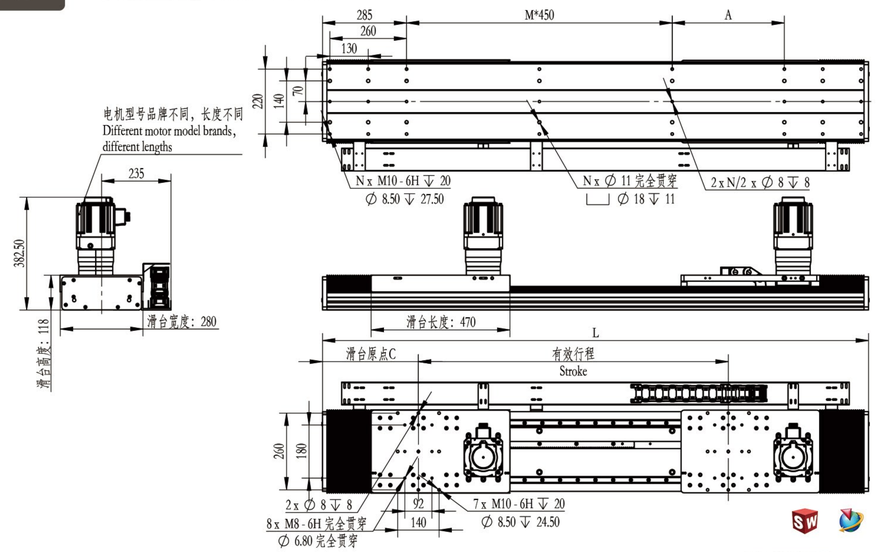

3D 模型下载:www.rxkj58.com(中国)
3D Model:www.qrxq5858.com(其他国家)

注：不含电机重量
Motor weight not included

单位 Unit:mm

有效行程/Stroke	1000	1100	1200	1300	1400	1500	1600	1700	1800	1900	2000	2100	2200	2300	2400	2500	2600	2700	2800
L	1850	2020	2140	2260	2380	2500	2620	2740	2860	2980	3150	3270	3390	3510	3630	3750	3870	3990	4110
A	380	100	220	340	460	130	250	370	40	160	330	450	120	240	360	30	150	270	390
M	2	3	3	3	3	4	4	4	5	5	5	5	6	6	6	7	7	7	7
N	16	18	18	18	18	20	20	20	22	22	22	22	24	24	24	26	26	26	26
C	350	385	395	405	415	425	435	445	455	465	500	510	520	530	540	550	560	570	580
KG																			

※1:马达尺寸和出力是以2000W为准。搭配其它功率马达请与本公司技术人员确认。
1: The molor size and the output is 2000 w, With other power molor, please confirm with our company technical personnel.

※2:本体安装标准型为上下螺纹孔安装。
2:The installation of the ontology standard thread hole up and down.

※3:马达直接式安装。
3: the motor is only directy type installation.

※4:不含电机重量
4:Motor weight not included

※5:当行程超过1500mm時，请向技术人员咨询。
5: when travel more than 15o0 mm, please inguire to technical personnel.

RXC270F 2000W伺服电机 SERVO MOTOR

MEMO

RXSB140 单轴/1-Axis

● 螺杆驱动
Ball Screw Drive



此图仅供参考，出货规格详见尺寸图面
The picture is just for the refereence.Please check the actual dimensions on the drawing

最大行程 MAX STROKE 1250MM
最高速度 MAX SPEED 2000MM/S
马达功率 MOTOR OUTPUT 400W
滚珠螺杆 BALL SCREW Φ20MM
直线滑轨 LINEAR GUIDE EGW15

注:最高速度与选择马达和负载有关系 Note: The maximum speed is related to choosing a motor and load

型号表达方式 Ordering Method

RXSB140 — L10 — 100 — BC — X — 60 — C0 — BY-3M

本体型号 Model

螺杆导程 Ball Screw Lead

5	05mm
10	10mm
20	20mm
40	40mm

行程 Stroke

50-1250mm
50间隔 50mmPitch

马达位置 Motor Position

BC	马达直连 Motor Direct
BM	马达下折 Motor Fold Down
BL	马达左折 Motor Left Folding
BR	马达右折 Motor Right Folding

电机安装标准 Motor installation

X	通用步进马达安装 Stepper motor installation
Y	通用伺服马达安装 Servo motor installation
M	三菱Mitsubishi
T	台达Delta
O	安川Yaskawa
N	汇川inovance
P	松下马达安装 Panasonic Motor Installation

马达容量 Motor Output

57|NEMA 23	/
60|NEMA 23	60/102
86|NEMA 34	/
100W	/
400W	400W
750W	/

马达资料 Motor Information

BY-3M	厂家提供步进电机-线3米 Provide stepper motors
KBY	不含步进电机，客户提供 Excluding stepper
ZBY	不含伺服电机，客户提供 Excluding servo motors
BC-3M	厂家提供伺服电机-线3米 Provide servo motors

感应器 Sensor

外挂型	
C0	无SENSOR
C1	1只1PC
C2	2只2PC
C3	3只3PC

基本信息

规格 SPEC	位置重复精度 Position Repeatability		±0.03		
	螺杆导程Ball Screw Lead（mm）		5	10	20
	步进电机最高速度 Stepper Motor Max Speed		100	200	400
	伺服电机最高速度 Servo Motor Max Speed		250	500	1000
	最大可搬重量 Max Payload	水平使用Horizontal	110	88	40
		垂直使用Vertical	33	22	10
	标准行程Stroke Pitch		50mm/间隔Pitchitch		
元件 PARTS	高刚性直线滑轨 High rigidity linear guide		EGW15CA		
	滚珠螺杆外径 Ball screw outer diameter		C7Φ20		
	连轴器Coupler		12*8/14		
	感应器Sensor	外挂Outside	EE-SX674(NPN)		

※ 马达加速设定0.2秒
The motor acceleration is set to 0.2 seconds

感应器接线图Sensor Layout

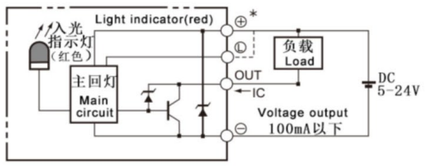

静态容许负载惯量Static Loading Moment

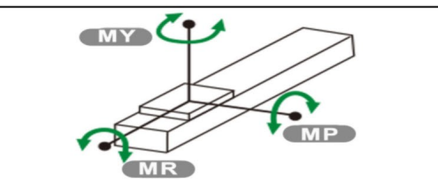

（单位 Unit:N.m）

MY	551
MP	552
MR	485

容许负载力矩表 Allowable load moment table

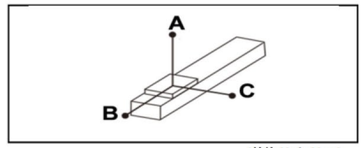

（单位 Unit:N.m）

水平安装 Horizontal		A	B	C
导程5 Lead5	60KG	2512	242	232
	110KG	1284	114	108
导程10 Lead10	30KG	2727	470	430
	88KG	854	134	122
导程20 Lead20	10KG	2304	1222	1028
	40KG	860	277	233

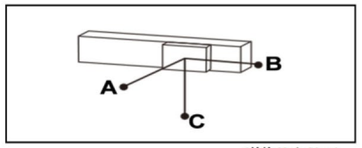

（单位 Unit:N.m）

壁挂安装 Wall mounting		A	B	C
导程5 Lead5	55KG	257	269	2883
	110KG	108	114	2000
导程10 Lead10	35KG	363	395	2368
	88KG	123	134	854
导程20 Lead20	12KG	854	1019	2552
	40KG	233	277	860

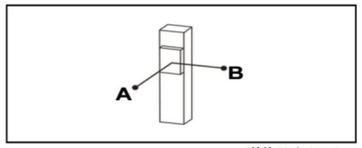

（单位 Unit:N.m）

垂直安装 Vertical		A	B
导程5 Lead5	15KG	1118	1118
	33KG	513	513
导程10 Lead10	10KG	1500	1500
	22KG	682	682
导程20 Lead20	7KG	1700	1700
	10KG	1188	1188

搭配伺服马达一览表 Suitable Motor Brand

品牌 Brand	马达记号 Mark	有无刹车 With or without brakes	马达容量Output	电源电压Voltage	马达型号 Motor model	驱动器型号 Driver Model
步进 Step	X	无刹车（水平规格） No brake (horizontal Type)	60/102步进 Stepping	DC24V	60/102（3.6Nm）	2D45M
		有刹车（水平规格） With Brakes (horizontal Type)	60/102步进 Stepping	DC24V	60/102S（3.6Nm）	2D45M
松下 Panasonic	P	无刹车（水平规格） No brake (horizontal Type)	400W/servo	220V	MHMF042L1U2M	MBDLN25SE
		有刹车（水平规格） With Brakes (horizontal Type)	400W/servo	220V	MHMF042L1V2M	MBDLN25SE
台达 Delta	M	无刹车（水平规格） No brake (horizontal Type)	400W/servo	220V	ECM-B3M-C20604RS1	ASD-B3-0421-L
		有刹车（水平规格） With Brakes (horizontal Type)	400W/servo	220V	ECM-B3M-C20604SS1	ASD-B3-0421-L

RXSB140 单轴/1-Axis

● 螺杆驱动
Ball Screw Drive

BC 马达直链 Motor Direct

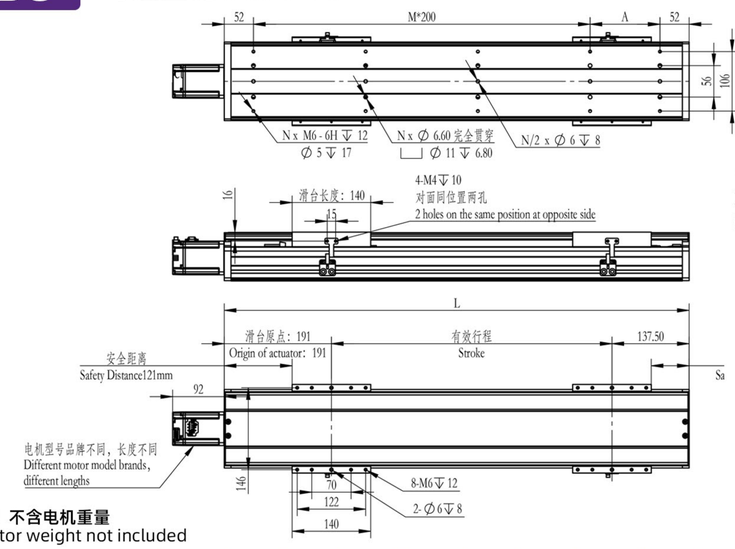

3D 模型下载:www.rxkj58.com(中国)
3D Model:www.qrxq5858.com(其他国家)

注：不含电机重量
Motor weight not included

单位 Unit:mm

有效行程/Stroke	500	600	700	800	900	1000	1100	1200	1300	1400	1500	1600	1700	1800	1900	1950
L	828.5	928.5	1028.5	1128.5	1228.5	1328.5	1428.5	1528.5	1628.5	1728.5	1828.5	1928.5	2028.5	2128.5	2228.5	2278.5
A	124.5	224.5	124.5	224.5	124.5	224.5	124.5	224.5	124.5	224.5	124.5	224.5	124.5	224.5	124.5	174.5
M	3	3	4	4	5	5	6	6	7	7	8	8	9	9	10	10
N	10	10	12	12	14	14	16	16	18	18	20	20	22	22	24	24
KG	12.23	12.83	13.42	14.61	15.80	16.99	18.18	19.37	20.56	21.75	22.94	24.13	25.32	26.51	27.70	28.30

BD 马达下折 Motor Fold Down

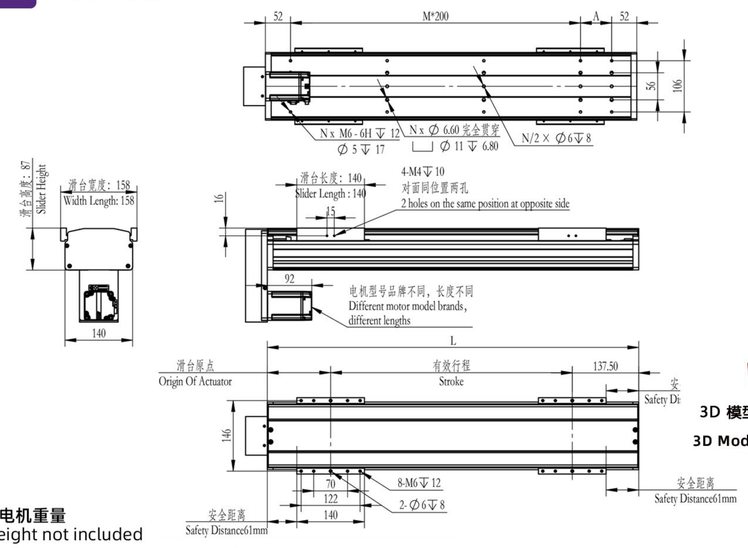

3D 模型下载:www.rxkj58.com(中国)
3D Model:www.qrxq5858.com(其他国家)

注：不含电机重量
Motor weight not included

单位 Unit:mm

有效行程/Stroke	500	600	700	800	900	1000	1100	1200	1300	1400	1500	1600	1700	1800	1900	1950
L	768.5	868.5	968.5	1068.5	1168.5	1268.5	1368.5	1468.5	1568.5	1668.5	1768.5	1868.5	1968.5	2068.5	2168.5	2218.5
A	64.5	164.5	64.5	164.5	64.5	164.5	64.5	164.5	64.5	164.5	64.5	164.5	64.5	164.5	64.5	114.5
M	3	3	4	4	5	5	6	6	7	7	8	8	9	9	10	10
N	10	10	12	12	14	14	16	16	18	18	20	20	22	22	24	24
KG	12.23	12.83	13.42	14.61	15.80	16.99	18.18	19.37	20.56	21.75	22.94	24.13	25.32	26.51	27.70	28.30

BL 马达左折 Motor Left Folding

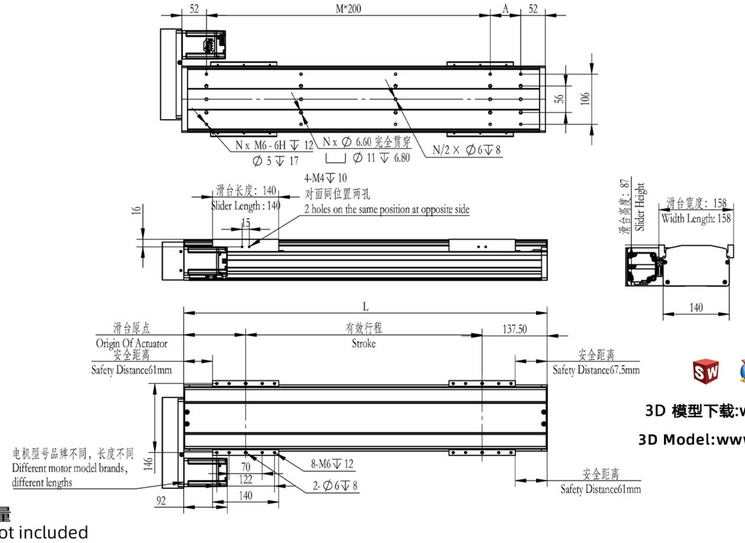

3D 模型下载:www.rxkj58.com(中国)
3D Model:www.qrxq5858.com(其他国家)

注：不含电机重量
Motor weight not included

单位 Unit:mm

有效行程/Stroke	500	600	700	800	900	1000	1100	1200	1300	1400	1500	1600	1700	1800	1900	1950
L	768.5	868.5	968.5	1068.5	1168.5	1268.5	1368.5	1468.5	1568.5	1668.5	1768.5	1868.5	1968.5	2068.5	2168.5	2218.5
A	64.5	164.5	64.5	164.5	64.5	164.5	64.5	164.5	64.5	164.5	64.5	164.5	64.5	164.5	64.5	114.5
M	3	3	4	4	5	5	6	6	7	7	8	8	9	9	10	10
N	10	10	12	12	14	14	16	16	18	18	20	20	22	22	24	24
KG	12.23	12.83	13.42	14.61	15.80	16.99	18.18	19.37	20.56	21.75	22.94	24.13	25.32	26.51	27.70	28.30

BR 马达右折 Motor Right Folding

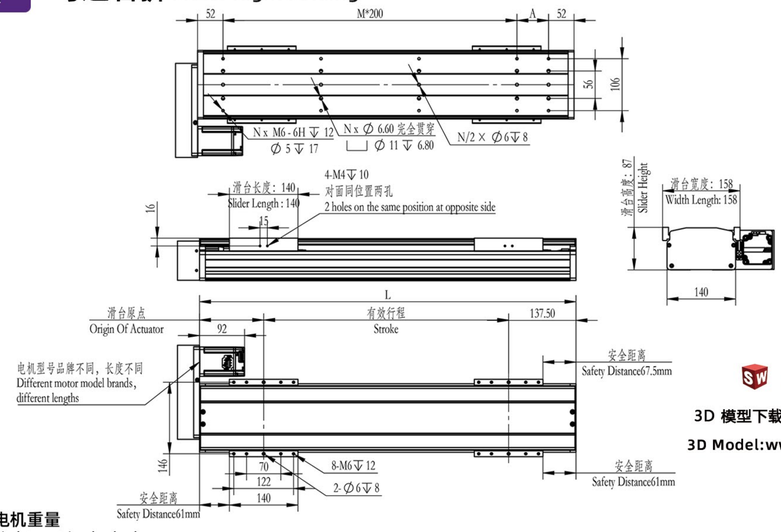

3D 模型下载:www.rxkj58.com(中国)
3D Model:www.qrxq5858.com(其他国家)

注：不含电机重量
Motor weight not included

单位 Unit:mm

有效行程/Stroke	500	600	700	800	900	1000	1100	1200	1300	1400	1500	1600	1700	1800	1900	1950
L	768.5	868.5	968.5	1068.5	1168.5	1268.5	1368.5	1468.5	1568.5	1668.5	1768.5	1868.5	1968.5	2068.5	2168.5	2218.5
A	64.5	164.5	64.5	164.5	64.5	164.5	64.5	164.5	64.5	164.5	64.5	164.5	64.5	164.5	64.5	114.5
M	3	3	4	4	5	5	6	6	7	7	8	8	9	9	10	10
N	10	10	12	12	14	14	16	16	18	18	20	20	22	22	24	24
KG	12.23	12.83	13.42	14.61	15.80	16.99	18.18	19.37	20.56	21.75	22.94	24.13	25.32	26.51	27.70	28.30

RXSB175 单轴/1-Axis

● 螺杆驱动
Ball Screw Drive



此图仅供参考，出货规格详见尺寸图面
The picture is just for the refereence.Please check the actual dimensions on the drawing

最大行程 MAX STROKE 1500MM | 最高速度 MAX SPEED 2000MM/S | 马达功率 MOTOR OUTPUT 750W | 滚珠螺杆 BALL SCREW Φ25MM | 直线滑轨 LINEAR GUIDE EGH20

注:最高速度与选择马达和负载有关系 Note: The maximum speed is related to choosing a motor and load

型号表达方式 Ordering Method

RXSB175 — L10 — 50 — BC — X — 86 — C0 — BY-3M

本体型号 Model: RXSB175

螺杆导程 Ball Screw Lead

5	05mm
10	10mm
25	25mm
40	40mm

行程 Stroke: 50-1500mm, 50间隔 50mmPitch

马达位置 Motor Position

BC	马达直连 Motor Direct
BM	马达下折 Motor Fold Down
BL	马达左折 Motor Left Folding
BR	马达右折 Motor Right Folding

电机安装标准 Motor installation

X	通用步进马达安装 Stepper motor installation
Y	通用伺服马达安装 Servo motor installation
M	三菱Mitsubishi
T	台达Delta
O	安川Yaskawa
N	汇川Inovance
P	松下马达安装 Panasonic Motor Installation

马达容量 Motor Output

57|NEMA 23	/
60|NEMA 23	/
86|NEMA 34	86/114
400W	/
750W	750W
1000W	/

马达资料 Motor Information

BY-3M	厂家提供步进电机-线3米 Provide stepper motors
KBY	不含步进电机，客户提供 Excluding stepper
ZBY	不含伺服电机，客户提供 Excluding servo motors
BC-3M	厂家提供伺服电机-线3米 Provide servo motors

感应器 Sensor

外挂型	
C0	无SENSOR
C1	1只1PC
C2	2只2PC
C3	3只3PC

基本信息

规格 SPEC	位置重复精度 Position Repeatability		±0.03		
	螺杆导程Ball Screw Lead（mm）		5	10	25
	步进电机最高速度 Stepper Motor Max Speed		100	200	400
	伺服电机最高速度 Servo Motor Max Speed		250	500	1250
	最大可搬重量 Max Payload	水平使用Horizontal	120	110	75
		垂直使用Vertical	40	30	14
	标准行程Stroke Pitch		50mm/间隔(Pitchitch)		
元件 PARTS	高刚性直线滑轨 High rigidity linear guide		EGH20CA		
	滚珠螺杆外径 Ball screw outer diameter		C7Φ25		
	连轴器Coupler		15*14/19		
	感应器Sensor	外挂Outside	EE-SX672(NPN/PNP)		

※ 马达加速设定0.2秒
The motor acceleration is set to 0.2 seconds

感应器接线图Sensor Layout

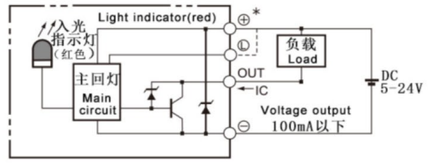

静态容许负载惯量Static Loading Moment

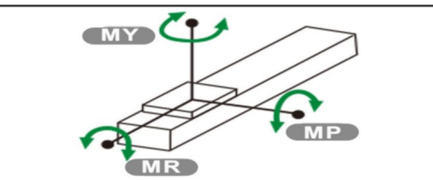

（单位 Unit:N.m）

MY	1032
MP	1034
MR	908

容许负载力矩表 Allowable load moment table

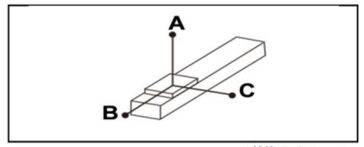

（单位 Unit:N.m）

水平安装 Horizontal		A	B	C
导程5 Lead5	70KG	3235	349	408
	120KG	1850	187	217
导程10 Lead10	65KG	1911	338	373
	110KG	1102	182	202
导程20 Lead20	35KG	1666	547	538
	75KG	733	231	230

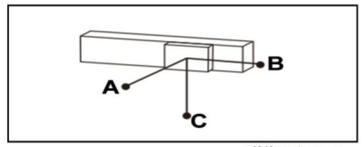

（单位 Unit:N.m）

壁挂安装 Wall mounting		A	B	C
导程5 Lead5	75KG	337	322	2988
	120KG	218	187	1850
导程10 Lead10	60KG	408	368	2092
	110KG	202	182	1102
导程20 Lead20	30KG	633	644	1961
	75KG	365	231	733

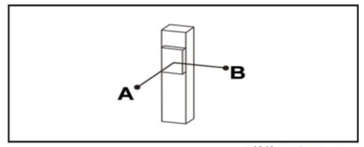

（单位 Unit:N.m）

垂直安装 Vertical		A	B
导程5 Lead5	20KG	1368	1368
	40KG	683	683
导程10 Lead10	15KG	1618	1618
	30KG	808	808
导程20 Lead20	10KG	1922	1922
	14KG	1377	1377

搭配伺服马达一览表 Suitable Motor Brand

品牌 Brand	马达记号 Mark	有无刹车 With or without brakes	马达容量Output	电源电压Voltage	马达型号 Motor model	驱动器型号 Driver Model
步进 Step	X	无刹车（水平规格） No brake (horizontal Type)	86/114 Stepping	VC70V	86/114（8.5Nm）	2D68M
		有刹车（水平规格） With Brakes (horizontal Type)	86/114 Stepping	VC70V	86/114S（8.5Nm）	2D68M
松下 Panasonic	P	无刹车（水平规格） No brake (horizontal Type)	750W/Servo	220V	MHMF082L1U2M	MCDLN35SE
		有刹车（水平规格） With Brakes (horizontal Type)	750W/Servo	220V	MHMF082L1V2M	MCDLN35SE
台达 Delta	M	无刹车（水平规格） No brake (horizontal Type)	750W/Servo	220V	ECM-B3M-C20807RS1	ASD-B3-0721-L
		有刹车（水平规格） With Brakes (horizontal Type)	750W/Servo	220V	ECM-B3M-C20807SS1	ASD-B3-0721-L

RXSB175 单轴/1-Axis

● 螺杆驱动
Ball Screw Drive

BC 马达直链 Motor Direct

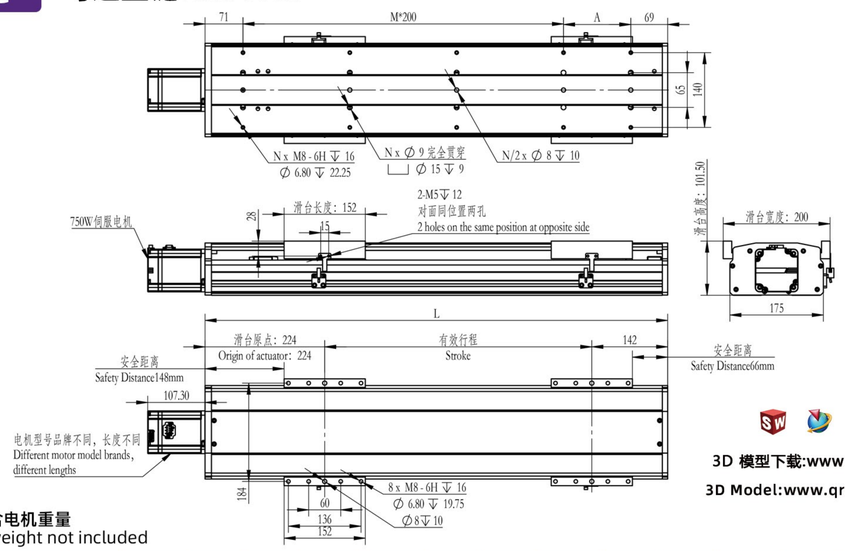

3D 模型下载:www.rxkj58.com(中国)
3D Model:www.qrxq5858.com(其他国家)

注：不含电机重量
Motor weight not included

单位 Unit:mm

有效行程/Stroke	500	600	700	800	900	1000	1100	1200	1300	1400	1500	1600	1700	1800	1900	1950
L	844	944	1044	1144	1244	1344	1444	1544	1644	1744	1844	1944	2044	2144	2244	2294
A	126	226	126	226	126	226	126	226	126	226	126	226	126	226	126	176
M	3	3	4	4	5	5	6	6	7	7	8	8	9	9	10	10
N	10	10	12	12	14	14	16	16	18	18	20	20	22	22	24	24
KG	21.49	23.27	25.05	26.83	28.61	30.39	32.17	33.95	35.73	37.51	39.29	41.07	42.85	44.63	46.41	47.30

BD 马达下折 Motor Fold Down

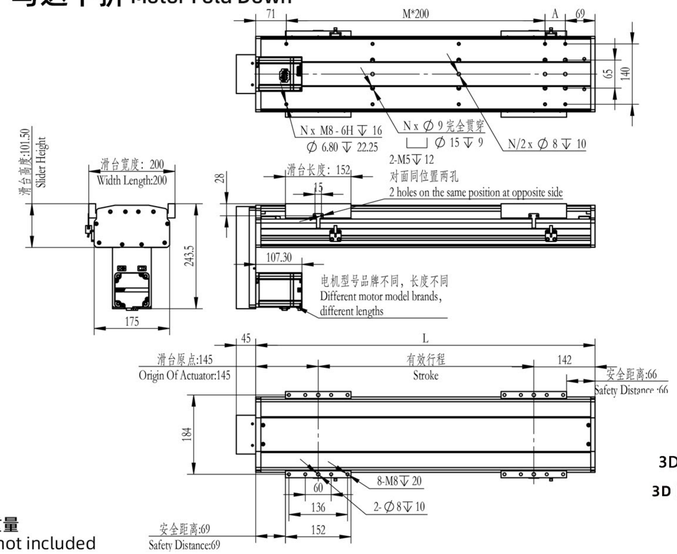

3D 模型下载:www.rxkj58.com(中国)
3D Model:www.qrxq5858.com(其他国家)

注：不含电机重量
Motor weight not included

单位 Unit:mm

有效行程/Stroke	500	600	700	800	900	1000	1100	1200	1300	1400	1500	1600	1700	1800	1900	1950
L	787	887	987	1087	1187	1287	1387	1487	1587	1687	1787	1887	1987	2087	2187	2237
A	47	147	47	147	47	147	47	147	47	147	47	147	47	147	47	97
M	3	3	4	4	5	5	6	6	7	7	8	8	9	9	10	10
N	10	10	12	12	14	14	16	16	18	18	20	20	22	22	24	24
KG	21.49	23.27	25.05	26.83	28.61	30.39	32.17	33.95	35.73	37.51	39.29	41.07	42.85	44.63	46.41	47.30

BL 马达左折 Motor Left Folding

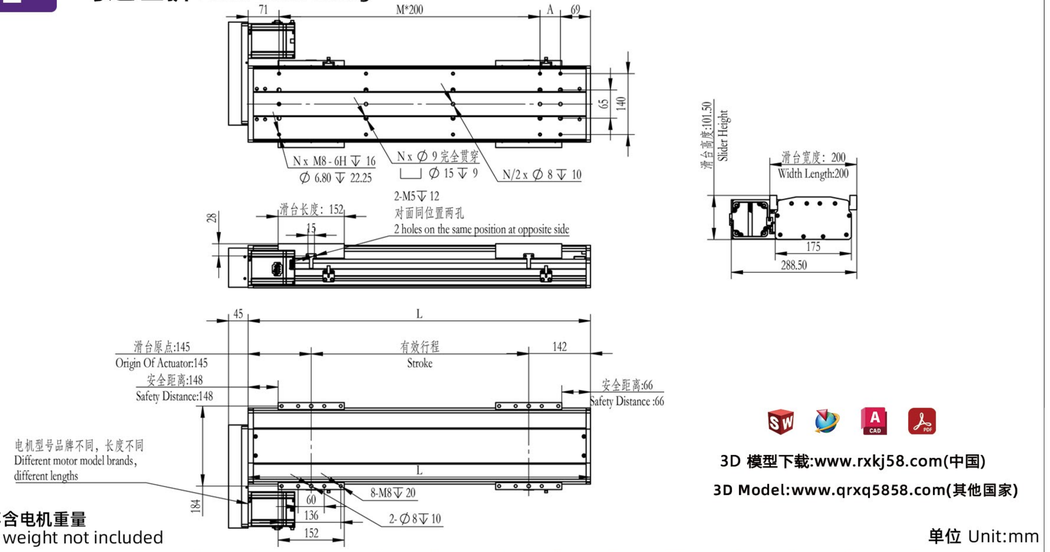

3D 模型下载:www.rxkj58.com(中国)
3D Model:www.qrxq5858.com(其他国家)

注：不含电机重量
Motor weight not included

单位 Unit:mm

有效行程/Stroke	500	600	700	800	900	1000	1100	1200	1300	1400	1500	1600	1700	1800	1900	1950
L	787	887	987	1087	1187	1287	1387	1487	1587	1687	1787	1887	1987	2087	2187	2237
A	47	147	47	147	47	147	47	147	47	147	47	147	47	147	64.5	97
M	3	3	4	4	5	5	6	6	7	7	8	8	9	9	10	10
N	10	10	12	12	14	14	16	16	18	18	20	20	22	22	24	24
KG	21.49	23.27	25.05	26.83	28.61	30.39	32.17	33.95	35.73	37.51	39.29	41.07	42.85	44.63	46.41	47.30

BR 马达右折 Motor Right Folding

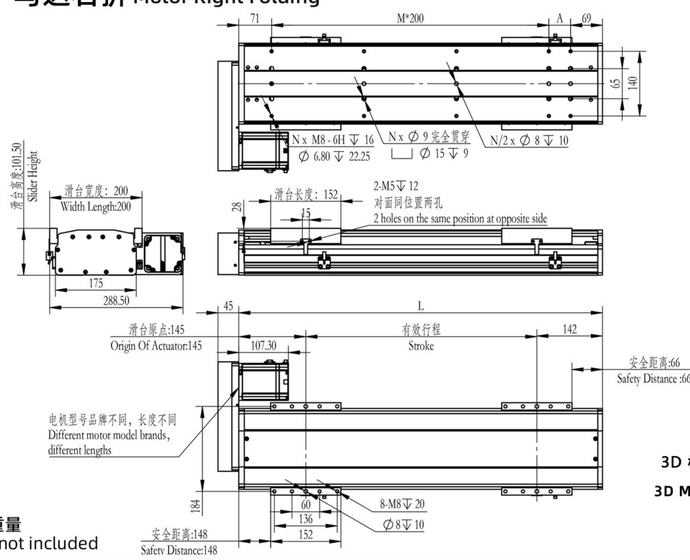

3D 模型下载:www.rxkj58.com(中国)
3D Model:www.qrxq5858.com(其他国家)

注：不含电机重量
Motor weight not included

单位 Unit:mm

有效行程/Stroke	500	600	700	800	900	1000	1100	1200	1300	1400	1500	1600	1700	1800	1900	1950
L	787	887	987	1087	1187	1287	1387	1487	1587	1687	1787	1887	1987	2087	2187	2237
A	47	147	47	147	47	147	47	147	47	147	47	147	47	147	64.5	97
M	3	3	4	4	5	5	6	6	7	7	8	8	9	9	10	10
N	10	10	12	12	14	14	16	16	18	18	20	20	22	22	24	24
KG	21.49	23.27	25.05	26.83	28.61	30.39	32.17	33.95	35.73	37.51	39.29	41.07	42.85	44.63	46.41	47.30

RXSB210 单轴/1-Axis

● 螺杆驱动
Ball Screw Drive

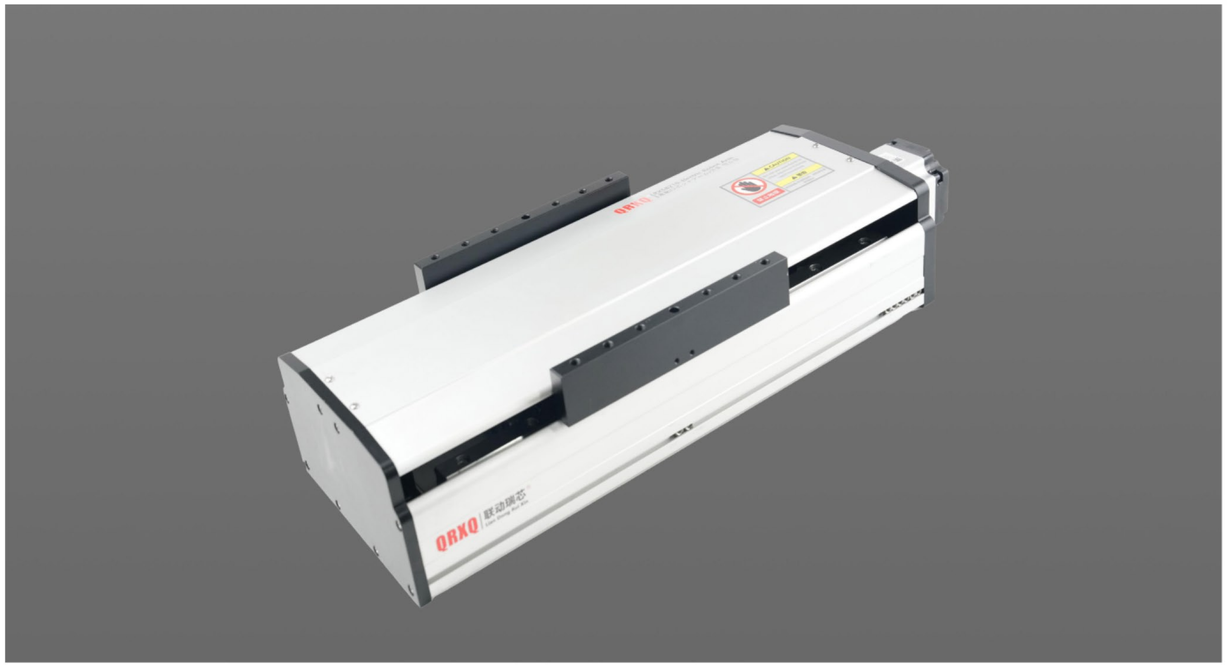

此图仅供参考，出货规格详见尺寸图面
The picture is just for the refereence.Please check the actual dimensions on the drawing

最大行程 MAX STROKE 1950MM | 最高速度 MAX SPEED 1000M/S | 马达功率 MOTOR OUTPUT 1000W | 滚珠螺杆 BALL SCREW Φ32MM | 直线滑轨 LINEAR GUIDE EGH25

注:最高速度与选择马达和负载有关系 Note: The maximum speed is related to choosing a motor and load

型号表达方式 Ordering Method

RXSB210 — L10 — 100 — BC — T — 750W — C0 — BY-3M

本体型号 Model

螺杆导程 Ball Screw Lead

5	05mm
10	10mm
20	20mm
32	32mm

行程 Stroke
50-1950mm
50间隔 50mmPitch

马达位置 Motor Position

BC	马达直连 Motor Direct
BM	马达下折 Motor Fold Down
BL	马达左折 Motor Left Folding
BR	马达右折 Motor Right Folding

电机安装标准 Motor installation

X	通用步进马达安装 Stepper motor installation
Y	通用伺服马达安装 Servo motor installation
M	三菱Mitsubishi
T	台达Delta
O	安川Yaskawa
N	汇川Inovance
P	松下马达安装 Panasonic Motor Installation

马达容量 Motor Output

86[NEMA 34	/
110步进	/
400W	/
750W	/
1000W	1000W

马达资料 Motor Information

BY-3M	厂家提供步进电机-线3米 Provide stepper motors
KBY	不含步进电机，客户提供 Excluding stepper
ZBY	不含伺服电机，客户提供 Excluding servo motors
BC-3M	厂家提供伺服电机-线3米 Provide servo motors

感应器 Sensor

外挂型	
C0	无SENSOR
C1	1只1PC
C2	2只2PC
C3	3只3PC

基本信息

规格 SPEC	位置重复精度 Position Repeatability		±0.03		
	螺杆导程Ball Screw Lead（mm）		5	10	20
	步进电机最高速度 Stepper Motor Max Speed		100	200	400
	伺服电机最高速度 Servo Motor Max Speed		250	500	1000
	最大可搬重量 Max Payload	水平使用Horizontal	150	130	105
		垂直使用Vertical	55	45	20
	标准行程Stroke Pitch		50mm/间隔(Pitchitch)		
元件 PARTS	高刚性直线滑轨 High rigidity linear guide		EGH25CA		
	滚珠螺杆外径 Ball screw outer diameter		C7Φ32		
	连轴器Coupler		20*14/19		
	感应器Sensor	外挂Outside	EE-SX672(NPN/PNP)		

※ 马达加速设定0.2秒
The motor acceleration is set to 0.2 seconds

感应器接线图Sensor Layout

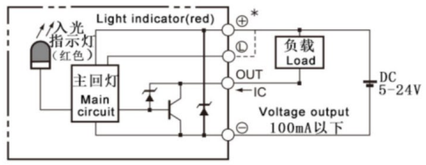

静态容许负载惯量Static Loading Moment

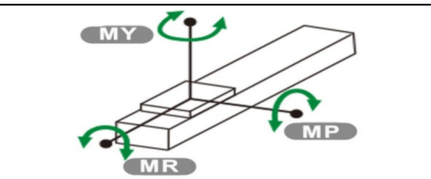

（单位 Unit:N.m）

MY	2052
MP	2052
MR	1810

容许负载力矩表 Allowable load moment table

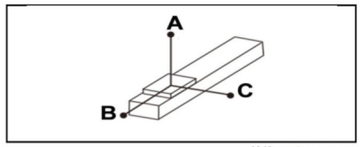

（单位 Unit:N.m）

水平安装 Horizontal		A	B	C
导程5 Lead5	100KG	5000	633	557
	150KG	3880	491	431
导程10 Lead10	100KG	3220	563	474
	150KG	2113	349	295
导程20 Lead20	65KG	1522	614	458
	105KG	893	350	262

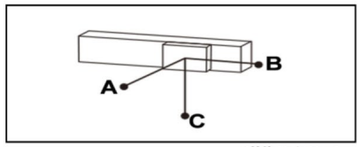

（单位 Unit:N.m）

壁挂安装 Wall mounting		A	B	C
导程5 Lead5	110KG	500	569	4500
	150KG	347	396	3357
导程10 Lead10	110KG	427	503	2900
	150KG	295	349	2113
导程20 Lead20	70KG	420	564	1404
	105KG	262	350	893

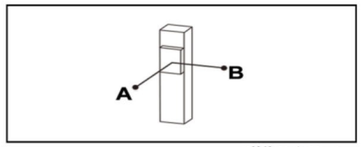

（单位 Unit:N.m）

垂直安装 Vertical		A	B
导程5 Lead5	30KG	2335	2335
	55KG	1288	1288
导程10 Lead10	25KG	2505	2505
	45KG	1396	1396
导程20 Lead20	15KG	2711	2711
	20KG	2033	2033

搭配伺服马达一览表 Suitable Motor Brand

品牌 Brand	马达记号 Mark	有无刹车 With or without brakes	马达容量Output	电源电压Voltage	马达型号 Motor model	驱动器型号 Driver Model
步进 Step	X	无刹车（水平规格） No brake (horizontal Type)	86/114 Stepping	VC70V	86/114（8.5Nm）	2D68M
		有刹车（水平规格） With Brakes (horizontal Type)	86/114 Stepping	VC70V	86/114S（8.5Nm）	2D68M
松下 Panasonic	P	无刹车（水平规格） No brake (horizontal Type)	750W/Servo	220V	MHMF082L1U2M	MCDLN35SE
		有刹车（水平规格） With Brakes (horizontal Type)	750W/Servo	220V	MHMF082L1V2M	MCDLN35SE
台达 Delta	M	无刹车（水平规格） No brake (horizontal Type)	750W/Servo	220V	ECM-B3M-C20807RS1	ASD-B3-0721-L
		有刹车（水平规格） With Brakes (horizontal Type)	750W/Servo	220V	ECM-B3M-C20807SS1	ASD-B3-0721-L

RXSB210 单轴/1-Axis

● 螺杆驱动
Ball Screw Drive

BC 马达直链 Motor Direct

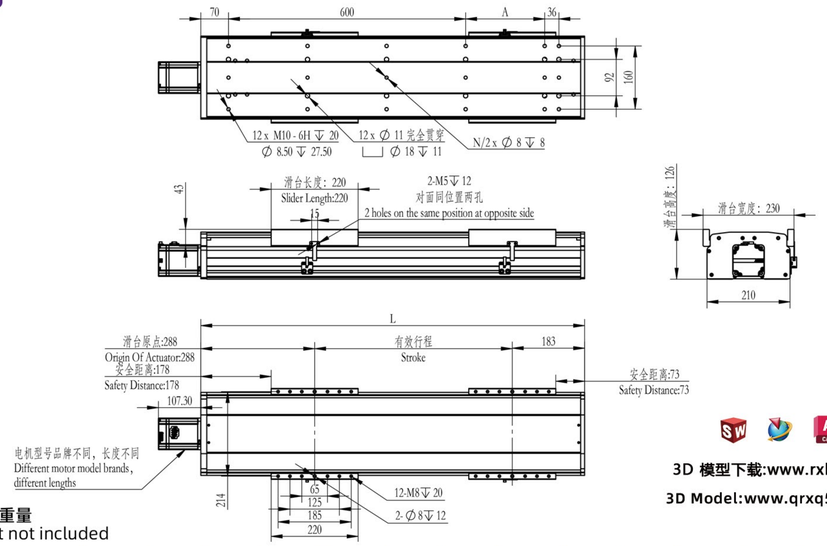

3D 模型下载:www.rxkj58.com(中国)
3D Model:www.qrxq5858.com(其他国家)

注：不含电机重量
Motor weight not included

单位 Unit:mm

有效行程/Stroke	500	600	700	800	900	1000	1100	1200	1300	1400	1500	1600	1700	1800	1900	1950
L	971	1071	1171	1271	1371	1471	1571	1671	1771	1871	1971	2071	2171	2271	2371	2421
A	36	136	36	136	36	136	36	136	36	136	36	136	36	136	36	86
M	4	4	5	5	6	6	7	7	8	8	9	9	10	10	11	11
N	12	12	14	14	16	16	18	18	20	20	22	22	24	24	22	22
KG	29.95	32.30	34.65	37.00	39.35	41.70	44.05	46.40	48.75	51.10	53.45	55.80	58.15	60.50	62.85	64.03

BD 马达下折 Motor Fold Down

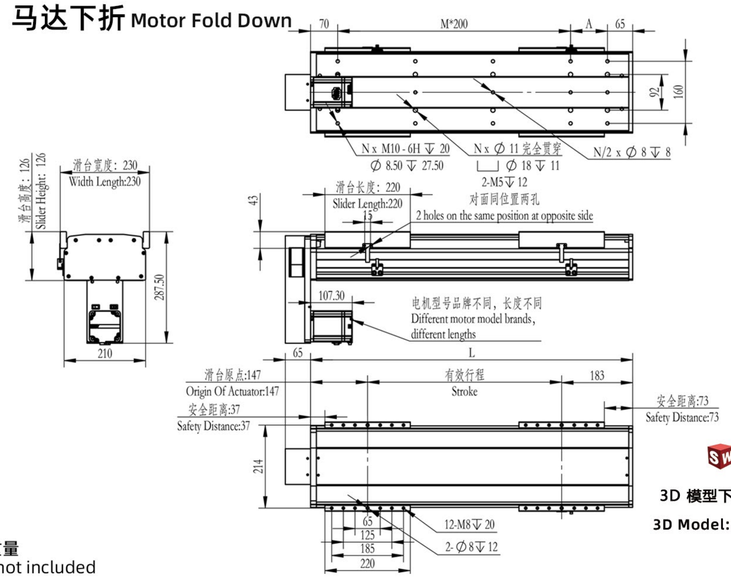

3D 模型下载:www.rxkj58.com(中国)
3D Model:www.qrxq5858.com(其他国家)

注：不含电机重量
Motor weight not included

单位 Unit:mm

有效行程/Stroke	500	600	700	800	900	1000	1100	1200	1300	1400	1500	1600	1700	1800	1900	1950
L	830	930	1030	1130	1230	1330	1430	1530	1630	1730	1830	1930	2030	2130	2230	2280
A	95	195	95	195	95	195	95	195	95	195	95	195	95	195	95	145
M	3	3	4	4	5	5	6	6	7	7	8	8	9	9	10	10
N	10	10	12	12	14	14	16	16	18	18	20	20	22	22	24	24
KG	29.95	32.30	34.65	37.00	39.35	41.70	44.05	46.40	48.75	51.10	53.45	55.80	58.15	60.50	62.85	64.03

BL 马达左折 Motor Left Folding

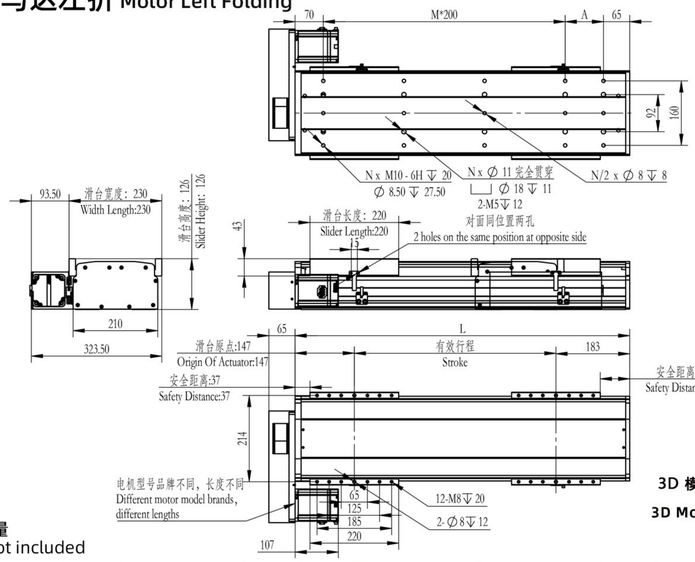

3D 模型下载:www.rxkj58.com(中国)
3D Model:www.qrxq5858.com(其他国家)

注：不含电机重量
Motor weight not included

单位 Unit:mm

有效行程/Stroke	500	600	700	800	900	1000	1100	1200	1300	1400	1500	1600	1700	1800	1900	1950
L	830	930	1030	1130	1230	1330	1430	1530	1630	1730	1830	1930	2030	2130	2230	2280
A	95	195	95	195	95	195	95	195	95	195	95	195	95	195	95	145
M	3	3	4	4	5	5	6	6	7	7	8	8	9	9	10	10
N	10	10	12	12	14	14	16	16	18	18	20	20	22	22	24	24
KG	29.95	32.30	34.65	37.00	39.35	41.70	44.05	46.40	48.75	51.10	53.45	55.80	58.15	60.50	62.85	64.03

BR 马达右折 Motor Right Folding

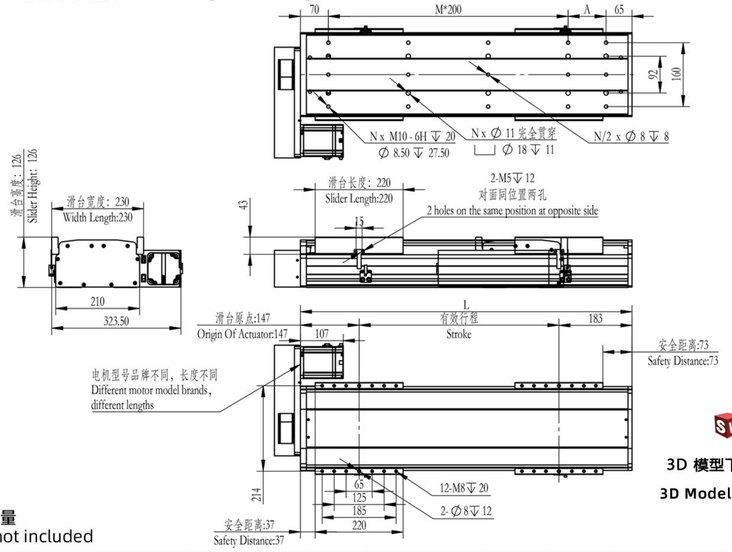

3D 模型下载:www.rxkj58.com(中国)
3D Model:www.qrxq5858.com(其他国家)

注：不含电机重量
Motor weight not included

单位 Unit:mm

有效行程/Stroke	500	600	700	800	900	1000	1100	1200	1300	1400	1500	1600	1700	1800	1900	1950
L	830	930	1030	1130	1230	1330	1430	1530	1630	1730	1830	1930	2030	2130	2230	2280
A	95	195	95	195	95	195	95	195	95	195	95	195	95	195	95	145
M	3	3	4	4	5	5	6	6	7	7	8	8	9	9	10	10
N	10	10	12	12	14	14	16	16	18	18	20	20	22	22	24	24
KG	29.95	32.30	34.65	37.00	39.35	41.70	44.05	46.40	48.75	51.10	53.45	55.80	58.15	60.50	62.85	64.03

RXSB270 单轴/1-Axis

● 螺杆驱动
Ball Screw Drive

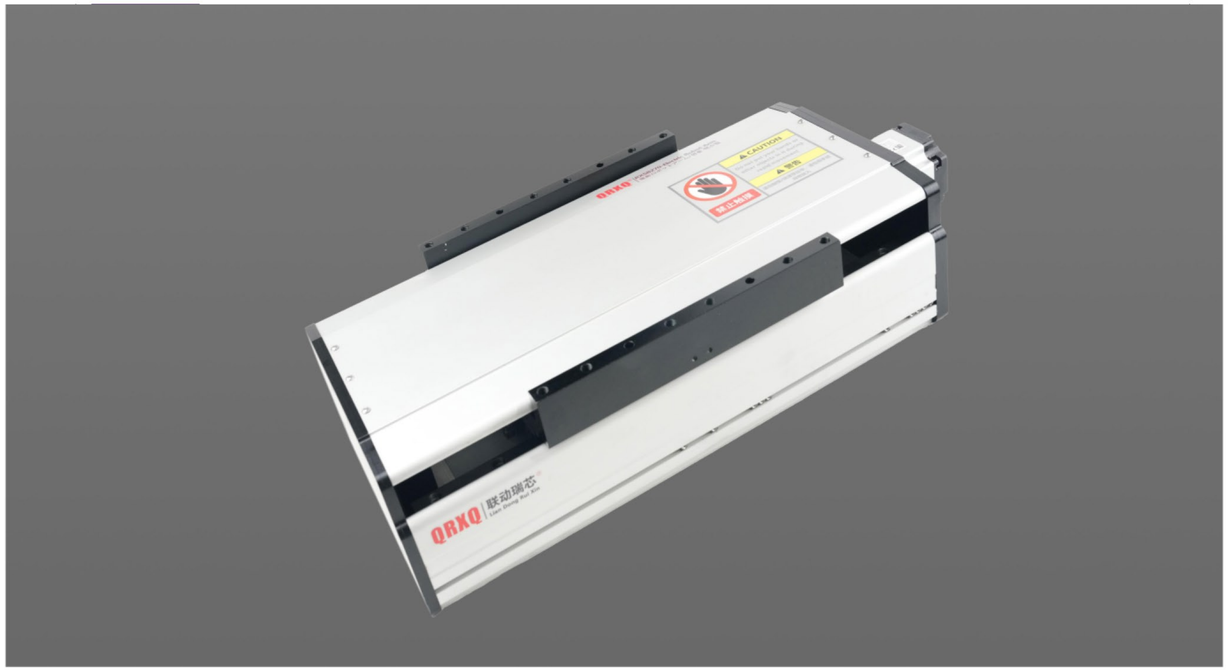

此图仅供参考，出货规格详见尺寸图面
The picture is just for the refereence.Please check the actual dimensions on the drawing

最大行程 MAX STROKE 2450MM
最高速度 MAX SPEED 2000MM/S
马达功率 MOTOR OUTPUT 1500W
滚珠螺杆 BALL SCREW Φ40MM
直线滑轨 LINEAR GUIDE HGH25

注:最高速度与选择马达和负载有关系 Note: The maximum speed is related to choosing a motor and load

型号表达方式 Ordering Method

RXSB270 — L10 — 100 — BC — T — 1500W — C0 — BY-3M

本体型号 Model: RXSB270

螺杆导程 Ball Screw Lead

5	05mm
10	10mm
20	20mm
40	40mm

行程 Stroke: 100-2450mm, 100间隔 100mmPitch

马达位置 Motor Position

BC	马达直连 Motor Direct
BM	马达下折 Motor Fold Down
BL	马达左折 Motor Left Folding
BR	马达右折 Motor Right Folding

电机安装标准 Motor installation

X	通用步进马达安装 Stepper motor installation
Y	通用伺服马达安装 Servo motor installation
M	三菱Mitsubishi
T	台达Delta
O	安川Yaskawa
N	汇川inovance
P	松下马达安装 Panasonic Motor Installation

马达容量 Motor Output

86|NEMA 34	/
110步进	/
400W	/
750W	/
1000W	/
1500W	1500W

马达资料 Motor Information

BY-3M	厂家提供步进电机-线3米 Provide stepper motors
KBY	不含步进电机，客户提供 Excluding stepper
ZBY	不含伺服电机，客户提供 Excluding servo motors
BC-3M	厂家提供伺服电机-线3米 Provide servo motors

感应器 Sensor

外挂型	
C0	无SENSOR
C1	1只1PC
C2	2只2PC
C3	3只3PC

基本信息

规格 SPEC	位置重复精度 Position Repeatability		±0.03		
	螺杆导程Ball Screw Lead（mm）		5	10	20
	步进电机最高速度 Stepper Motor Max Speed		100	200	400
	伺服电机最高速度 Servo Motor Max Speed		250	500	1000
	最大可搬重量 Max Payload	水平使用Horizontal	320	180	75
		垂直使用Vertical	150	75	35
	标准行程Stroke Pitch		100mm/间隔(Pitchitch)		
元件 PARTS	高刚性直线滑轨 High rigidity linear guide		HGH25CA		
	滚珠螺杆外径 Ball screw outer diameter		C7Φ40		
	连轴器Coupler		25*14/22		
	感应器Sensor	外挂Outside	EE-SX672(NPN/PNP)		

※ 马达加速设定0.2秒
The motor acceleration is set to 0.2 seconds

感应器接线图Sensor Layout

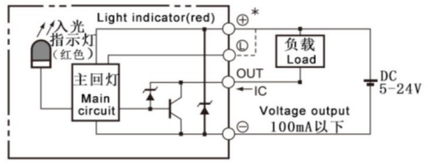

静态容许负载惯量Static Loading Moment

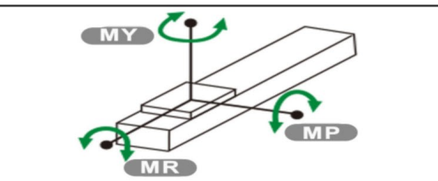

(单位 Unit:N.m)

MY	2052
MP	2052
MR	1810

容许负载力矩表 Allowable load moment table

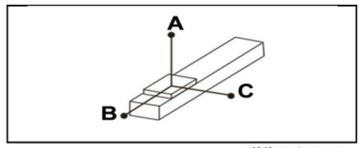

(单位 Unit:N.m)

水平安装 Horizontal		A	B	C
导程5 Lead5	120KG	900	580	630
	320KG	800	255	260
导程10 Lead10	100KG	1100	500	490
	180KG	1000	250	260
导程20 Lead20	60KG	650	560	600
	75KG	550	330	330

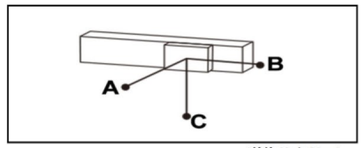

(单位 Unit:N.m)

壁挂安装 Wall mounting		A	B	C
导程5 Lead5	100KG	610	570	780
	200KG	265	285	650
导程10 Lead10	80KG	600	600	600
	160KG	390	400	450
导程20 Lead20	60KG	480	500	560
	70KG	300	320	500

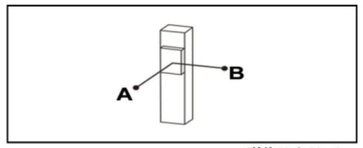

(单位 Unit:N.m)

垂直安装 Vertical		A	B
导程5 Lead5	60KG	950	950
	150KG	430	430
导程10 Lead10	40KG	1000	1000
	60KG	830	830
导程20 Lead20	75KG	610	610
	35KG	650	650

搭配伺服马达一览表 Suitable Motor Brand

品牌 Brand	马达记号 Mark	有无刹车 With or without brakes	马达容量Output	电源电压Voltage	马达型号 Motor model	驱动器型号 Driver Model
步进 Step	X	无刹车（水平规格） No brake (horizontal Type)	86/114 Stepping	VC70V	86/114（8.5Nm）	2D68M
		有刹车（水平规格） With Brakes (horizontal Type)	86/114 Stepping	VC70V	86/114S（8.5Nm）	2D68M
松下 Panasonic	P	无刹车（水平规格） No brake (horizontal Type)	1500W/Servo	220V	MDMF152L1G6	MBDLN25SE
		有刹车（水平规格） With Brakes (horizontal Type)	1500W/Servo	220V	MDMF152L1H6	MBDLN25SE
台达 Delta	M	无刹车（水平规格） No brake (horizontal Type)	1500W/Servo	220V	ECM-B3M-E21315RS1	ASD-B3-1521-L
		有刹车（水平规格） With Brakes (horizontal Type)	1500W/Servo	220V	ECM-B3M-E21315SS1	ASD-B3-1521-L

RXSB270 单轴/1-Axis

● 螺杆驱动
Ball Screw Drive

BC 马达直链 Motor Direct

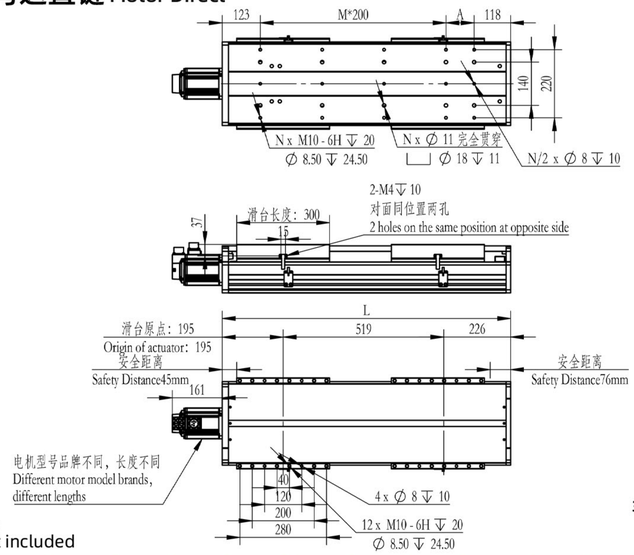

3D 模型下载:www.rxkj58.com(中国)
3D Model:www.qrxq5858.com(其他国家)

注：不含电机重量
Motor weight not included

单位 Unit:mm

有效行程/Stroke	500	600	700	800	900	1000	1100	1200	1300	1400	1500	1600	1700	1800	1900	1950
L	932	1032	1132	1232	1332	1432	1532	1632	1732	1832	1932	2032	2132	2232	2332	2382
A	91	191	91	191	91	191	91	191	91	191	91	191	91	191	91	141
M	3	3	4	4	5	5	6	6	7	7	8	8	9	9	10	10
N	10	10	12	12	14	14	16	16	18	18	20	20	22	22	24	24
KG	57.23	60.61	63.99	67.37	70.75	74.13	77.51	80.89	84.27	87.65	91.03	94.41	97.79	101.17	104.55	107.93

BD 马达下折 Motor Fold Down

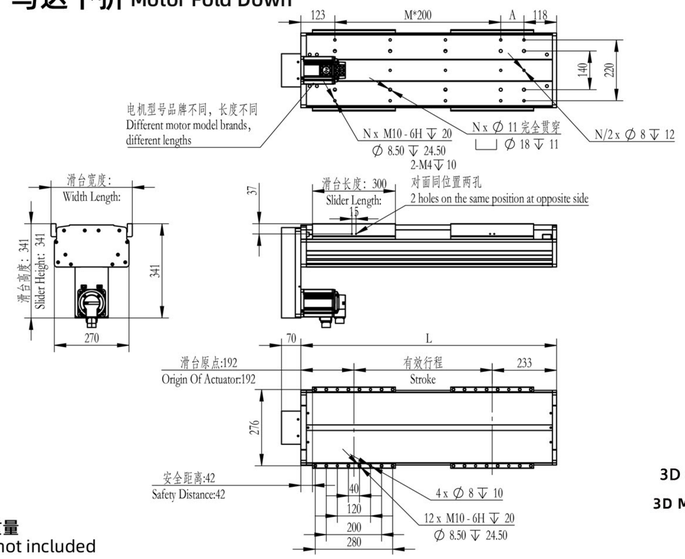

3D 模型下载:www.rxkj58.com(中国)
3D Model:www.qrxq5858.com(其他国家)

注：不含电机重量
Motor weight not included

单位 Unit:mm

有效行程/Stroke	500	600	700	800	900	1000	1100	1200	1300	1400	1500	1600	1700	1800	1900	1950
L	925	1025	1125	1225	1325	1425	1525	1625	1725	1825	1925	2025	2125	2225	2325	2375
A	91	191	91	191	91	191	91	191	91	191	91	191	91	191	91	141
M	3	3	4	4	5	5	6	6	7	7	8	8	9	9	10	10
N	10	10	12	12	14	14	16	16	18	18	20	20	22	22	24	24
KG	57.23	60.61	63.99	67.37	70.75	74.13	77.51	80.89	84.27	87.65	91.03	94.41	97.79	101.17	104.55	107.93

BL 马达左折 Motor Left Folding

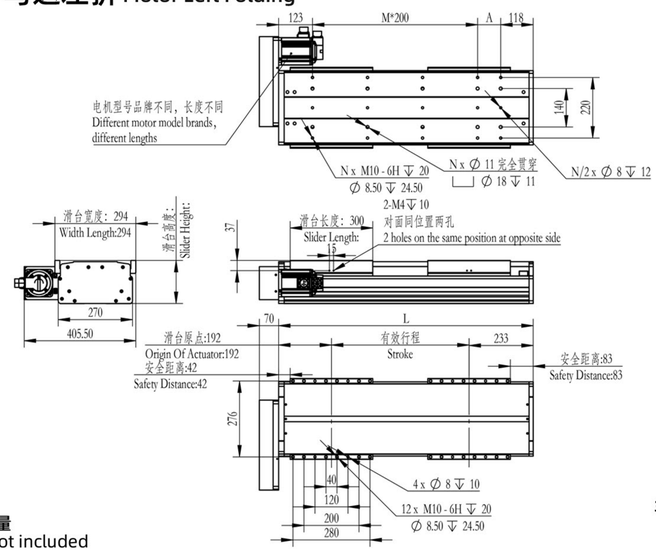

3D 模型下载:www.rxkj58.com(中国)
3D Model:www.qrxq5858.com(其他国家)

注：不含电机重量
Motor weight not included

单位 Unit:mm

有效行程/Stroke	500	600	700	800	900	1000	1100	1200	1300	1400	1500	1600	1700	1800	1900	1950
L	925	1025	1125	1225	1325	1425	1525	1625	1725	1825	1925	2025	2125	2225	2325	2375
A	91	191	91	191	91	191	91	191	91	191	91	191	91	191	91	141
M	3	3	4	4	5	5	6	6	7	7	8	8	9	9	10	10
N	10	10	12	12	14	14	16	16	18	18	20	20	22	22	24	24
KG	57.23	60.61	63.99	67.37	70.75	74.13	77.51	80.89	84.27	87.65	91.03	94.41	97.79	101.17	104.55	107.93

BR 马达右折 Motor Right Folding

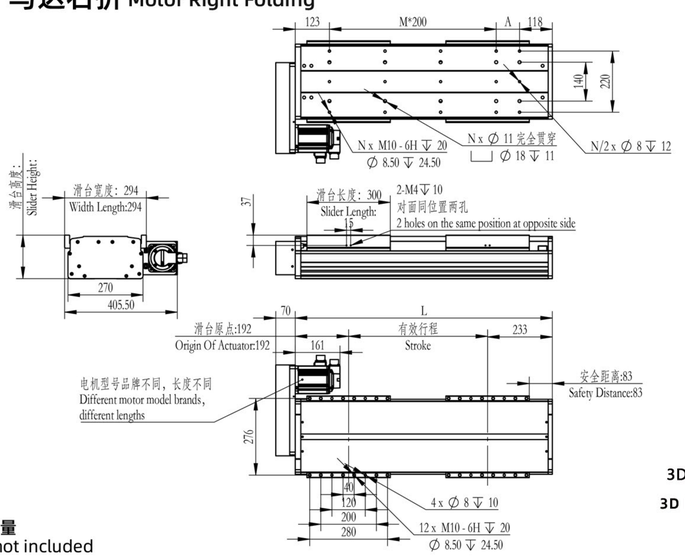

3D 模型下载:www.rxkj58.com(中国)
3D Model:www.qrxq5858.com(其他国家)

注：不含电机重量
Motor weight not included

单位 Unit:mm

有效行程/Stroke	500	600	700	800	900	1000	1100	1200	1300	1400	1500	1600	1700	1800	1900	1950
L	925	1025	1125	1225	1325	1425	1525	1625	1725	1825	1925	2025	2125	2225	2325	2375
A	91	191	91	191	91	191	91	191	91	191	91	191	91	191	91	141
M	3	3	4	4	5	5	6	6	7	7	8	8	9	9	10	10
N	10	10	12	12	14	14	16	16	18	18	20	20	22	22	24	24
KG	57.23	60.61	63.99	67.37	70.75	74.13	77.51	80.89	84.27	87.65	91.03	94.41	97.79	101.17	104.55	107.93

RKD45系列伺服电缸

RKD45 Series Servo Cylinders



RKD45

精密滚珠丝杆
Precision ball screw

精密行星加速器
TBI Precision Screws

NSK轴承
TBI Precision Screws

进口同步带
TBI Precision Screws

免费提供3D模型

最大行程 Maximum Stroke	400mm
允许最大推力 Maximum stroke	≤100kg
最大速度 Maximum Stroke	250mm/s

型号表达方式/Model expression

RKD45 — ZFX3 — L5 — G1 — S100 — B1 — D200 — N2

本体型号 Model

导程 Ball Screw lead

L5	5mm

行程 Stroke

S：50-500mm

电机功率 Motor Power

D100	100W
D200	200W
D400	400W

安装方式 Installation Mode

ZFX1	折返底板式 /Fold-back base plate type
ZFX2	折返后法兰式 /Folding back flange type
ZFX3	折返前法兰式 /Foldback Front Flange Type
ZFX4	折返尾部销孔式/Foldback Tail Pin Hole Type
ZFX5	折返 导柱式 /Folding back column type
ZLX1	直连 底板式 /Direct Connect Base Plate
ZLX2	直连 前法兰式 /Direct Connect Front Flange

减速比 Reduction Ratio

G1:	1:1
G3:	1:3
G5:	1:5

主轴安装方式 Main Axis Installation Mode

B1	螺栓外丝
B2	螺栓内丝
B3	内丝鱼眼接头
B4	外丝鱼眼接头
B5	Y型接头
B6	双导柱
B7	四导柱

传感器 Sensor

N0	0根
N1	1根
N2	2根
N3	3根

推杆连接安装方式/Push rod connection installation mode

RKD45主轴安装方式B1-螺栓外丝

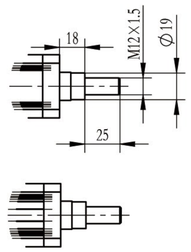

RKD45主轴安装方式B2-螺栓内丝

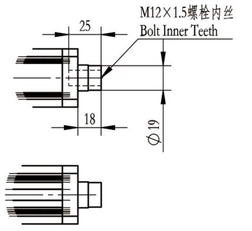

RKD45主轴安装方式B3-内丝鱼眼接头

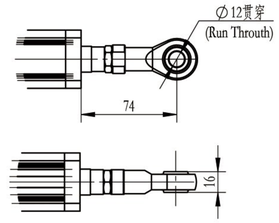

RKD45主轴安装方式B4-外丝鱼眼接头

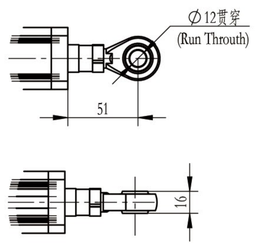

RKD45主轴安装方式B5-Y型接头

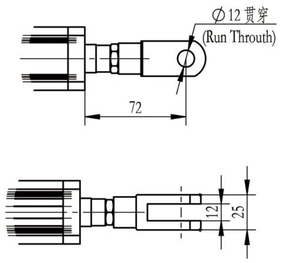

RKD45主轴安装方式B6-I型接头

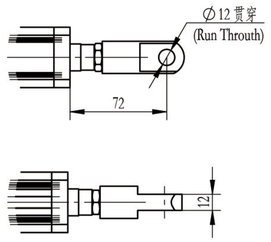

AG-39系列磁性限位开关/AG-39 Series magnetic limit switches

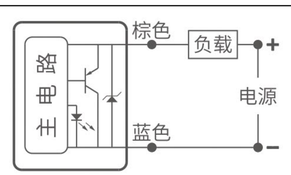

开关逻辑	电子式;常开型
开关型式	两线式无接点型
电压范围	10~30V DC
开关电流	1~50 MA

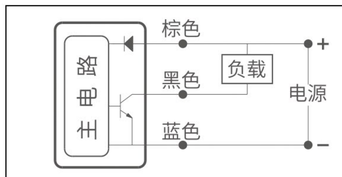

开关逻辑	电子式;常开型
开关型式	无接点NPN型
电压范围	5~30V DC
开关电流	0~200 MA

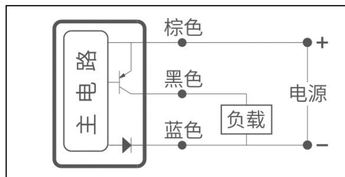

开关逻辑	电子式;常开型
开关型式	无接点NPN型
电压范围	5~30V DC
开关电流	0~200 MA

驱动扭矩和功率选型表/Drive torque and power selection table

RKD45系列伺服电动缸			
功率	伺服电机功率 100W		
丝杆导程	MM	5	
行星减速比		1	3
伺服额定扭矩	N.M	0.32	
伺服额定转速	R/MIN	3000	
电缸伸缩速度	MM/S	250	83
电缸额定推力	KN	0.34	1.02
最大允许推力	KG	100KG	

RKD45系列伺服电动缸		
功率	伺服电机功率 200W	
丝杆导程	MM	5
行星减速比		1
伺服额定扭矩	N.M	0.64
伺服额定转速	R/MIN	3000
电缸伸缩速度	MM/S	250
电缸额定推力	KN	0.68
最大允许推力	KG	100KG

RKD45系列伺服电动缸		
功率	伺服电机功率 400W	
丝杆导程	MM	5
行星减速比		1
伺服额定扭矩	N.M	1.27
伺服额定转速	R/MIN	3000
电缸伸缩速度	MM/S	250
电缸额定推力	KN	1.35
最大允许推力	KG	100KG

RKD45-ZFX1-折返-底板式1/RKD45-ZFX1-Foldback-Bottom Piate Type

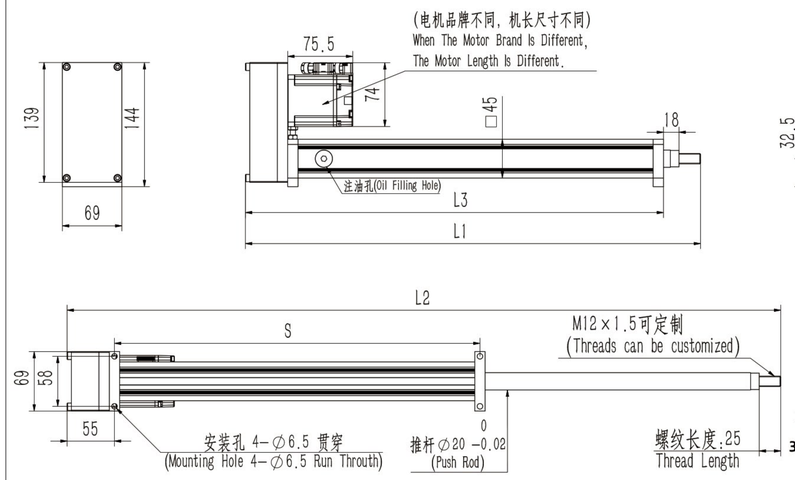

单位 Unit:mm

3D 模型下载:www.rxkj58.com(中国)
3D Model:www.qrxq5858.com(其他国家)

有效行程/Stroke	0	50	100	150	200	250	300	350	400	450	500	550	600	650	700
L1/电缸完全缩回总长 Electric Cylinder Fully Retracted Length	228	278	328	378	428	478	528	578	628	678	728	778	828	878	928
L2/电缸完全伸出总长 Electric Cylinder Fully Retracted Length	228	328	428	528	628	728	828	928	1028	1128	1228	1328	1428	1528	1628
L3/电缸缸体长度 Electric Cylinder Length	185	235	285	335	385	435	485	535	585	635	685	735	785	835	885
KG/重量 Weights															

RKD45-ZFX3-折返-前法兰式/RKD45-ZFX3-Foldback-Front Flange Type

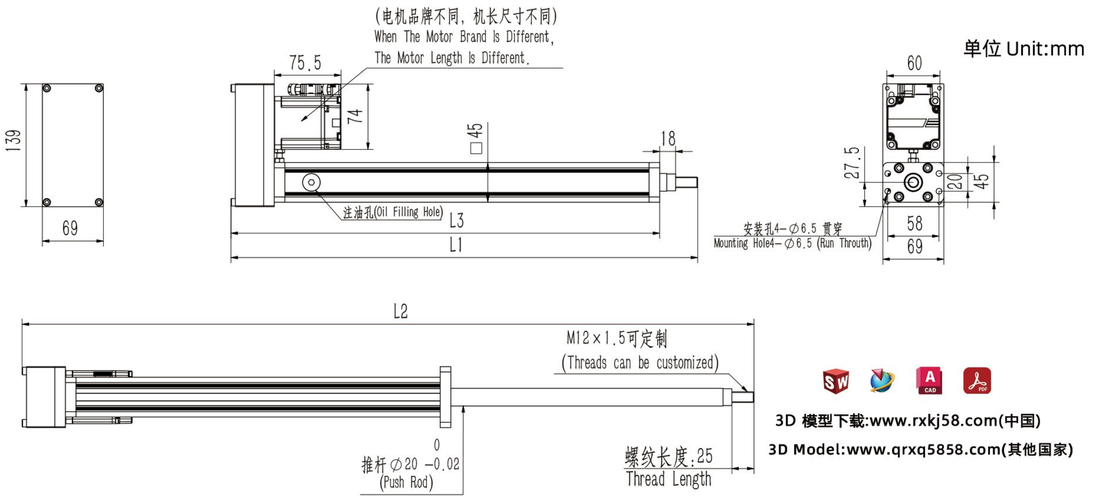

单位 Unit:mm

3D 模型下载:www.rxkj58.com(中国)
3D Model:www.qrxq5858.com(其他国家)

有效行程/Stroke	0	50	100	150	200	250	300	350	400	450	500	550	600	650	700
L1/电缸完全缩回总长 Electric Cylinder Fully Retracted Length	228	278	328	378	428	478	528	578	628	678	728	778	828	878	928
L2/电缸完全伸出总长 Electric Cylinder Fully Retracted Length	228	328	428	528	628	728	828	928	1028	1128	1228	1328	1428	1528	1628
L3/电缸缸体长度 Electric Cylinder Length	185	235	285	335	385	435	485	535	585	635	685	735	785	835	885
KG/重量 Weights															

RKD45-ZFX2-折返-后法兰式/RKD45-ZFX2-Foldback-Rear Flange Type

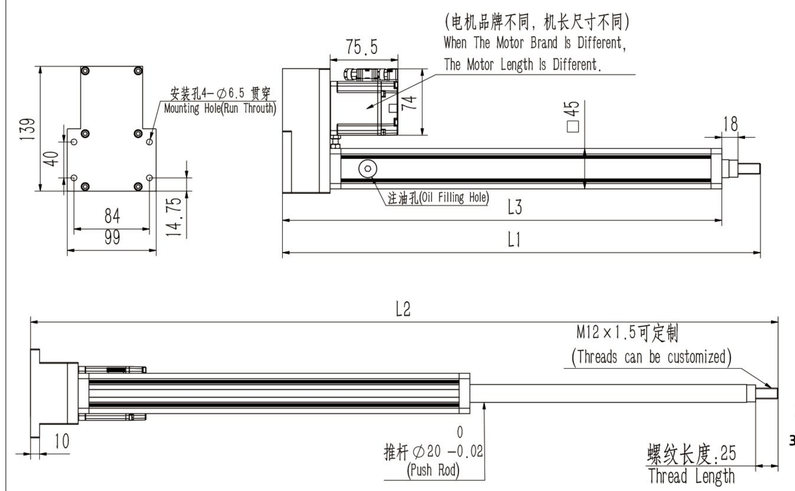

单位 Unit:mm

3D 模型下载:www.rxkj58.com(中国)
3D Model:www.qrxq5858.com(其他国家)

有效行程/Stroke	0	50	100	150	200	250	300	350	400	450	500	550	600	650	700
L1/电缸完全缩回总长 Electric Cylinder Fully Retracted Length	232	282	332	382	432	482	532	582	632	682	732	782	832	882	932
L2/电缸完全伸出总长 Electric Cylinder Fully Retracted Length	232	332	432	532	632	732	832	932	1032	1132	1232	1332	1432	1532	1632
L3/电缸缸体长度 Electric Cylinder Length	189	239	289	339	389	439	489	539	589	639	689	739	789	839	889
KG/重量 Weights															

RKD45-ZFX4-折返-内丝鱼眼接头/RKD45-ZFX4-Foldback-Inner Teeth Fisheye Joint

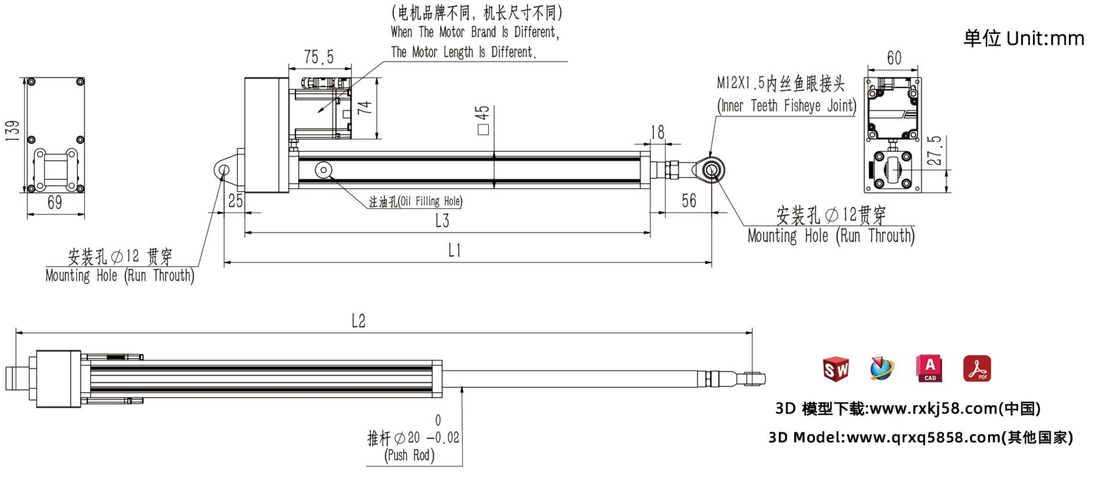

单位 Unit:mm

3D 模型下载:www.rxkj58.com(中国)
3D Model:www.qrxq5858.com(其他国家)

有效行程/Stroke	0	50	100	150	200	250	300	350	400	450	500	550	600	650	700
L1/电缸完全缩回总长 Electric Cylinder Fully Retracted Length	288	338	388	438	488	538	588	638	688	738	788	838	888	938	988
L2/电缸完全伸出总长 Electric Cylinder Fully Retracted Length	288	388	488	588	688	788	888	988	1088	1188	1288	1388	1488	1588	1688
L3/电缸缸体长度 Electric Cylinder Length	189	239	289	339	389	439	489	539	589	639	689	739	789	839	889
KG/重量 Weights															

RKD45-ZFX5-折返-双导柱/RKD45-ZFX5-Foldback-Double Guide Column

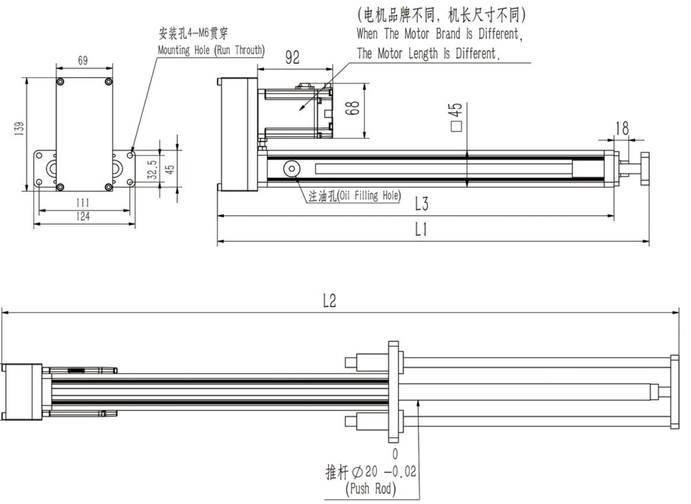

单位 Unit:mm

3D 模型下载:www.rxkj58.com(中国)
3D Model:www.qrxq5858.com(其他国家)

有效行程/Stroke	0	50	100	150	200	250	300	350	400	450	500	550	600	650	700
L1/电缸完全缩回总长 Electric Cylinder Fully Retracted Length	228	278	328	378	428	478	528	578	628	678	728	778	828	878	928
L2/电缸完全伸出总长 Electric Cylinder Fully Retracted Length	228	328	428	528	628	728	828	928	1028	1128	1228	1328	1428	1528	1628
L3/电缸缸体长度 Electric Cylinder Length	185	235	285	335	385	435	485	535	585	635	685	735	785	835	885
KG/重量 Weights															

RKD45-ZFX5-折返-四导柱/RKD45-ZFX5-Foldback-Four Guide Column

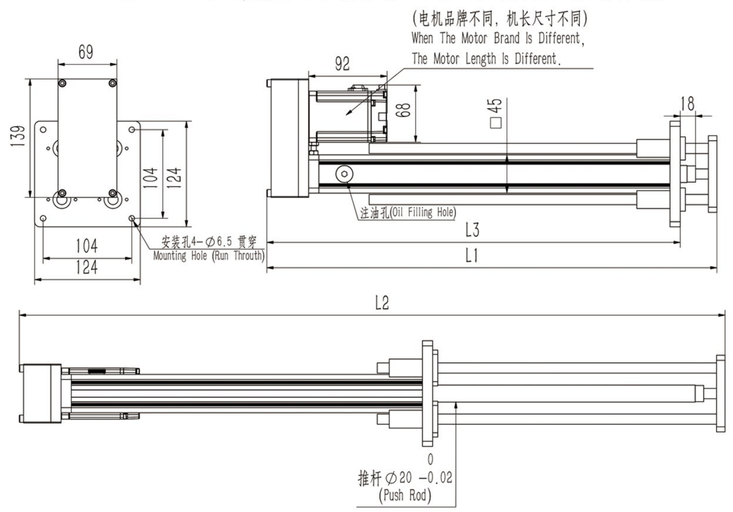

单位 Unit:mm

3D 模型下载:www.rxkj58.com(中国)
3D Model:www.qrxq5858.com(其他国家)

有效行程/Stroke	0	50	100	150	200	250	300	350	400	450	500	550	600	650	700
L1/电缸完全缩回总长 Electric Cylinder Fully Retracted Length	228	278	328	378	428	478	528	578	628	678	728	778	828	878	928
L2/电缸完全伸出总长 Electric Cylinder Fully Retracted Length	228	328	428	528	628	728	828	928	1028	1128	1228	1328	1428	1528	1628
L3/电缸缸体长度 Electric Cylinder Length	185	235	285	335	385	435	485	535	585	635	685	735	785	835	885
KG/重量 Weights															

RKD45-ZLX1-直连-底板式/RKD45-ZLX1-Direct Connection-Bottom Plate Type

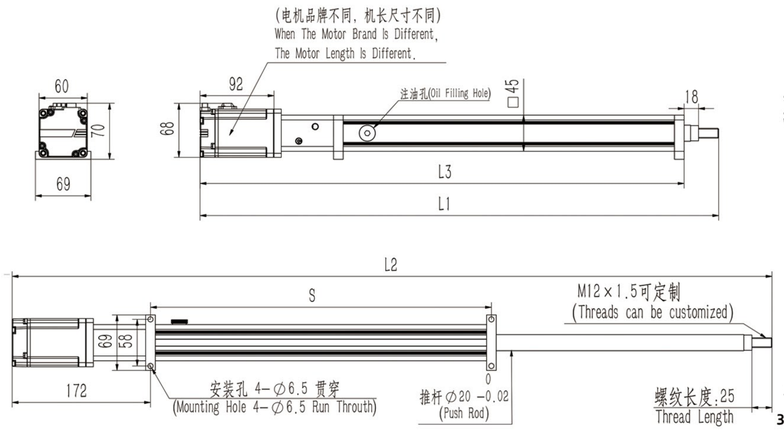

单位 Unit:mm

3D 模型下载:www.rxkj58.com(中国)
3D Model:www.qrxq5858.com(其他国家)

有效行程/Stroke	0	50	100	150	200	250	300	350	400	450	500	550	600	650	700
L1/电缸完全缩回总长 Electric Cylinder Fully Retracted Length	345	395	445	495	545	595	645	695	745	795	845	895	945	995	1045
L2/电缸完全伸出总长 Electric Cylinder Fully Retracted Length	345	445	545	645	745	845	945	1045	1145	1245	1345	1445	1545	1645	1745
L3/电缸缸体长度 Electric Cylinder Length	302	352	402	452	502	552	602	652	702	752	802	852	902	952	1002
KG/重量 Weights															

RKD45-ZLX2-直连-前法兰式/RKD45-ZLX2-Direct Connection-Front Flange Type

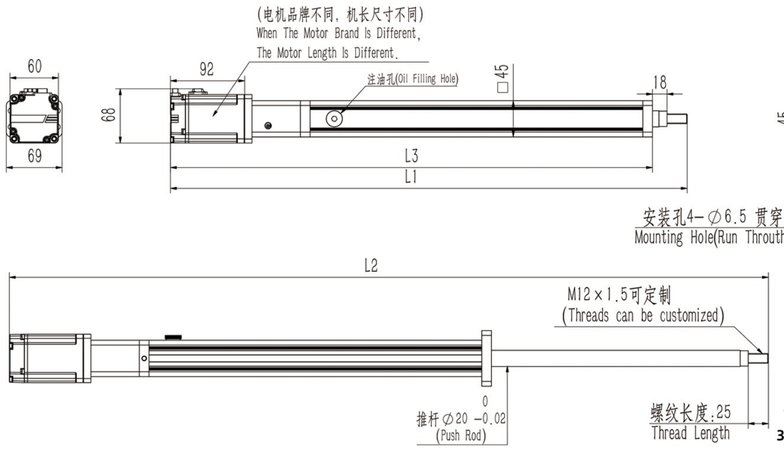

单位 Unit:mm

3D 模型下载:www.rxkj58.com(中国)
3D Model:www.qrxq5858.com(其他国家)

有效行程/Stroke	0	50	100	150	200	250	300	350	400	450	500	550	600	650	700
L1/电缸完全缩回总长 Electric Cylinder Fully Retracted Length	340	390	440	490	540	590	640	690	740	790	840	890	940	990	1040
L2/电缸完全伸出总长 Electric Cylinder Fully Retracted Length	340	440	540	640	740	840	940	1040	1140	1240	1340	1440	1540	1640	1740
L3/电缸缸体长度 Electric Cylinder Length	297	347	397	447	497	547	597	647	697	747	797	847	897	947	997
KG/重量 Weights															

RKD55系列伺服电缸

RKD55 Series Servo Cylinders



RKD55

精密滚珠丝杆
Precision ball screw

精密行星加速器
TBI Precision Screws

NSK轴承
TBI Precision Screws

进口同步带
TBI Precision Screws

免费提供3D模型

最大行程 Maximum Stroke	600mm
允许最大推力 Maximum stroke	≤300kg
最大速度 Maximum Stroke	250mm/s

型号表达方式/Model expression

RKD55 — ZFX1 — L5 — G1 — S100 — B1 — D200 — N2

本体型号 Model

导程 Ball Screw lead

L5	5mm

行程 Stroke

S:	50-600mm

电机功率 Motor Power

D200	200W
D400	400W

安装方式 Installation Mode

ZFX1	折返底板式 /Fold-back base plate type
ZFX2	折返后法兰式 /Folding back flange type
ZFX3	折返前法兰式 /Foldback Front Flange Type
ZFX4	折返尾部销孔式/Foldback Tail Pin Hole Type
ZFX5	折返 导柱式 /Folding back column type
ZLX1	直连 底板式 /Direct Connect Base Plate
ZLX2	直连 前法兰式 /Direct Connect Front Flange

减速比 Reduction Ratio

G1:	1:1
G3:	1:3
G5:	1:5
G7:	1:7

主轴安装方式 Main Axis Installation Mode

B1	螺栓外丝
B2	螺栓内丝
B3	内丝鱼眼接头
B4	外丝鱼眼接头
B5	Y型接头
B6	双导柱
B7	四导柱

传感器 Sensor

N0	0根
N1	1根
N2	2根
N3	3根

推杆连接安装方式/Push rod connection installation mode

RKD55主轴安装方式B1-螺栓外丝

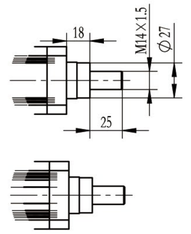

RKD55主轴安装方式B2-螺栓内丝

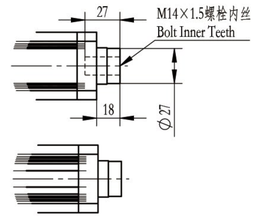

RKD55主轴安装方式B3-内丝鱼眼接头

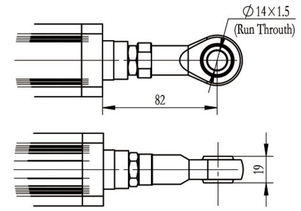

RKD55主轴安装方式B4-外丝鱼眼接头

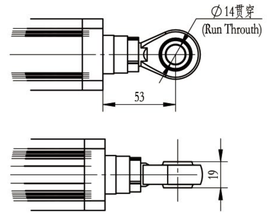

RKD55主轴安装方式B5-Y型接头

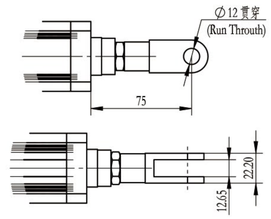

RKD55主轴安装方式B6-I型接头

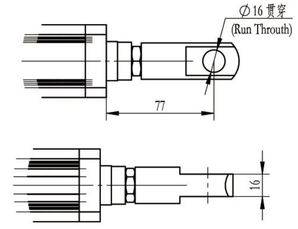

AG-39系列磁性限位开关/AG-39 Series magnetic limit switches

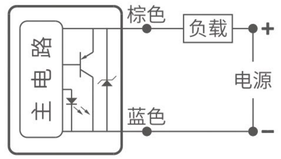

开关逻辑	电子式;常开型
开关型式	两线式无接点型
电压范围	10~30V DC
开关电流	1~50 MA

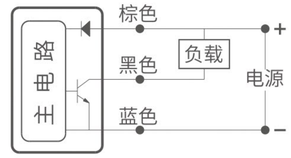

开关逻辑	电子式;常开型
开关型式	无接点NPN型
电压范围	5~30V DC
开关电流	0~200 MA

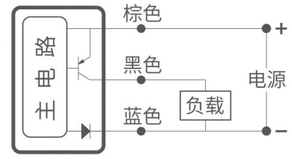

开关逻辑	电子式;常开型
开关型式	无接点NPN型
电压范围	5~30V DC
开关电流	0~200 MA

驱动扭矩和功率选型表/Drive torque and power selection table

RKD55系列伺服电动缸				
功率	伺服电机功率 200W			
丝杆导程	MM	5		
行星减速比		1	3	5
伺服额定扭矩	N.M	0.64		
伺服额定转速	R/MIN	3000		
电缸伸缩速度	MM/S	250	83	50
电缸额定推力	KN	0.68	2	3.4
最大允许推力	KG	300KG		

RKD55系列伺服电动缸			
功率	伺服电机功率 400W		
丝杆导程	MM	5	
行星减速比		1	3
伺服额定扭矩	N.M	1.27	
伺服额定转速	R/MIN	3000	
电缸伸缩速度	MM/S	250	83
电缸额定推力	KN	1.35	4
最大允许推力	KG	300KG	

RKD55系列伺服电缸

RKD55Series Servo Cylinders

RKD55-ZFX1-折返-底板式/RKD55-ZFX1-Foldback-Bottom Plate Type

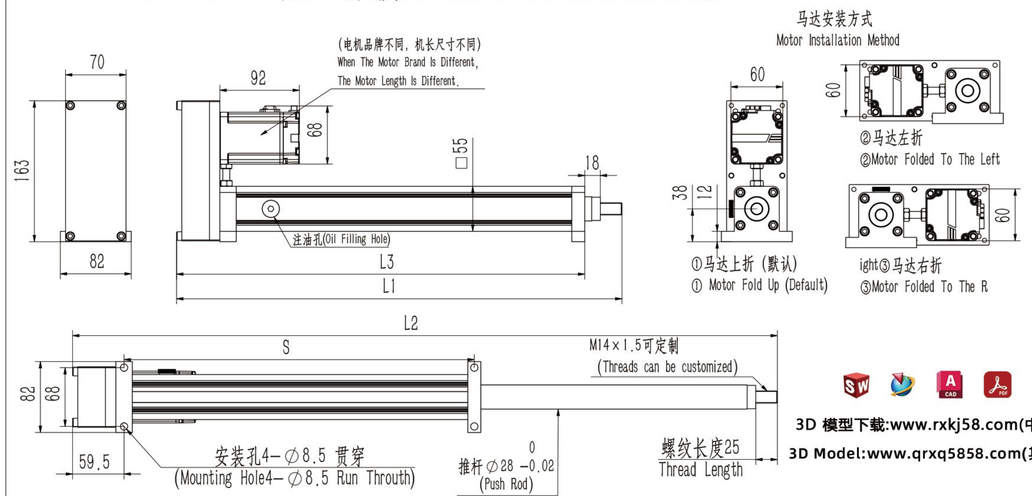

3D 模型下载:www.rxkj58.com(中国)

3D Model:www.qrxq5858.com(其他国家)

单位 Unit:mm

有效行程/Stroke	0	50	100	150	200	250	300	350	400	450	500	550	600	650	700	750	800
L1/电缸完全缩回总长 Electric Cylinder Fully Retracted Length	215	265	315	365	415	465	515	565	615	665	715	765	815	865	915	965	1015
L3/电缸缸体长度 Electric Cylinder Length	172	222	272	322	372	422	472	522	572	622	672	722	772	822	872	922	972
KG/重量 Weights																	

RKD55-ZFX2-折返-后法兰式/RKD55-ZFX2-Foldback-Rear Flange Type

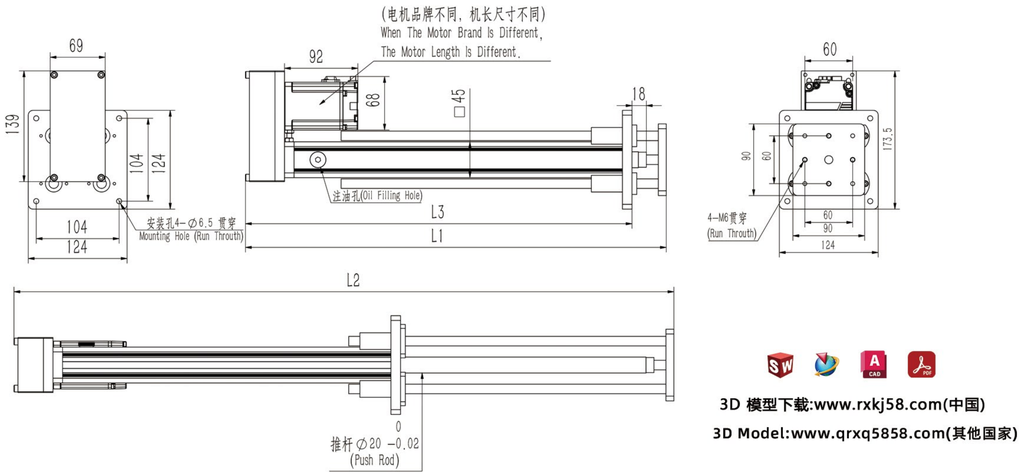

3D 模型下载:www.rxkj58.com(中国)

3D Model:www.qrxq5858.com(其他国家)

单位 Unit:mm

有效行程/Stroke	0	50	100	150	200	250	300	350	400	450	500	550	600	650	700	750	800
L1/电缸完全缩回总长 Electric Cylinder Fully Retracted Length	218	268	318	368	418	468	518	568	618	668	718	768	818	868	918	968	1018
L3/电缸缸体长度 Electric Cylinder Length	175	225	275	325	375	425	475	525	575	625	675	725	775	825	875	925	975
KG/重量 Weights																	

RKD55-ZFX3-折返-前法兰式/RKD55-ZFX3-Foldback-Front Flange Type

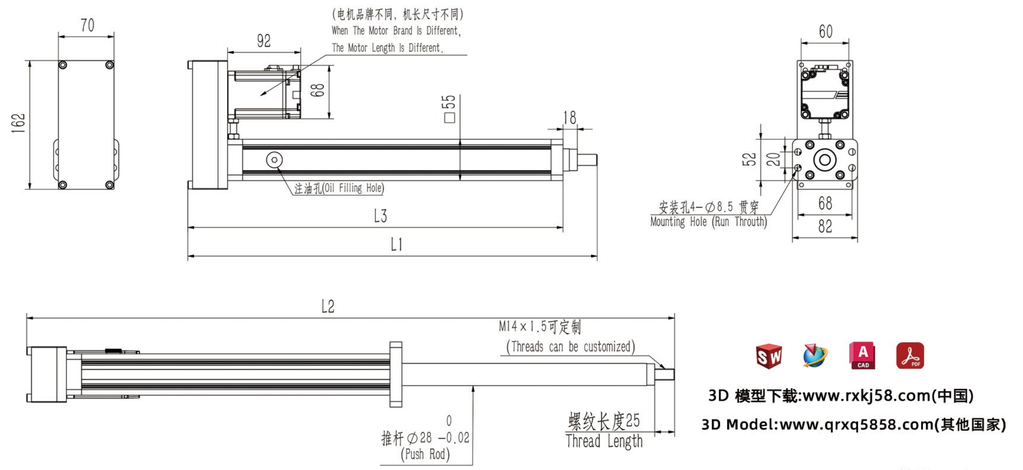

3D 模型下载:www.rxkj58.com(中国)

3D Model:www.qrxq5858.com(其他国家)

单位 Unit:mm

有效行程/Stroke	0	50	100	150	200	250	300	350	400	450	500	550	600	650	700	750	800
L1/电缸完全缩回总长 Electric Cylinder Fully Retracted Length	215	265	315	365	415	465	515	565	615	665	715	765	815	865	915	965	1015
L3/电缸缸体长度 Electric Cylinder Length	172	222	272	322	372	422	472	522	572	622	672	722	772	822	872	922	972
KG/重量 Weights																	

RKD55-ZFX4-折返-内丝鱼眼接头/RKD55-ZFX4-Foldback-Inner Teeth Fisheye Joint

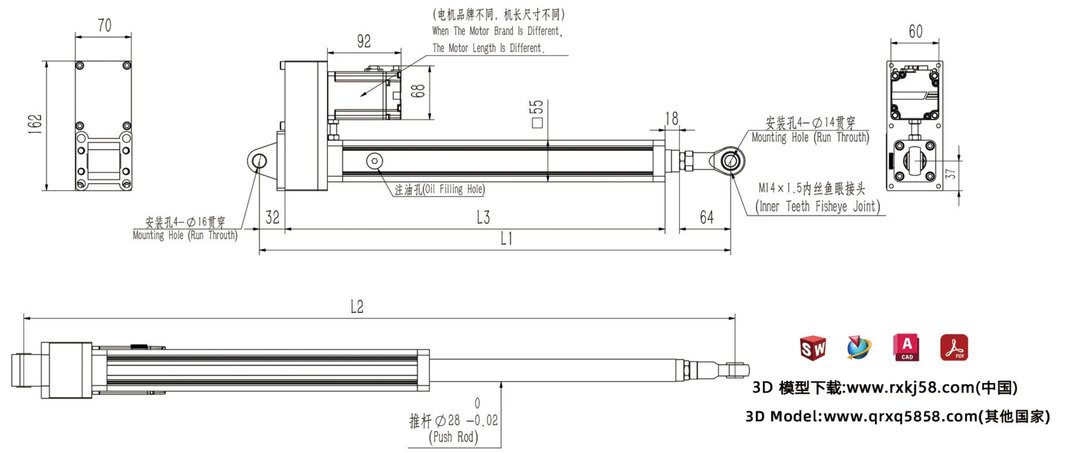

3D 模型下载:www.rxkj58.com(中国)

3D Model:www.qrxq5858.com(其他国家)

单位 Unit:mm

有效行程/Stroke	0	50	100	150	200	250	300	350	400	450	500	550	600	650	700	750	800
L1/电缸完全缩回总长 Electric Cylinder Fully Retracted Length	289	339	389	489	489	539	589	639	689	739	789	839	889	939	989	1039	1089
L3/电缸缸体长度 Electric Cylinder Length	175	225	275	325	375	425	475	525	575	625	675	725	775	825	875	925	975
KG/重量 Weights																	

RKD55系列伺服电缸

RKD55Series Servo Cylinders

RKD55-ZFX5-折返-双导柱/RKD55-ZFX5-Foldback-Double Guide Column

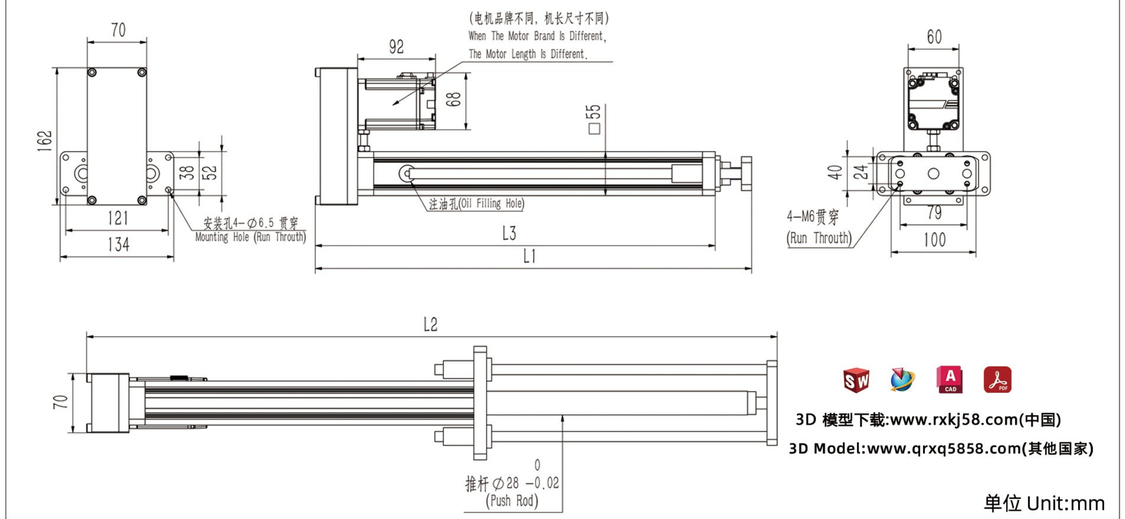

3D 模型下载:www.rxkj58.com(中国)

3D Model:www.qrxq5858.com(其他国家)

单位 Unit:mm

有效行程/Stroke	0	50	100	150	200	250	300	350	400	450	500	550	600	650	700	750	800
L1/电缸完全缩回总长 Electric Cylinder Fully Retracted Length	215	265	315	365	415	465	515	565	615	665	715	765	815	865	915	965	1015
L3/电缸缸体长度 Electric Cylinder Length	172	222	272	322	372	422	472	522	572	622	672	722	772	822	872	922	972
KG/重量 Weights																	

RKD55-ZFX5-折返-四导柱/RKD55-ZFX5-Foldback-Four Guide Column

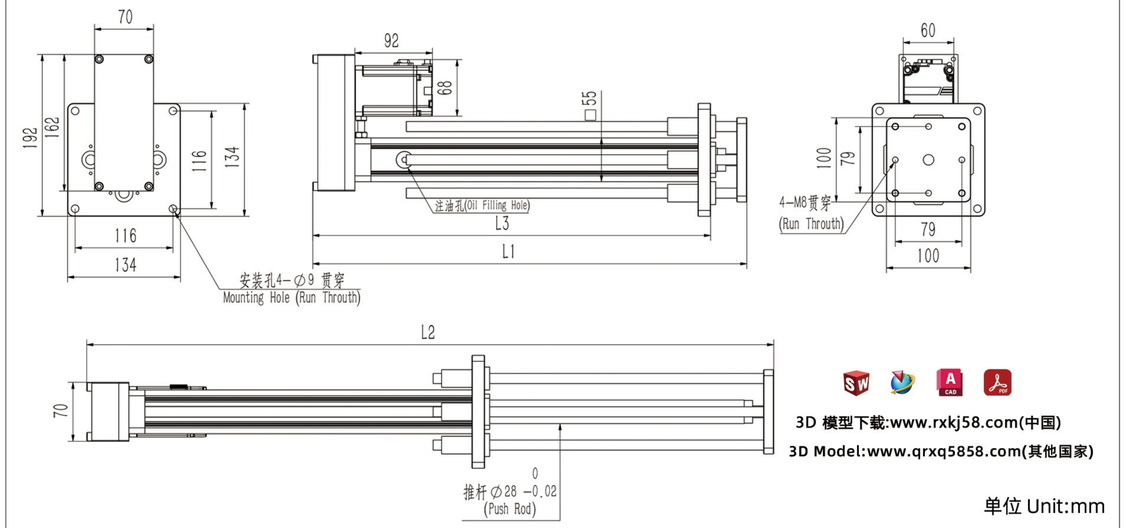

3D 模型下载:www.rxkj58.com(中国)

3D Model:www.qrxq5858.com(其他国家)

单位 Unit:mm

有效行程/Stroke	0	50	100	150	200	250	300	350	400	450	500	550	600	650	700	750	800
L1/电缸完全缩回总长 Electric Cylinder Fully Retracted Length	215	265	315	365	415	465	515	565	615	665	715	765	815	865	915	965	1015
L3/电缸缸体长度 Electric Cylinder Length	172	222	272	322	372	422	472	522	572	622	672	722	772	822	872	922	972
KG/重量 Weights																	

RKD55-ZLX1-直连-底板式/RKD55-ZLX1-Direct Connection-Bottom Plate Type

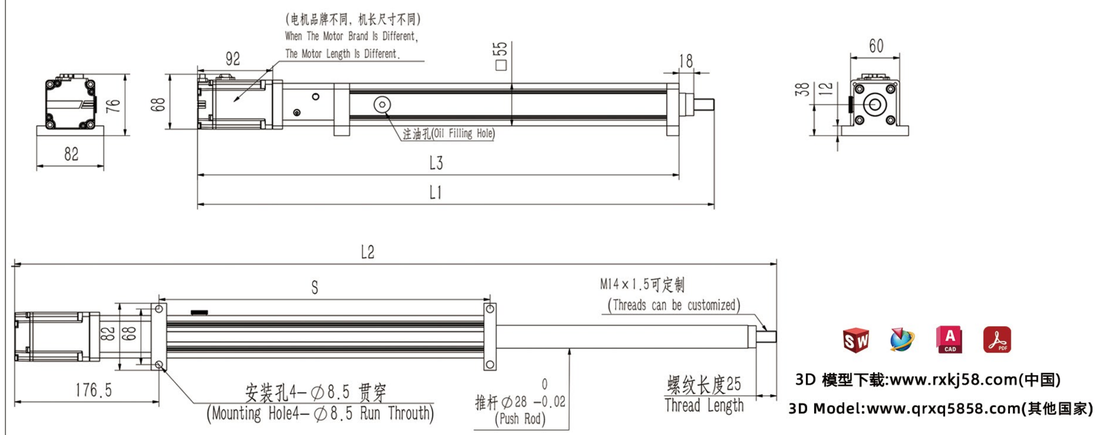

3D 模型下载:www.rxkj58.com(中国)

3D Model:www.qrxq5858.com(其他国家)

单位 Unit:mm

有效行程/Stroke	0	50	100	150	200	250	300	350	400	450	500	550	600	650	700	750	800
L1/电缸完全缩回总长 Electric Cylinder Fully Retracted Length	332	382	432	482	532	582	632	682	732	782	832	882	932	982	1032	1082	1132
L3/电缸缸体长度 Electric Cylinder Length	289	339	389	439	489	539	589	639	689	739	789	839	889	939	989	1039	1089
KG/重量 Weights																	

RKD55-ZLX2-直连-前法兰式/RKD55-ZLX2-Direct Connection-Front Flange Type

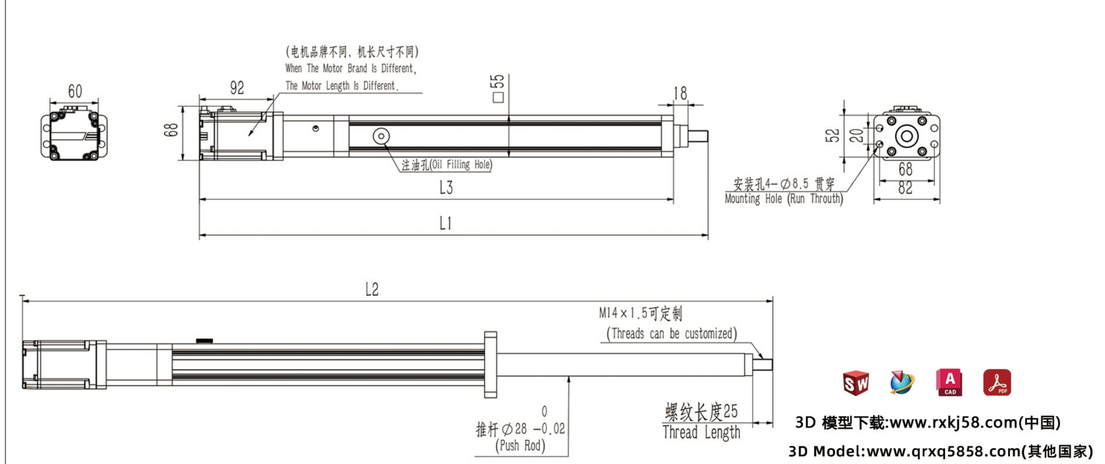

3D 模型下载:www.rxkj58.com(中国)

3D Model:www.qrxq5858.com(其他国家)

单位 Unit:mm

有效行程/Stroke	0	50	100	150	200	250	300	350	400	450	500	550	600	650	700	750	800
L1/电缸完全缩回总长 Electric Cylinder Fully Retracted Length	332	382	432	482	532	582	632	682	732	782	832	882	932	982	1032	1082	1132
L3/电缸缸体长度 Electric Cylinder Length	289	339	389	439	489	539	589	639	689	739	789	839	889	939	989	1039	1089
KG/重量 Weights																	

RKD65系列伺服电缸

RKD65 Series Servo Cylinders



RKD65

精密滚珠丝杆
Precision ball screw

精密行星加速器
TBI Precision Screws

NSK轴承
TBI Precision Screws

进口同步带
TBI Precision Screws

免费提供3D模型

最大行程 Maximum Stroke	1000mm
允许最大推力 Maximum stroke	≤500kg
最大速度 Maximum Stroke	250mm/s

型号表达方式/Model expression

RKD65 — ZFX2 — L5 — G1 — S100 — B1 — D400 — N2

本体型号
Model

导程
Ball Screw lead

L5	5mm
L10	10mm

行程
Stroke

S：50-1000mm

电机功率
Motor Power

D400	400W
D750	750W

安装方式
Installation Mode

ZFX1	折返底板式 /Fold-back base plate type
ZFX2	折返后法兰式 /Folding back flange type
ZFX3	折返前法兰式 /Foldback Front Flange Type
ZFX4	折返尾部销孔式/Foldback Tail Pin Hole Type
ZFX5	折返 导柱式 /Folding back column type
ZLX1	直连 底板式 /Direct Connect Base Plate
ZLX2	直连 前法兰式 /Direct Connect Front Flange

减速比
Reduction Ratio

G1:	1:1
G3:	1:3
G5:	1:5
G7:	1:7

主轴安装方式
Main Axis Installation Mode

B1	螺栓外丝
B2	螺栓内丝
B3	内丝鱼眼接头
B4	外丝鱼眼接头
B5	Y型接头
B6	双导柱
B7	四导柱

传感器
Sensor

N0	0根
N1	1根
N2	2根
N3	3根

推杆连接安装方式/Push rod connection installation mode

RKD65主轴安装方式B1-螺栓外丝

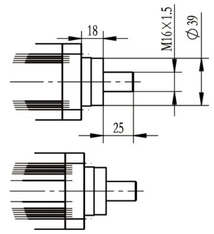

RKD65主轴安装方式B2-螺栓内丝

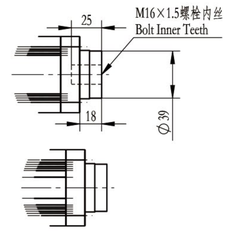

RKD65主轴安装方式B3-内丝鱼眼接头

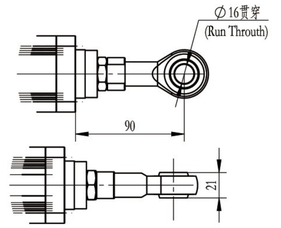

RKD65主轴安装方式B4-外丝鱼眼接头

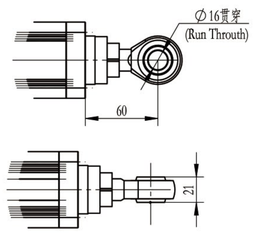

RKD65主轴安装方式B5-Y型接头

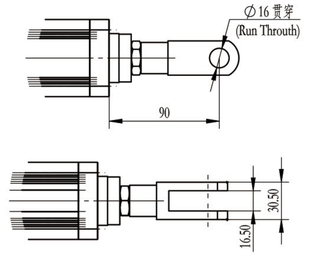

RKD65主轴安装方式B6-I型接头

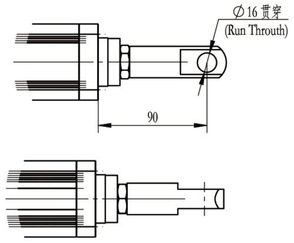

AG-39系列磁性限位开关/AG-39 Series magnetic limit switches



开关逻辑	电子式;常开型
开关型式	两线式无接点型
电压范围	10~30V DC
开关电流	1~50 MA



开关逻辑	电子式;常开型
开关型式	无接点NPN型
电压范围	5~30V DC
开关电流	0~200 MA



开关逻辑	电子式;常开型
开关型式	无接点NPN型
电压范围	5~30V DC
开关电流	0~200 MA

驱动扭矩和功率选型表/Drive torque and power selection table

RKD65系列伺服电动缸									
功率	伺服电机功率 400W								
丝杆导程	MM	5			10				
行星减速比		1	3	5	1	3	5	7	10
伺服额定扭矩	N.M	0.64							
伺服额定转速	R/MIN	3000							
电缸伸缩速度	MM/S	250	83	50	500	166	100	71	50
电缸额定推力	KN	1.35	4	6.8	0.67	2	3.4	4.69	6.7
最大允许推力	KG	300KG							

RKD65系列伺服电动缸					
功率	伺服电机功率 750W				
丝杆导程	MM	5	10		
行星减速比		1	1	3	5
伺服额定扭矩	N.M	2.39			
伺服额定转速	R/MIN	3000			
电缸伸缩速度	MM/S	250	500	166	100
电缸额定推力	KN	2.55	1.27	3.8	6.3
最大允许推力	KG	500KG			

RKD65-ZFX1-折返-底板式/RKD65-ZFX1-Foldback-Bottom Plate Type

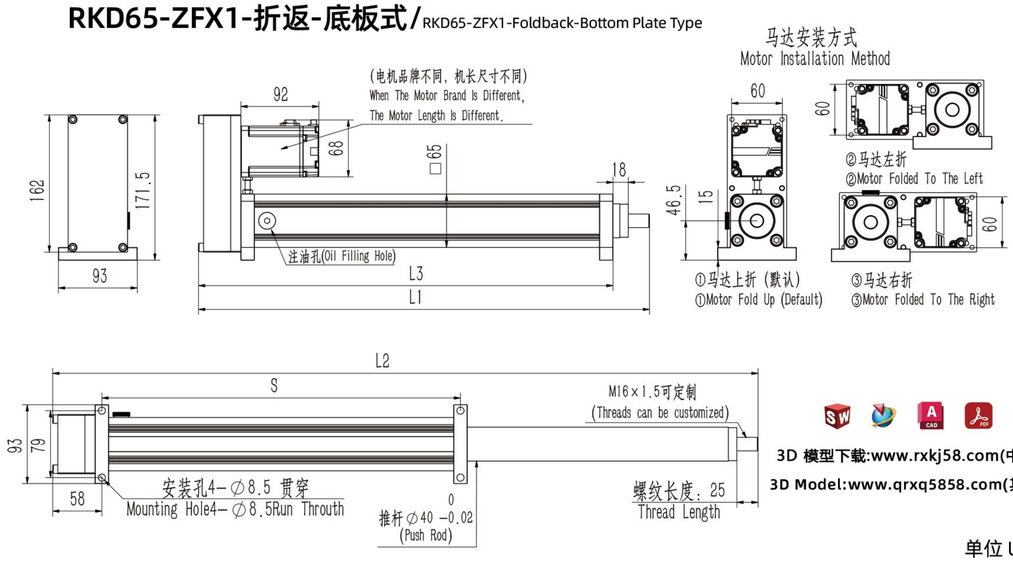

3D 模型下载:www.rxkj58.com(中国)
3D Model:www.qrxq5858.com(其他国家)

单位 Unit:mm

有效行程/Stroke	0	50	100	150	200	250	300	350	400	450	500	550	600	650	700	750	800	850	900	950	1000
L1/电缸完全缩回总长 Electric Cylinder Fully Retracted Length	232	282	332	382	432	482	532	582	632	682	732	782	832	882	932	982	1032	1082	1132	1182	1232
L3/电缸缸体长度 Electric Cylinder Length	189	239	289	339	389	439	489	539	589	639	689	739	789	839	889	939	989	1039	1089	1139	1189
KG/重量 Weights																					

RKD65-ZFX2-折返-后法兰式/RKD65-ZFX2-Foldback-Rear Flange Type

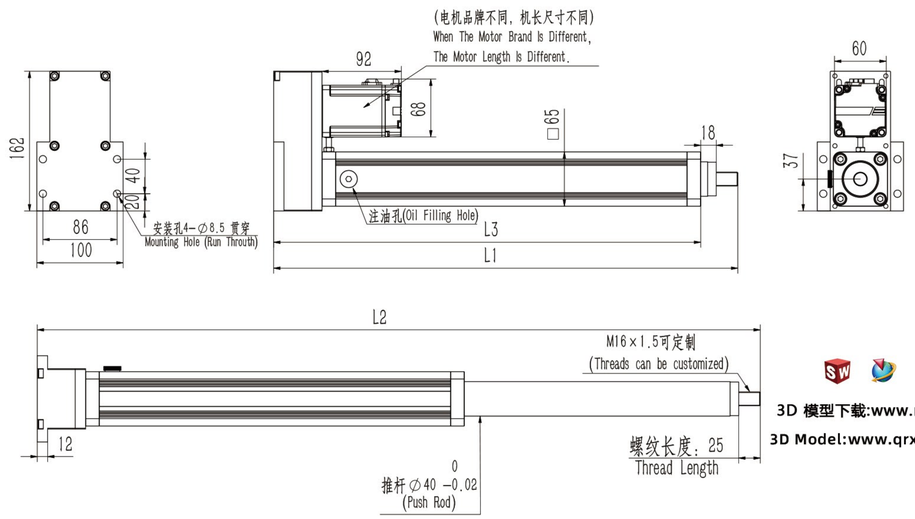

3D 模型下载:www.rxkj58.com(中国)
3D Model:www.qrxq5858.com(其他国家)

单位 Unit:mm

有效行程/Stroke	0	50	100	150	200	250	300	350	400	450	500	550	600	650	700	750	800	850	900	950	1000
L1/电缸完全缩回总长 Electric Cylinder Fully Retracted Length	238	288	338	388	438	488	538	588	638	688	738	788	838	888	938	988	1038	1088	1138	1188	1238
L3/电缸缸体长度 Electric Cylinder Length	195	245	295	345	395	445	495	545	595	645	695	745	795	845	895	945	995	1045	1095	1145	1195
KG/重量 Weights																					

RKD65-ZFX3-折返-前法兰式/RKD65-ZFX3-Foldback-Front Flange Type

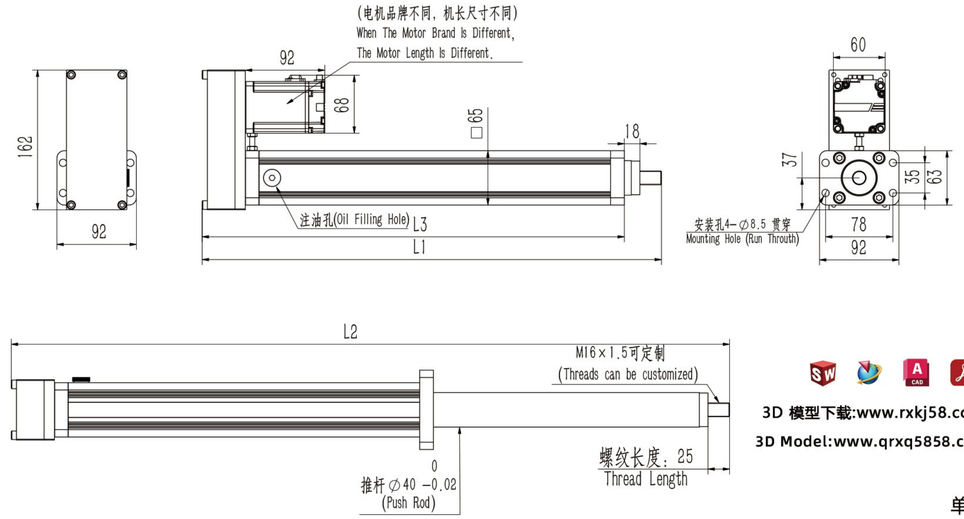

3D 模型下载:www.rxkj58.com(中国)
3D Model:www.qrxq5858.com(其他国家)

单位 Unit:mm

有效行程/Stroke	0	50	100	150	200	250	300	350	400	450	500	550	600	650	700	750	800	850	900	950	1000
L1/电缸完全缩回总长 Electric Cylinder Fully Retracted Length	232	282	332	382	432	482	532	582	632	682	732	782	832	882	932	982	1032	1082	1132	1182	1232
L3/电缸缸体长度 Electric Cylinder Length	189	239	289	339	389	439	489	539	589	639	689	739	789	839	889	939	989	1039	1089	1139	1189
KG/重量 Weights																					

RKD65-ZFX4-折返-内丝鱼眼接头/RKD65-ZFX3-Foldback-Front Flange Type

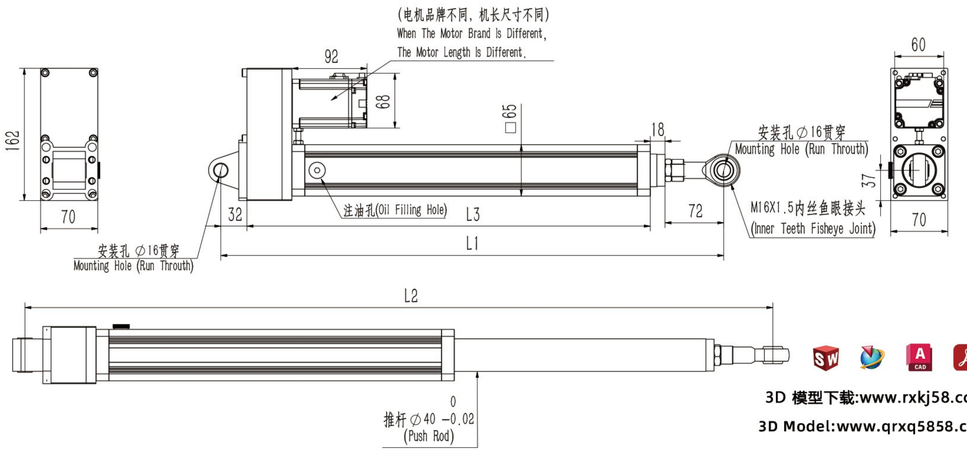

3D 模型下载:www.rxkj58.com(中国)
3D Model:www.qrxq5858.com(其他国家)

单位 Unit:mm

有效行程/Stroke	0	50	100	150	200	250	300	350	400	450	500	550	600	650	700	750	800	850	900	950	1000
L1/电缸完全缩回总长 Electric Cylinder Fully Retracted Length	316	366	416	466	516	566	616	666	716	766	816	866	916	966	1016	1066	1116	1166	1216	1266	1316
L3/电缸缸体长度 Electric Cylinder Length	194	244	294	344	394	444	494	544	594	644	694	744	794	844	894	944	994	1044	1094	1144	1194
KG/重量 Weights																					

RKD65系列伺服电缸

RKD65Series Servo Cylinders

RKD65-ZFX5-折返-双导柱/RKD65-ZFX5-Foldback-Double Guide Column

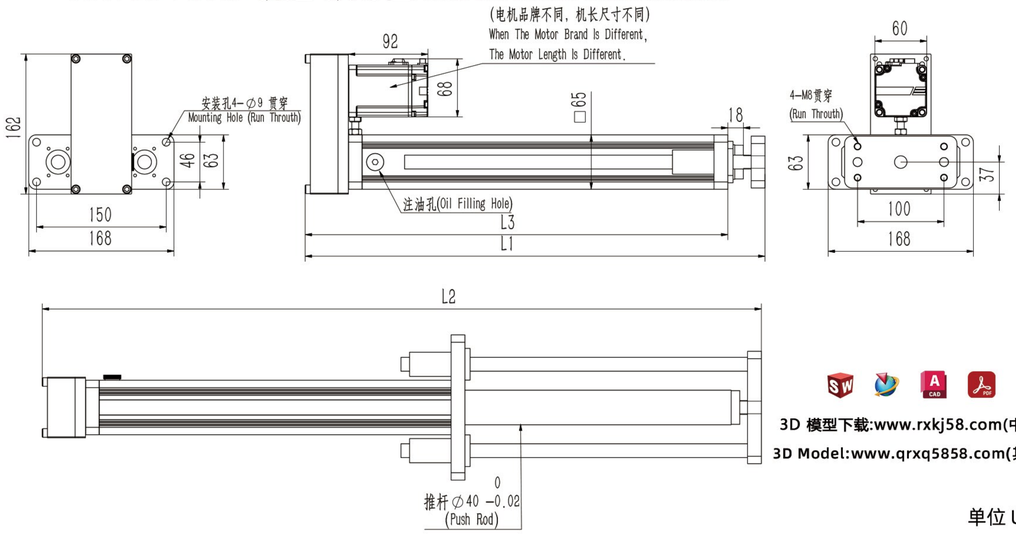

3D 模型下载:www.rxkj58.com(中国)

3D Model:www.qrxq5858.com(其他国家)

单位 Unit:mm

有效行程/Stroke	0	50	100	150	200	250	300	350	400	450	500	550	600	650	700	750	800	850	900	950	1000
L1/电缸完全缩回总长 Electric Cylinder Fully Retracted Length	232	282	332	382	432	482	532	582	632	682	732	782	832	882	932	982	1032	1082	1132	1182	1232
L3/电缸缸体长度 Electric Cylinder Length	189	239	289	339	389	439	489	539	589	639	689	739	789	839	889	939	989	1039	1089	1139	1189
KG/重量 Weights																					

RKD65-ZFX5-折返-四导柱/RKD65-ZFX5-Foldback-Double Guide Column

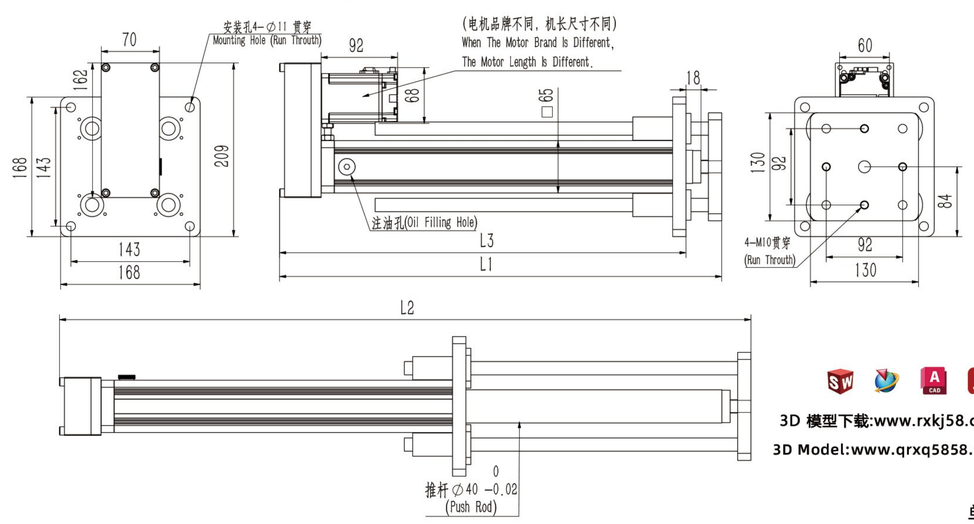

3D 模型下载:www.rxkj58.com(中国)

3D Model:www.qrxq5858.com(其他国家)

单位 Unit:mm

有效行程/Stroke	0	50	100	150	200	250	300	350	400	450	500	550	600	650	700	750	800	850	900	950	1000
L1/电缸完全缩回总长 Electric Cylinder Fully Retracted Length	232	282	332	382	432	482	532	582	632	682	732	782	832	882	932	982	1032	1082	1132	1182	1232
L3/电缸缸体长度 Electric Cylinder Length	189	239	289	339	389	439	489	539	589	639	689	739	789	839	889	939	989	1039	1089	1139	1189
KG/重量 Weights																					

RKD65-ZLX1-直连-底板式/RKD65-ZLX1-Direct Connection-Bottom Plate Type

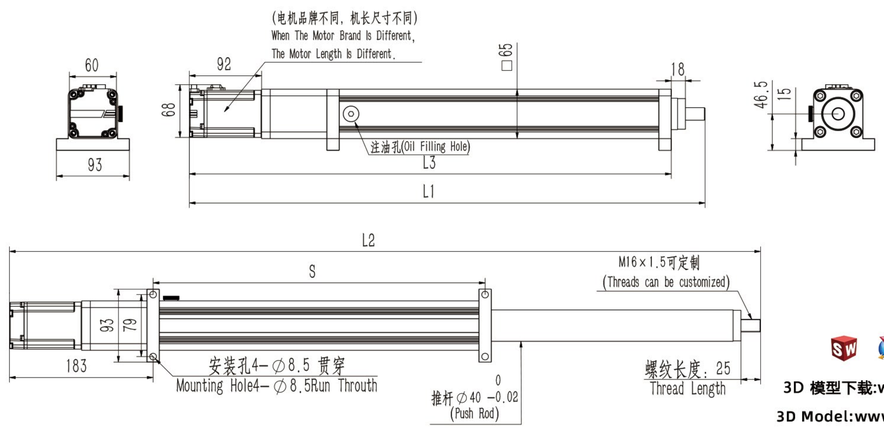

3D 模型下载:www.rxkj58.com(中国)

3D Model:www.qrxq5858.com(其他国家)

单位 Unit:mm

有效行程/Stroke	0	50	100	150	200	250	300	350	400	450	500	550	600	650	700	750	800	850	900	950	1000
L1/电缸完全缩回总长 Electric Cylinder Fully Retracted Length	357	407	457	507	557	607	657	707	757	807	857	907	957	1007	1057	1107	1157	1207	1257	1307	1357
L3/电缸缸体长度 Electric Cylinder Length	314	364	414	464	514	564	614	664	714	764	814	864	914	964	1014	1064	1114	1164	1214	1264	1314
KG/重量 Weights																					

RKD65-ZLX2-直连-前法兰式/RKD65-ZLX2-Direct Connection-Front Flange Type

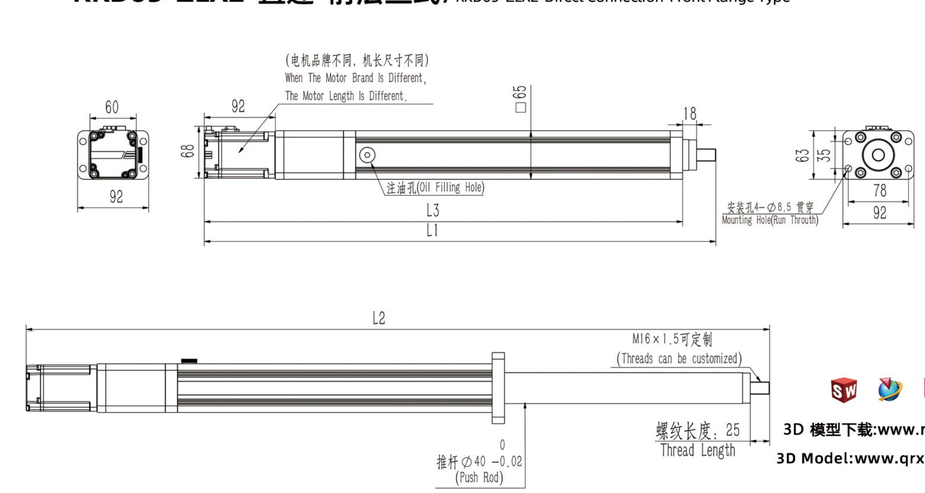

3D 模型下载:www.rxkj58.com(中国)

3D Model:www.qrxq5858.com(其他国家)

单位 Unit:mm

有效行程/Stroke	0	50	100	150	200	250	300	350	400	450	500	550	600	650	700	750	800	850	900	950	1000
L1/电缸完全缩回总长 Electric Cylinder Fully Retracted Length	362	412	462	512	562	612	662	712	762	812	862	912	962	1012	1062	1112	1162	1212	1262	1312	1362
L3/电缸缸体长度 Electric Cylinder Length	319	369	419	469	519	569	619	669	719	769	819	869	919	969	1019	1069	1119	1169	1219	1269	1319
KG/重量 Weights																					

RKD75系列伺服电缸

RKD75 Series Servo Cylinders



RKD75

精密滚珠丝杆
Precision ball screw

精密行星加速器
TBI Precision Screws

NSK轴承
TBI Precision Screws

进口同步带
TBI Precision Screws

免费提供3D模型

最大行程 Maximum Stroke	1200mm
允许最大推力 Maximum stroke	≤1000kg
最大速度 Maximum Stroke	250mm/s

型号表达方式/Model expression

RKD75 — ZFX4 — L5 — G1 — S100 — B1 — D750 — N2

本体型号 Model

导程 Ball Screw lead

L5	5mm
L10	10mm

行程 Stroke

S：50-1200mm

电机功率 Motor Power

D750	400W
D1000	1KW
D1500	1.5KW

安装方式 Installation Mode

ZFX1	折返底板式 /Fold-back base plate type
ZFX2	折返后法兰式 /Folding back flange type
ZFX3	折返前法兰式 /Foldback Front Flange Type
ZFX4	折返尾部销孔式/Foldback Tail Pin Hole Type
ZFX5	折返 导柱式 /Folding back column type
ZLX1	直连 底板式 /Direct Connect Base Plate
ZLX2	直连 前法兰式 /Direct Connect Front Flange

减速比 Reduction Ratio

G1:	1:1
G3:	1:3
G5:	1:5
G7:	1:7
G10:	1:10

主轴安装方式 Main Axis Installation Mode

B1	螺栓外丝
B2	螺栓内丝
B3	内丝鱼眼接头
B4	外丝鱼眼接头
B5	Y型接头
B6	双导柱
B7	四导柱

传感器 Sensor

N0	0根
N1	1根
N2	2根
N3	3根

推杆连接安装方式/Push rod connection installation mode

RKD75主轴安装方式B1-螺栓外丝

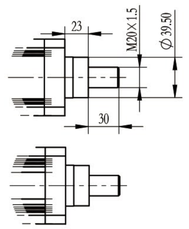

RKD75主轴安装方式B2-螺栓内丝

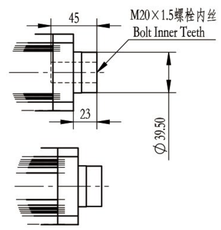

RKD75主轴安装方式B3-内丝鱼眼接头

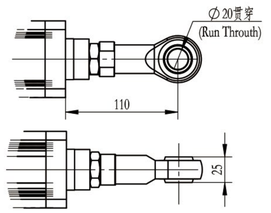

RKD75主轴安装方式B4-外丝鱼眼接头

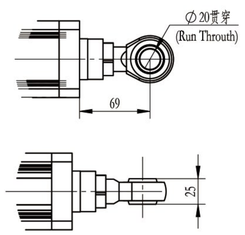

RKD75主轴安装方式B5-Y型接头

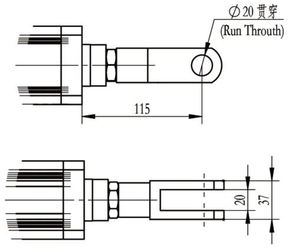

RKD75主轴安装方式B6-I型接头

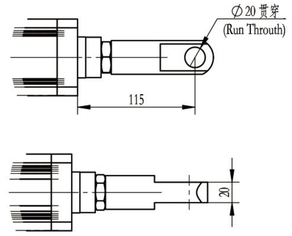

AG-39系列磁性限位开关/AG-39 Series magnetic limit switches

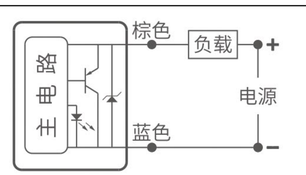

开关逻辑	电子式;常开型
开关型式	两线式无接点型
电压范围	10~30V DC
开关电流	1~50 MA

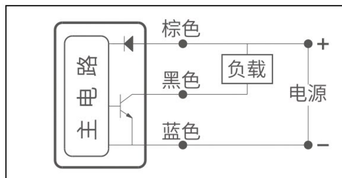

开关逻辑	电子式;常开型
开关型式	无接点NPN型
电压范围	5~30V DC
开关电流	0~200 MA

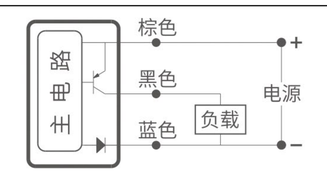

开关逻辑	电子式;常开型
开关型式	无接点NPN型
电压范围	5~30V DC
开关电流	0~200 MA

驱动扭矩和功率选型表/Drive torque and power selection table

RKD75系列伺服电动缸								
功率	伺服电机功率 750W							
丝杆导程	MM	5	10					
行星减速比		1	3	1	3	5	7	10
伺服额定扭矩	N.M	2.39						
伺服额定转速	R/MIN	3000						
电缸伸缩速度	MM/S	250	83	500	166	100	71	50
电缸额定推力	KN	2.55	7.65	1.27	3.8	6.3	8.8	12.7
最大允许推力	KG	1000KG						

RKD75系列伺服电动缸						
功率	伺服电机功率 1KW					
丝杆导程	MM	5	10			
行星减速比		1	1	3	5	
伺服额定扭矩	N.M	4.77				
伺服额定转速	R/MIN	3000				
电缸伸缩速度	MM/S	250	500	166	100	
电缸额定推力	KN	5.09	2.54	7.6	12.7	
最大允许推力	KG	1000KG				

RKD75系列伺服电动缸				
功率	伺服电机功率 1.5KW			
丝杆导程	MM	5	10	
行星减速比		1	1	3
伺服额定扭矩	N.M	7.15		
伺服额定转速	R/MIN	2000		
电缸伸缩速度	MM/S	166	333	111
电缸额定推力	KN	7.54	3.77	11.3
最大允许推力	KG	1000KG		

RKD75系列伺服电缸

RKD75Series Servo Cylinders

RKD75-ZFX1-折返-底板式/RKD75-ZFX1-Foldback-Bottom Plate Type

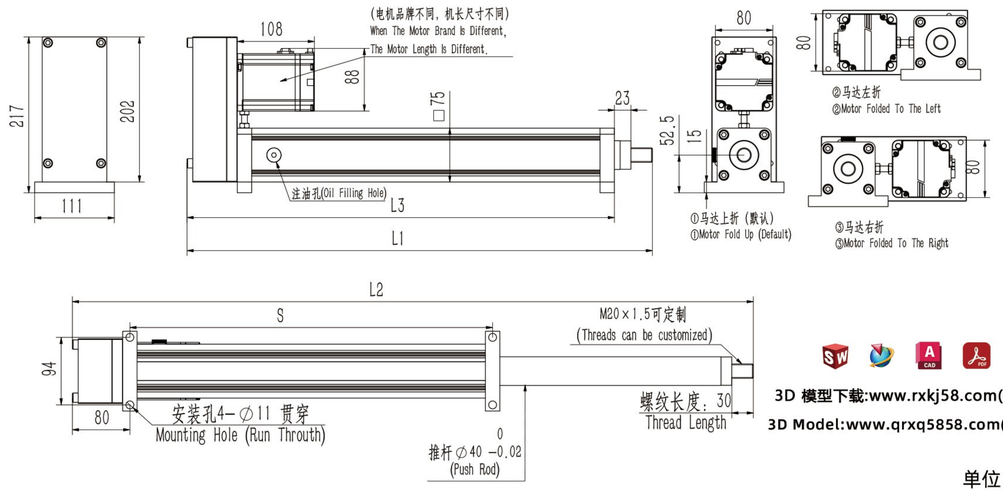

3D 模型下载:www.rxkj58.com(中国)

3D Model:www.qrxq5858.com(其他国家)

单位 Unit:mm

有效行程/Stroke	0	100	200	300	400	500	600	700	800	900	1000	1100	1200
L1/电缸完全缩回总长 Electric Cylinder Fully Retracted Length	348	448	548	648	748	848	948	1048	1148	1248	1348	1448	1548
L3/电缸缸体长度 Electric Cylinder Length	295	395	495	595	695	795	895	995	1095	1195	1295	1395	1495
KG/重量 Weights													

RKD75-ZFX2-折返-后法兰式/RKD75-ZFX2-Foldback-Rear Flange Type

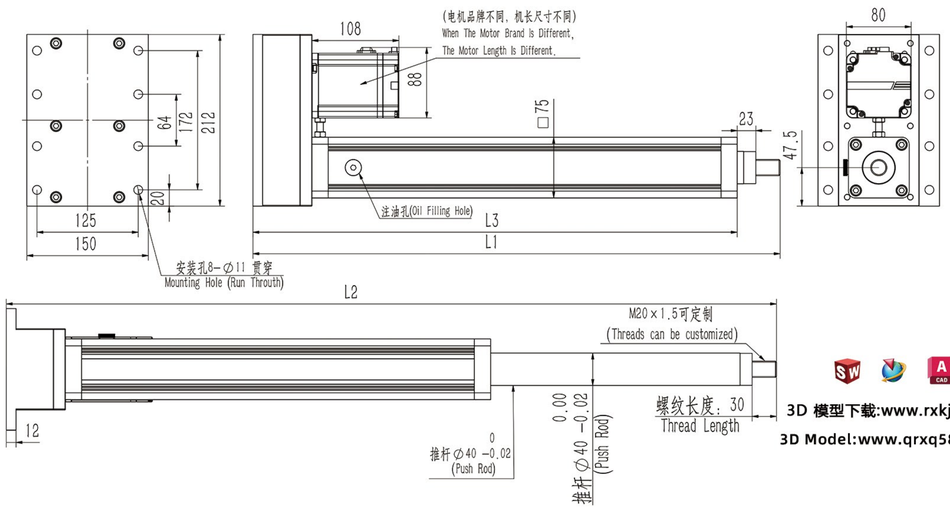

3D 模型下载:www.rxkj58.com(中国)

3D Model:www.qrxq5858.com(其他国家)

单位 Unit:mm

有效行程/Stroke	0	100	200	300	400	500	600	700	800	900	1000	1100	1200
L1/电缸完全缩回总长 Electric Cylinder Fully Retracted Length	351	541	551	651	751	851	951	1051	1151	1251	1351	1451	1551
L3/电缸缸体长度 Electric Cylinder Length	298	398	498	598	698	798	898	998	1098	1198	1298	1398	1498
KG/重量 Weights													

RKD75-ZFX3-折返-前法兰式/RKD75-ZFX3-Foldback-Front Flange Type

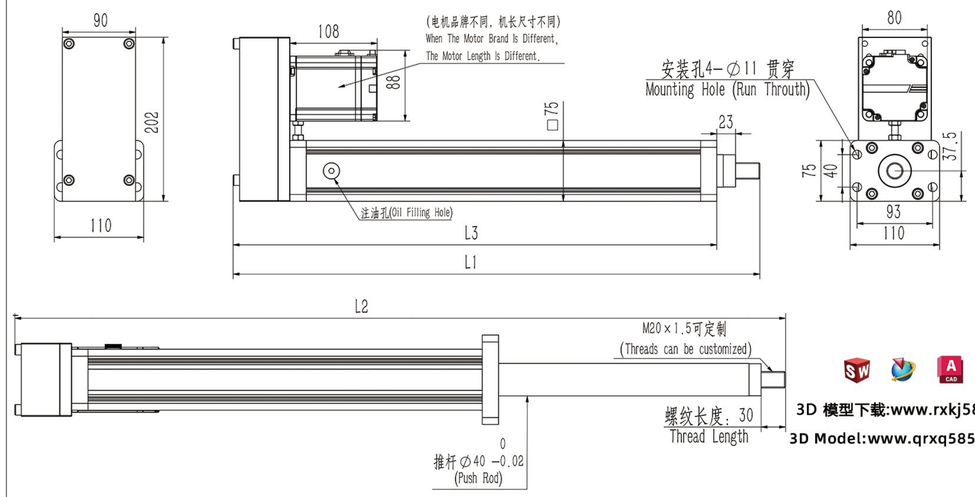

3D 模型下载:www.rxkj58.com(中国)

3D Model:www.qrxq5858.com(其他国家)

单位 Unit:mm

有效行程/Stroke	0	100	200	300	400	500	600	700	800	900	1000	1100	1200
L1/电缸完全缩回总长 Electric Cylinder Fully Retracted Length	348	448	548	648	748	848	948	1048	1148	1248	1348	1448	1548
L3/电缸缸体长度 Electric Cylinder Length	295	395	495	595	695	795	895	995	1095	1195	1295	1395	1495
KG/重量 Weights													

RKD75-ZFX4-折返-内丝鱼眼接头/RKD65-ZFX4-Foldback-Front Flange Type

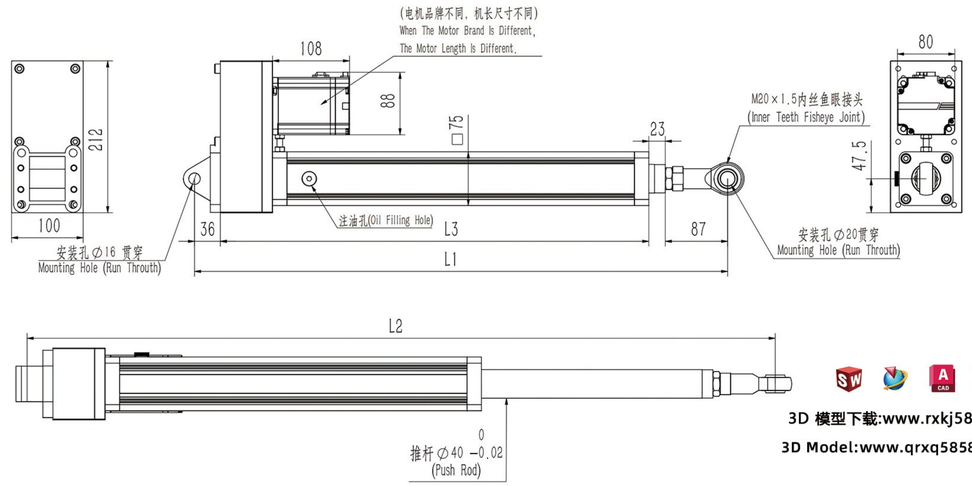

3D 模型下载:www.rxkj58.com(中国)

3D Model:www.qrxq5858.com(其他国家)

单位 Unit:mm

有效行程/Stroke	0	100	200	300	400	500	600	700	800	900	1000	1100	1200
L1/电缸完全缩回总长 Electric Cylinder Fully Retracted Length	444	544	644	744	844	944	1044	1144	1244	1344	1444	1544	1644
L3/电缸缸体长度 Electric Cylinder Length	298	398	498	598	698	798	898	998	1098	1198	1298	1398	1498
KG/重量 Weights													

RKD75系列伺服电缸

RKD75Series Servo Cylinders

RKD75-ZFX5-折返-双导柱/RKD75-ZFX5-Foldback-Double Guide Column

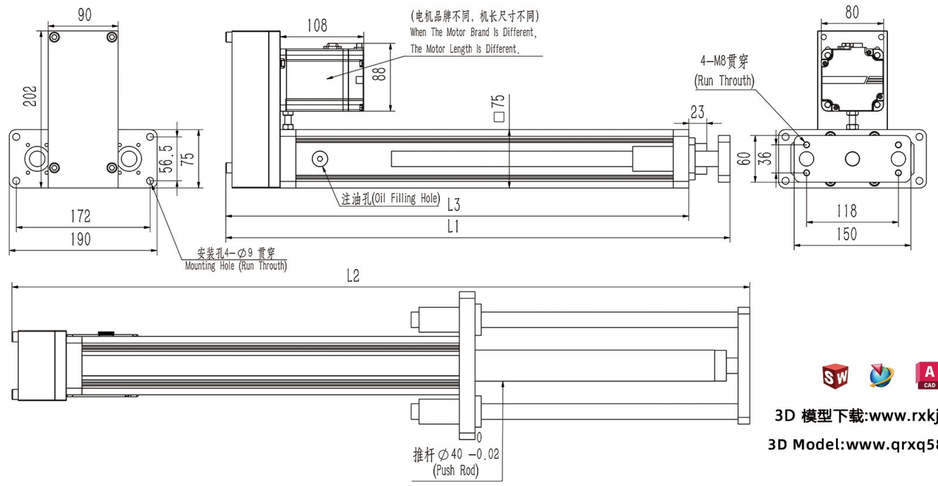

3D 模型下载:www.rxkj58.com(中国)

3D Model:www.qrxq5858.com(其他国家)

单位 Unit:mm

有效行程/Stroke	0	100	200	300	400	500	600	700	800	900	1000	1100	1200
L1/电缸完全缩回总长 Electric Cylinder Fully Retracted Length	348	448	548	648	748	848	948	1048	1148	1248	1348	1448	1548
L3/电缸缸体长度 Electric Cylinder Length	295	395	495	595	695	795	895	995	1095	1195	1295	1395	1495
KG/重量 Weights													

RKD75-ZLX1-直连-底板式/RKD75-ZLX1-Direct Connection-Bottom Plate Type

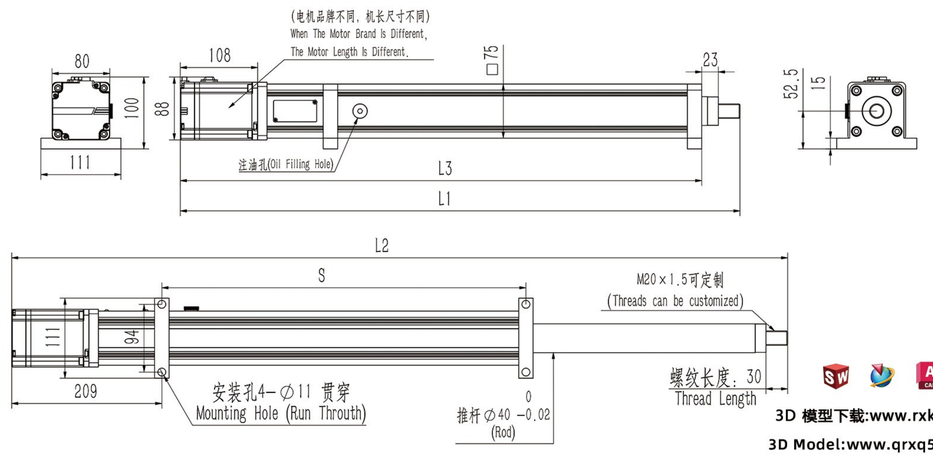

3D 模型下载:www.rxkj58.com(中国)

3D Model:www.qrxq5858.com(其他国家)

单位 Unit:mm

有效行程/Stroke	0	100	200	300	400	500	600	700	800	900	1000	1100	1200
L1/电缸完全缩回总长 Electric Cylinder Fully Retracted Length	477	577	677	777	877	977	1077	1177	1277	1377	1477	1577	1677
L3/电缸缸体长度 Electric Cylinder Length	424	524	624	724	824	924	1024	1124	1224	1324	1424	1524	1624
KG/重量 Weights													

RKD75-ZFX5-折返-四导柱/RKD75-ZFX5-Foldback-Double Guide Column

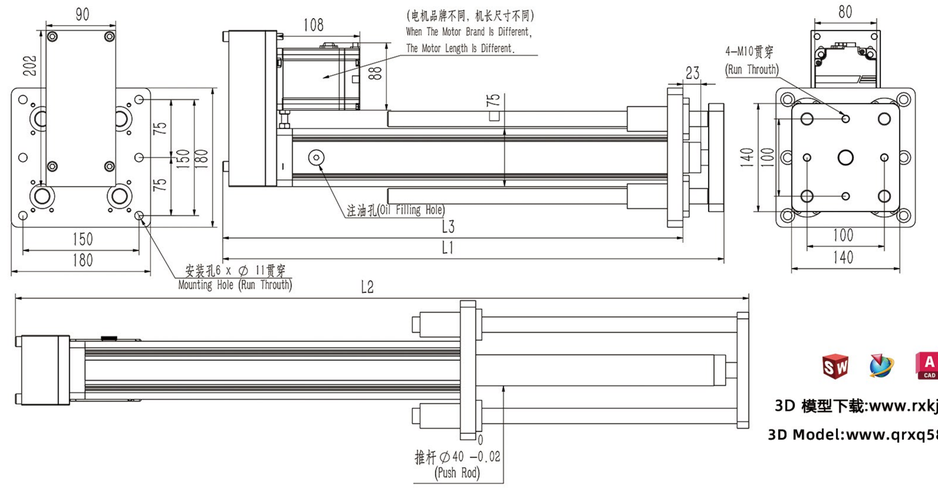

3D 模型下载:www.rxkj58.com(中国)

3D Model:www.qrxq5858.com(其他国家)

单位 Unit:mm

有效行程/Stroke	0	100	200	300	400	500	600	700	800	900	1000	1100	1200
L1/电缸完全缩回总长 Electric Cylinder Fully Retracted Length	348	448	548	648	748	848	948	1048	1148	1248	1348	1448	1548
L3/电缸缸体长度 Electric Cylinder Length	295	395	495	595	695	795	895	995	1095	1195	1295	1395	1495
KG/重量 Weights													

RKD75-ZLX2-直连-前法兰式/RKD75-ZLX2-Direct Connection-Front Flange Type

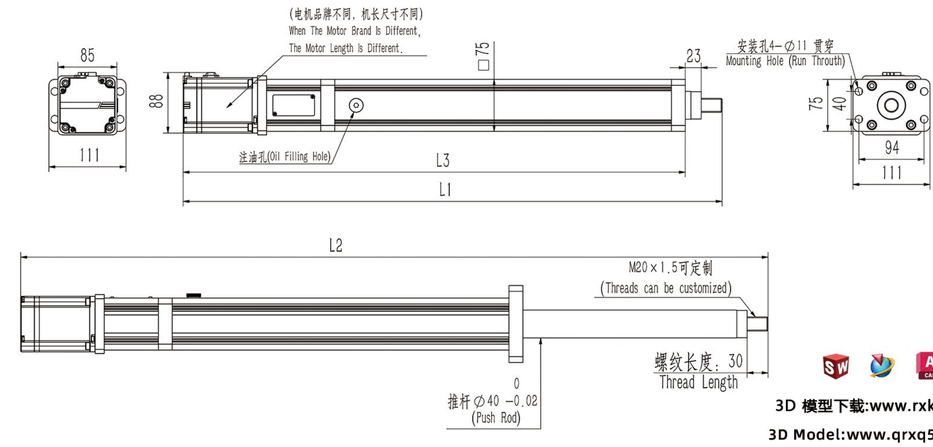

3D 模型下载:www.rxkj58.com(中国)

3D Model:www.qrxq5858.com(其他国家)

单位 Unit:mm

有效行程/Stroke	0	100	200	300	400	500	600	700	800	900	1000	1100	1200
L1/电缸完全缩回总长 Electric Cylinder Fully Retracted Length	477	577	677	777	877	977	1077	1177	1277	1377	1477	1577	1677
L3/电缸缸体长度 Electric Cylinder Length	424	524	624	724	824	924	1024	1124	1224	1324	1424	1524	1624
KG/重量 Weights													

RKD95系列伺服电缸

RKD95 Series Servo Cylinders



RKD95

精密滚珠丝杆
Precision ball screw

精密行星加速器
TBI Precision Screws

NSK轴承
TBI Precision Screws

进口同步带
TBI Precision Screws

免费提供3D模型

最大行程 Maximum Stroke	1500mm
允许最大推力 Maximum stroke	≤3000kg
最大速度 Maximum Stroke	250mm/s

型号表达方式/Model expression

RKD95 — ZFX1 — L5 — G1 — S100 — B1 — D1000 — N2

本体型号 Model

导程 Ball Screw lead

L5	5mm
L10	10mm

行程 Stroke

S：50-1200mm

电机功率 Motor Power

D1000	1KW
D1500	1.5KW
D2000	2KW
D3000	3KW

安装方式 Installation Mode

ZFX1	折返底板式 /Fold-back base plate type
ZFX2	折返后法兰式 /Folding back flange type
ZFX3	折返前法兰式 /Foldback Front Flange Type
ZFX4	折返尾部销孔式/Foldback Tail Pin Hole Type
ZFX5	折返 导柱式 /Folding back column type
ZLX1	直连 底板式 /Direct Connect Base Plate
ZLX2	直连 前法兰式 /Direct Connect Front Flange

减速比 Reduction Ratio

G1:	1:1
G3:	1:3
G5:	1:5
G7:	1:7
G10:	1:10

主轴安装方式 Main Axis Installation Mode

B1	螺栓外丝
B2	螺栓内丝
B3	内丝鱼眼接头
B4	外丝鱼眼接头
B5	Y型接头
B6	双导柱
B7	四导柱

传感器 Sensor

N0	0根
N1	1根
N2	2根
N3	3根

推杆连接安装方式/Push rod connection installation mode

RKD95主轴安装方式B1-螺栓外丝

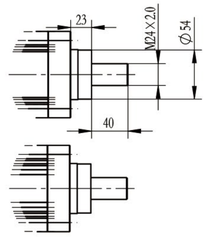

RKD95主轴安装方式B2-螺栓内丝

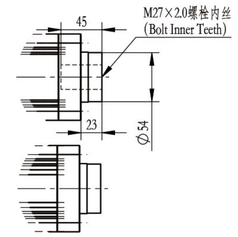

RKD95主轴安装方式B3-内丝鱼眼接头

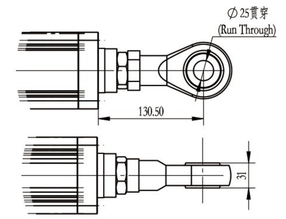

RKD95主轴安装方式B4-外丝鱼眼接头

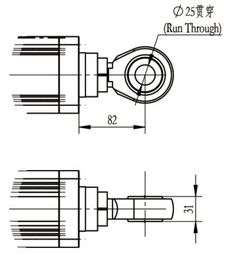

RKD95主轴安装方式B5-Y型接头

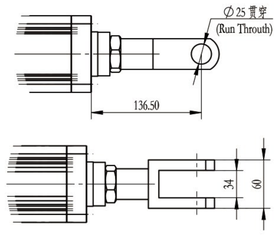

RKD95主轴安装方式B6-I型接头

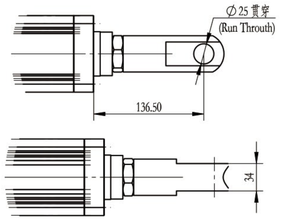

AG-39系列磁性限位开关/AG-39 Series magnetic limit switches

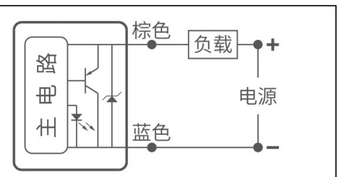

开关逻辑	电子式;常开型
开关型式	两线式无接点型
电压范围	10~30V DC
开关电流	1~50 MA

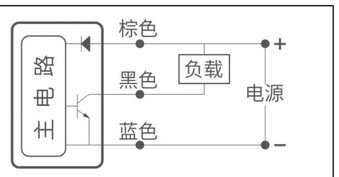

开关逻辑	电子式;常开型
开关型式	无接点NPN型
电压范围	5~30V DC
开关电流	0~200 MA

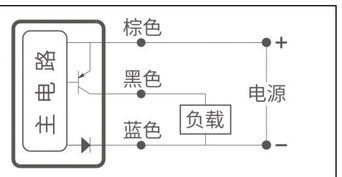

开关逻辑	电子式;常开型
开关型式	无接点NPN型
电压范围	5~30V DC
开关电流	0~200 MA

驱动扭矩和功率选型表/Drive torque and power selection table

RKD95系列伺服电动缸

功率	丝杆导程	行星减速比	伺服额定扭矩	伺服额定转速	电缸伸缩速度	电缸额定推力	最大允许推力
	MM		N.M	R/MIN	MM/S	KN	KG
1KW	5	1	4.77	3000	250	5.09	3000KG
		3			83	15.2	
		5			50	25.4	
	10	1			500	2.5	
		3			166	7.6	
		5			100	13	
		7			71	17.5	
		10			50	25	
1.5KW	5	1	7.15	2000	166	7.54	3000KG
		3			55	22.6	
	10	1			333	3.8	
		3			111	11	
		5			66	18.8	
		7			47	26.3	
		10			33	38	
2KW	5	1	9.55	2000	166	10	3000KG
		3			55	30	
	10	1			333	5	
		3			111	15	
		5			66	25	
		7			47	35	
3KW	5	1	14	3000	166	14	3000KG
		3			55	42	
	10	1			333	7	
		3			111	21	
		5			66	35	

RKD95系列伺服电缸

RKD95Series Servo Cylinders

RKD95-ZFX1-折返-底板式/RKD95-ZFX1-Foldback-Bottom Plate Type

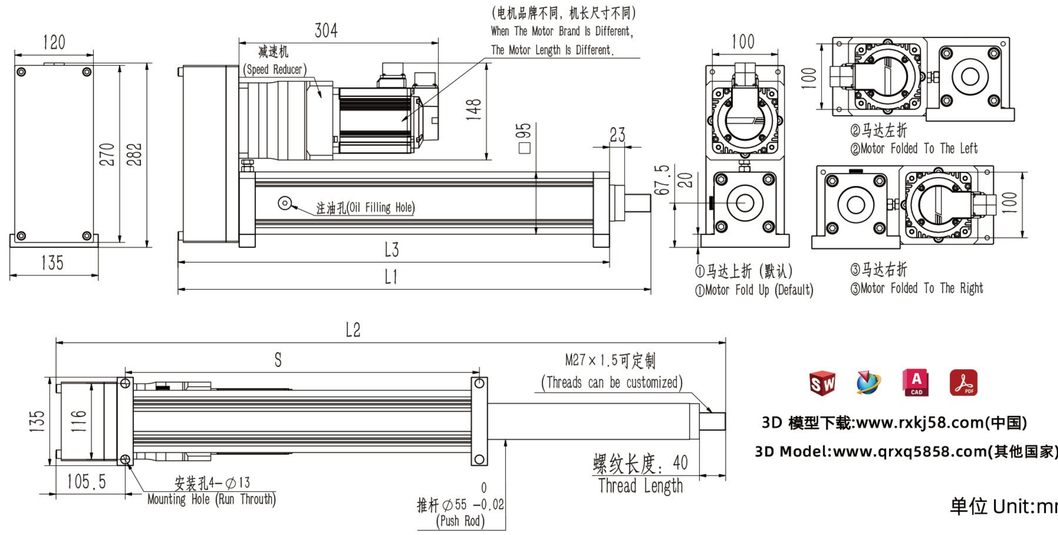

3D 模型下载:www.rxkj58.com(中国)

3D Model:www.qrxq5858.com(其他国家)

单位 Unit:mm

有效行程/Stroke	0	100	200	300	400	500	600	700	800	900	1000	1100	1200	1300	1400	1500
L1/电缸完全缩回总长 Electric Cylinder Fully Retracted Length	421	521	621	721	821	921	1021	1121	1221	1321	1421	1521	1621	1721	1821	1921
L3/电缸缸体长度 Electric Cylinder Length	358	458	558	658	758	858	958	1058	1158	1258	1358	1458	1558	1658	1758	1858
KG/重量 Weights																

RKD95-ZFX2-折返-后法兰式/RKD95-ZFX2-Foldback-Rear Flange Type

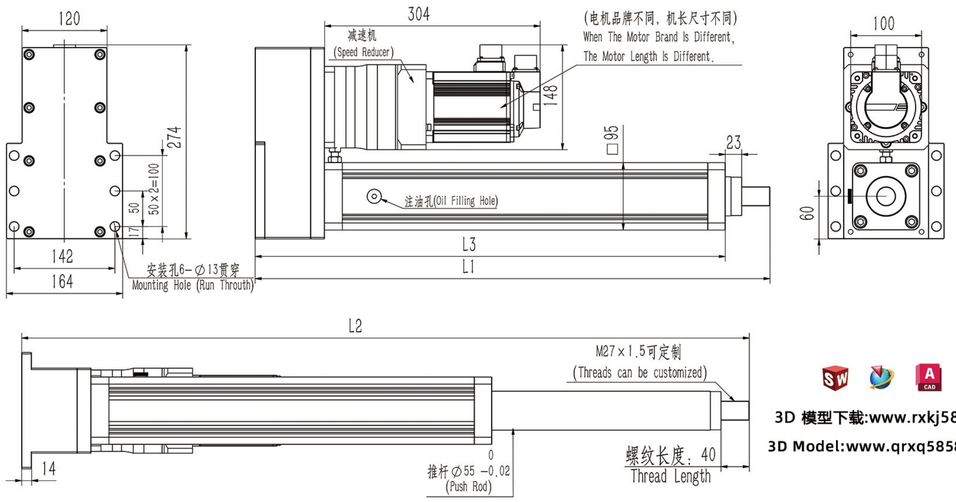

3D 模型下载:www.rxkj58.com(中国)

3D Model:www.qrxq5858.com(其他国家)

单位 Unit:mm

有效行程/Stroke	0	100	200	300	400	500	600	700	800	900	1000	1100	1200	1300	1400	1500
L1/电缸完全缩回总长 Electric Cylinder Fully Retracted Length	426	526	626	726	826	926	1026	1126	1226	1326	1426	1526	1626	1726	1826	1926
L3/电缸缸体长度 Electric Cylinder Length	363	463	563	663	763	863	963	1063	1163	1263	1363	1463	1563	1663	1763	1863
KG/重量 Weights																

RKD95-ZFX3-折返-前法兰式/RKD95-ZFX3-Foldback-Front Flange Type

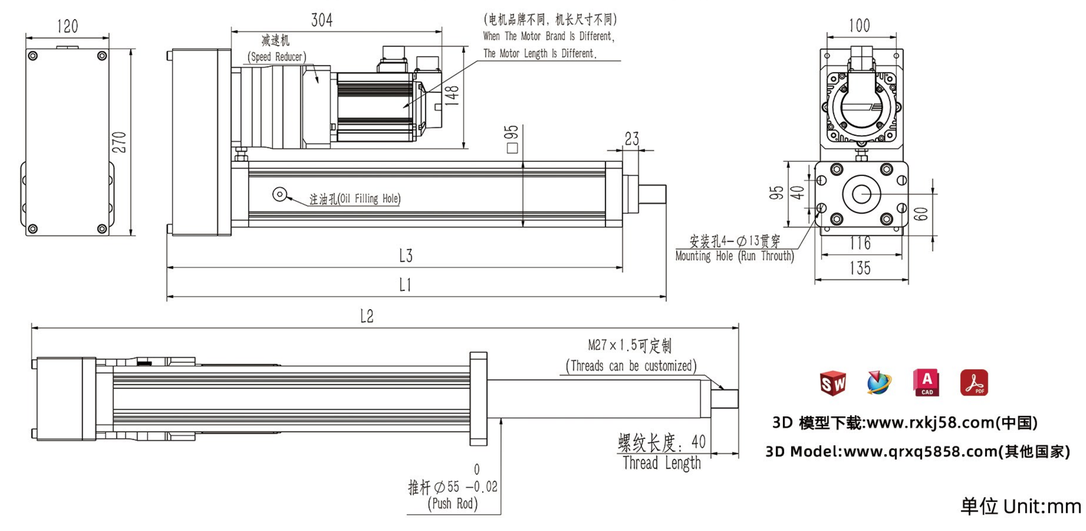

3D 模型下载:www.rxkj58.com(中国)

3D Model:www.qrxq5858.com(其他国家)

单位 Unit:mm

有效行程/Stroke	0	100	200	300	400	500	600	700	800	900	1000	1100	1200	1300	1400	1500
L1/电缸完全缩回总长 Electric Cylinder Fully Retracted Length	421	521	621	721	821	921	1021	1121	1221	1321	1421	1521	1621	1721	1821	1921
L3/电缸缸体长度 Electric Cylinder Length	358	458	558	658	758	858	958	1058	1158	1258	1358	1458	1558	1658	1758	1858
KG/重量 Weights																

RKD95-ZFX4-折返-内丝鱼眼接头/RKD95-ZFX4-Foldback-Front Flange Type

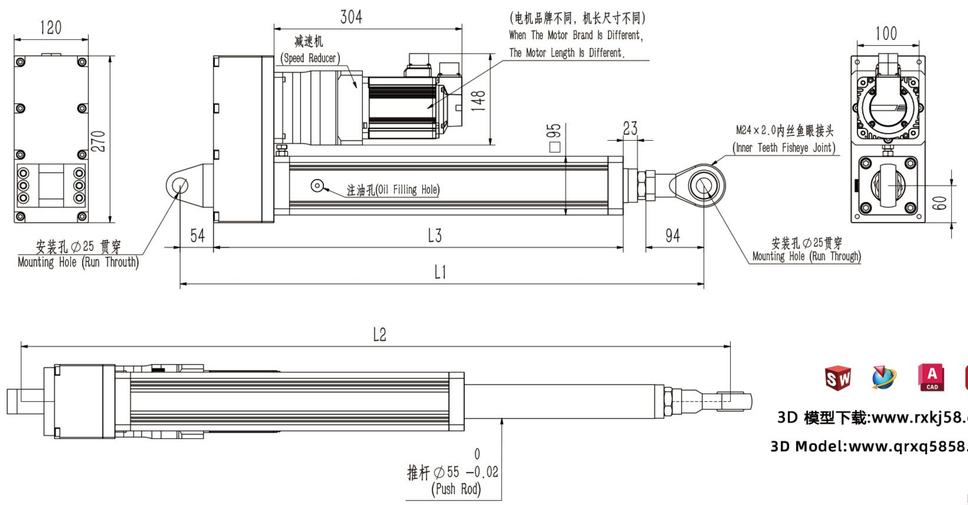

3D 模型下载:www.rxkj58.com(中国)

3D Model:www.qrxq5858.com(其他国家)

单位 Unit:mm

有效行程/Stroke	0	100	200	300	400	500	600	700	800	900	1000	1100	1200	1300	1400	1500
L1/电缸完全缩回总长 Electric Cylinder Fully Retracted Length	547.5	647.5	747.5	847.5	947.5	1047.5	1147.5	1247.5	1347.5	1447.5	1547.5	1647.5	1747.5	1847.5	1947.5	2047.5
L3/电缸缸体长度 Electric Cylinder Length	363	463	563	663	763	863	963	1063	1163	1263	1363	1463	1563	1663	1763	1863
KG/重量 Weights																

RKD95-ZFX5-折返-双导柱/RKD95-ZFX5-Foldback-Double Guide Column

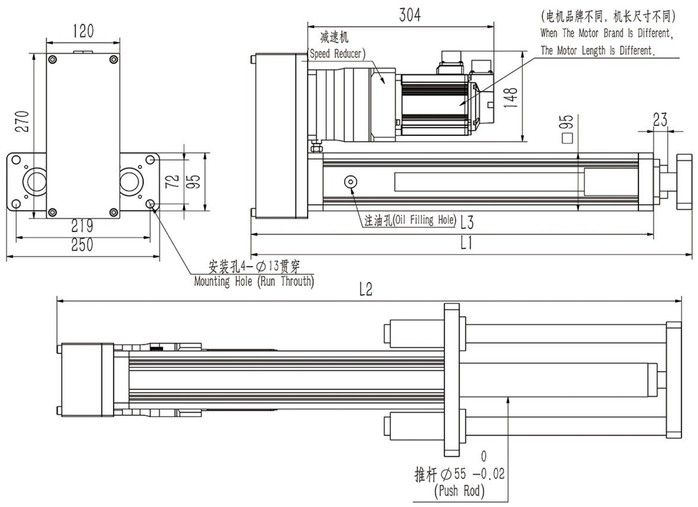

3D 模型下载:www.rxkj58.com(中国)

3D Model:www.qrxq5858.com(其他国家)

单位 Unit:mm

有效行程/Stroke	0	100	200	300	400	500	600	700	800	900	1000	1100	1200	1300	1400	1500
L1/电缸完全缩回总长 Electric Cylinder Fully Retracted Length	421	521	621	721	821	921	1021	1121	1221	1321	1421	1521	1621	1721	1821	1921
L3/电缸缸体长度 Electric Cylinder Length	358	458	558	658	758	858	958	1058	1158	1258	1358	1458	1558	1658	1758	1858
KG/重量 Weights																

RKD95-ZFX5-折返-四导柱/RKD95-ZFX5-Foldback-Double Guide Column

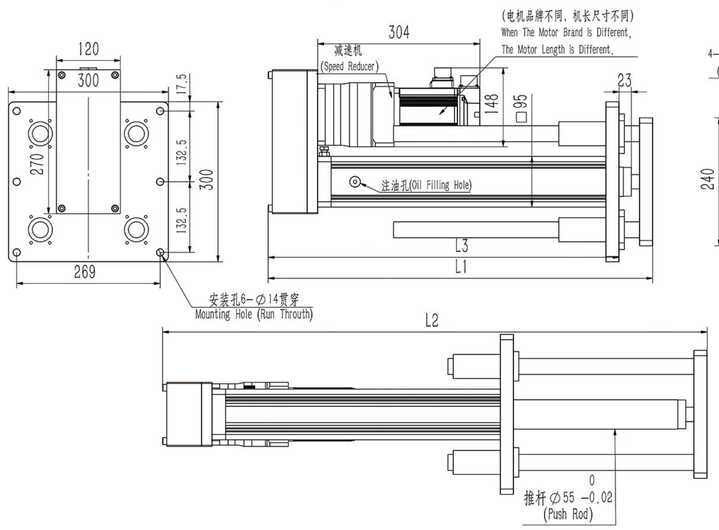

3D 模型下载:www.rxkj58.com(中国)

3D Model:www.qrxq5858.com(其他国家)

单位 Unit:mm

有效行程/Stroke	0	100	200	300	400	500	600	700	800	900	1000	1100	1200	1300	1400	1500
L1/电缸完全缩回总长 Electric Cylinder Fully Retracted Length	421	521	621	721	821	921	1021	1121	1221	1321	1421	1521	1621	1721	1821	1921
L3/电缸缸体长度 Electric Cylinder Length	358	458	558	658	758	858	958	1058	1158	1258	1358	1458	1558	1658	1758	1858
KG/重量 Weights																

RKD95-ZLX1-直连-底板式/RKD95-ZLX1-Direct Connection-Bottom Plate Type

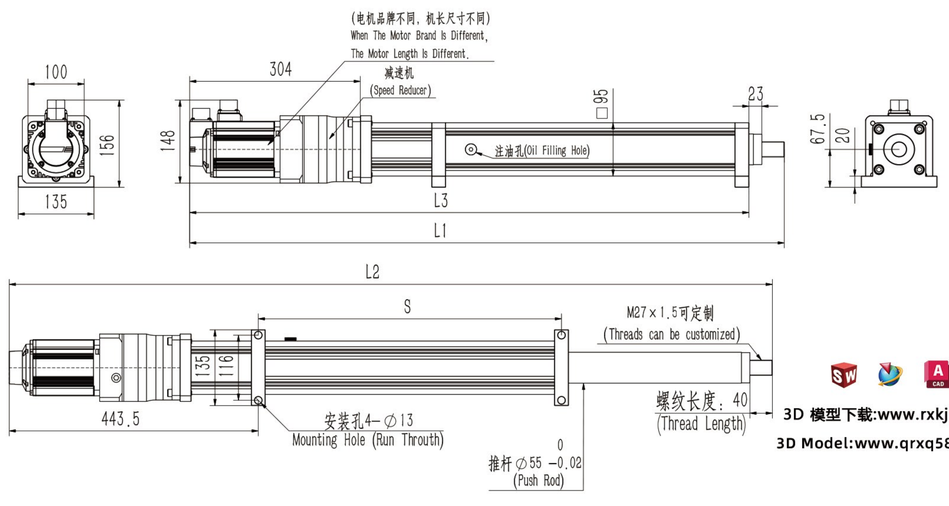

3D 模型下载:www.rxkj58.com(中国)

3D Model:www.qrxq5858.com(其他国家)

单位 Unit:mm

有效行程/Stroke	0	100	200	300	400	500	600	700	800	900	1000	1100	1200	1300	1400	1500
L1/电缸完全缩回总长 Electric Cylinder Fully Retracted Length	759	859	959	1059	1159	1259	1359	1459	1559	1659	1759	1859	1959	2059	2159	2259
L3/电缸缸体长度 Electric Cylinder Length	696	796	896	996	1096	1196	1296	1396	1496	1596	1696	1796	1896	1996	2096	2196
KG/重量 Weights																

RKD95-ZLX2-直连-前法兰式/RKD95-ZLX2-Direct Connection-Front Flange Type

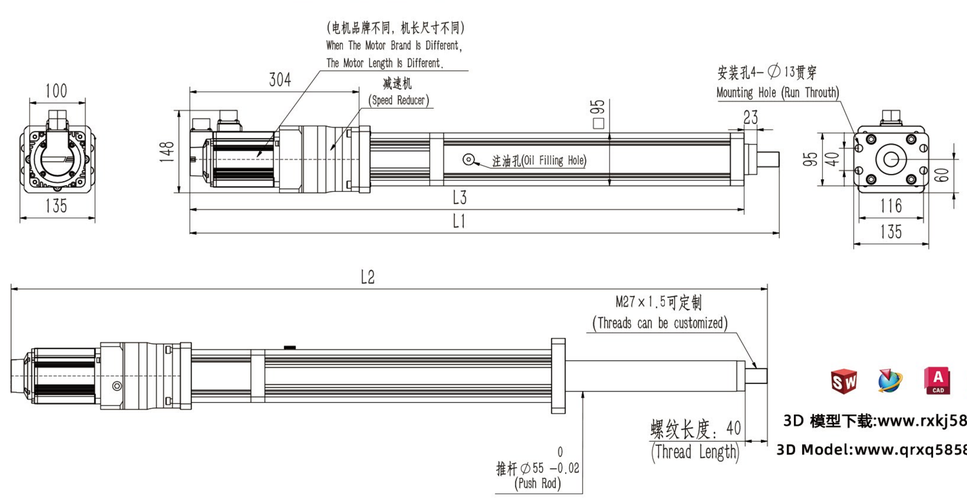

3D 模型下载:www.rxkj58.com(中国)

3D Model:www.qrxq5858.com(其他国家)

单位 Unit:mm

有效行程/Stroke	0	100	200	300	400	500	600	700	800	900	1000	1100	1200	1300	1400	1500
L1/电缸完全缩回总长 Electric Cylinder Fully Retracted Length	759	859	959	1059	1159	1259	1359	1459	1559	1659	1759	1859	1959	2059	2159	2259
L3/电缸缸体长度 Electric Cylinder Length	696	796	896	996	1096	1196	1296	1396	1496	1596	1696	1796	1896	1996	2096	2196
KG/重量 Weights																

RKD110系列伺服电缸

RKD110 Series Servo Cylinders

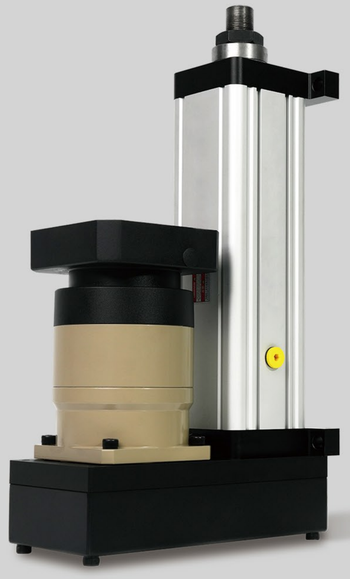

RKD110

精密滚珠丝杆
Precision ball screw

精密行星加速器
TBI Precision Screws

NSK轴承
TBI Precision Screws

进口同步带
TBI Precision Screws

免费提供3D模型

最大行程 Maximum Stroke	1800mm
允许最大推力 Maximum stroke	⩽4000kg
最大速度 Maximum Stroke	250mm/s

型号表达方式/Model expression

RKD110 — ZFX1 — L5 — G1 — S100 — B1 — D1000 — N2

本体型号 Model

导程 Ball Screw lead

L5	5mm
L10	10mm

行程 Stroke

S：50-1800mm

电机功率 Motor Power

D1000	1KW
D1500	1.5KW
D2000	2KW
D3000	3KW

安装方式 Installation Mode

ZFX1	折返底板式 /Fold-back base plate type
ZFX2	折返后法兰式 /Folding back flange type
ZFX3	折返前法兰式 /Foldback Front Flange Type
ZFX4	折返尾部销孔式/Foldback Tail Pin Hole Type
ZFX5	折返 导柱式 /Folding back column type
ZLX1	直连 底板式 /Direct Connect Base Plate
ZLX2	直连 前法兰式 /Direct Connect Front Flange

减速比 Reduction Ratio

G1:	1:1
G3:	1:3
G5:	1:5
G7:	1:7
G10:	1:10

主轴安装方式 Main Axis Installation Mode

B1	螺栓外丝
B2	螺栓内丝
B3	内丝鱼眼接头
B4	外丝鱼眼接头
B5	Y型接头
B6	双导柱
B7	四导柱

传感器 Sensor

N0	0根
N1	1根
N2	2根
N3	3根

推杆连接安装方式/Push rod connection installation mode

RKD110主轴安装方式B1-螺栓外丝

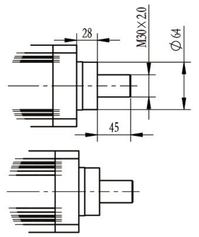

RKD110主轴安装方式B2-螺栓内丝

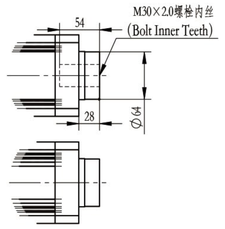

RKD110主轴安装方式B3-内丝鱼眼接头

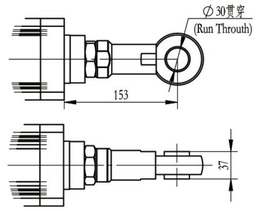

RKD110主轴安装方式B4-外丝鱼眼接头

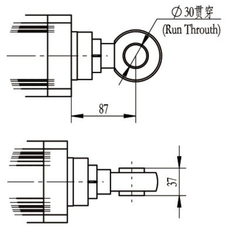

RKD110主轴安装方式B5-Y型接头

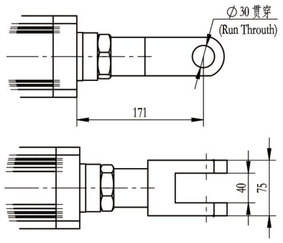

RKD110主轴安装方式B6-I型接头

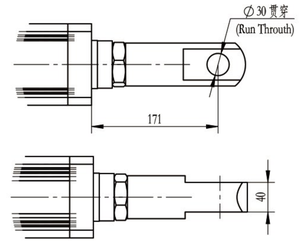

AG-39系列磁性限位开关/AG-39 Series magnetic limit switches

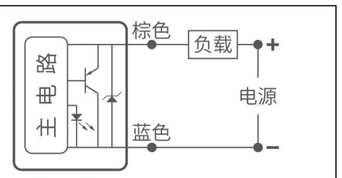

开关逻辑	电子式;常开型
开关型式	两线式无接点型
电压范围	10~30V DC
开关电流	1~50 MA

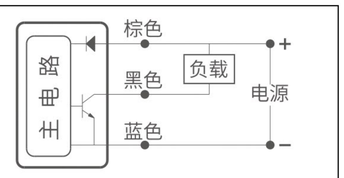

开关逻辑	电子式;常开型
开关型式	无接点NPN型
电压范围	5~30V DC
开关电流	0~200 MA

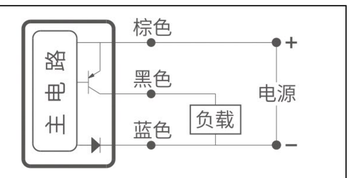

开关逻辑	电子式;常开型
开关型式	无接点NPN型
电压范围	5~30V DC
开关电流	0~200 MA

驱动扭矩和功率选型表/Drive torque and power selection table

RKD95系列伺服电动缸

功率	丝杆导程	行星减速比	伺服额定扭矩	伺服额定转速	电缸伸缩速度	电缸额定推力	最大允许推力
	MM		N.M	R/MIN	MM/S	KN	KG
1KW	5	1	4.77	3000	250	5	4000KG
	10	1			500	2.5	
		3			166	7.6	
		5			100	13	
		7			71	18	
		10			50	25	
1.5KW	5	1	7.15	2000	166	7.6	4000KG
	10	1			333	3.8	
		3			111	11	
		5			66	19	
		7			47	26	
		10			33	38	
2KW	5	1	9.55	2000	166	10	4000KG
	10	1			333	5	
		3			111	15	
		5			66	25	
		7			47	35	
		10			33	50	
3KW	5	1	14	2000	166	14	4000KG
	10	1			333	7	
		3			111	21	
		5			66	35	
		7			47	49	

RKD110系列伺服电缸

RKD110Series Servo Cylinders

RKD110-ZFX1-折返-底板式/RKD110-ZFX1-Foldback-Bottom Plate Type

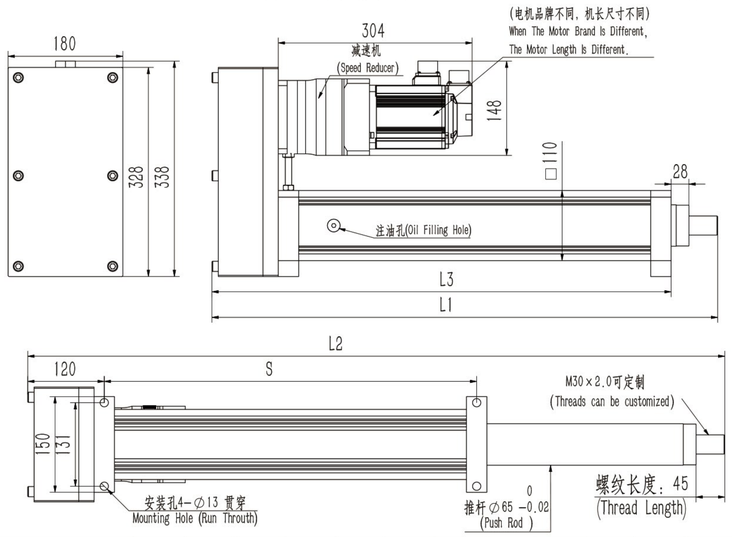

3D 模型下载:www.rxkj58.com(中国)

3D Model:www.qrxq5858.com(其他国家)

单位 Unit:mm

有效行程/Stroke	0	100	200	300	400	500	600	700	800	900	1000	1100	1200	1300	1400	1500	1600	1700	1800
L1/电缸完全缩回总长 Electric Cylinder Fully Retracted Length	493	593	693	793	893	993	1093	1193	1293	1393	1493	1593	1693	1793	1893	1993	2093	2193	2293
L3/电缸缸体长度 Electric Cylinder Length	420	520	620	720	820	920	1020	1120	1220	1320	1420	1520	1620	1720	1820	1920	2020	2120	2220
KG/重量 Weights																			

RKD110-ZFX2-折返-后法兰式/RKD110-ZFX2-Foldback-Rear Flange Type

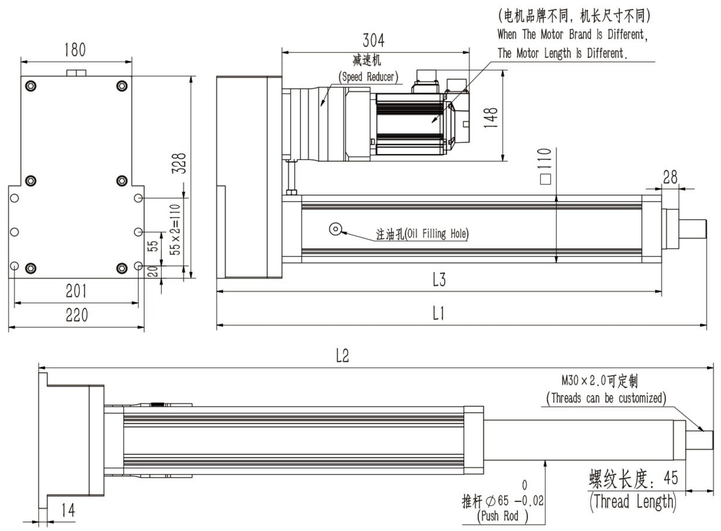

3D 模型下载:www.rxkj58.com(中国)

3D Model:www.qrxq5858.com(其他国家)

单位 Unit:mm

有效行程/Stroke	0	100	200	300	400	500	600	700	800	900	1000	1100	1200	1300	1400	1500	1600	1700	1800
L1/电缸完全缩回总长 Electric Cylinder Fully Retracted Length	495	595	695	795	895	995	1095	1195	1295	1395	1495	1595	1695	1795	1895	1995	2095	2195	2295
L3/电缸缸体长度 Electric Cylinder Length	422	522	622	722	822	922	1022	1122	1222	1322	1422	1522	1622	1722	1822	1922	2022	2122	2222
KG/重量 Weights																			

RKD110-ZFX3-折返-前法兰式/RKD110-ZFX3-Foldback-Front Flange Type

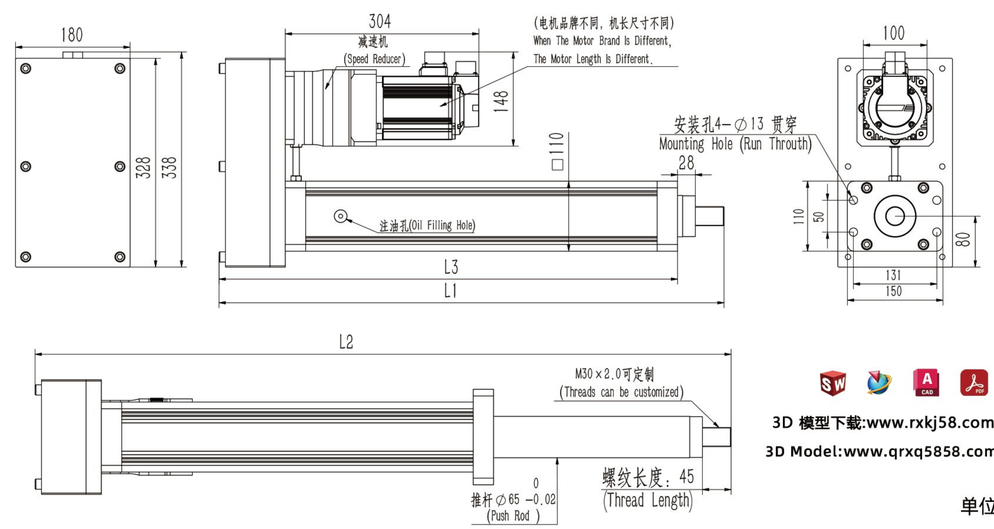

3D 模型下载:www.rxkj58.com(中国)

3D Model:www.qrxq5858.com(其他国家)

单位 Unit:mm

有效行程/Stroke	0	100	200	300	400	500	600	700	800	900	1000	1100	1200	1300	1400	1500	1600	1700	1800
L1/电缸完全缩回总长 Electric Cylinder Fully Retracted Length	493	593	693	793	893	993	1093	1193	1293	1393	1493	1593	1693	1793	1893	1993	2093	2193	2293
L3/电缸缸体长度 Electric Cylinder Length	420	520	620	720	820	920	1020	1120	1220	1320	1420	1520	1620	1720	1820	1920	2020	2120	2220
KG/重量 Weights																			

RKD110-ZFX4-折返-内丝鱼眼接头/RKD110-ZFX4-Foldback-Front Flange Type

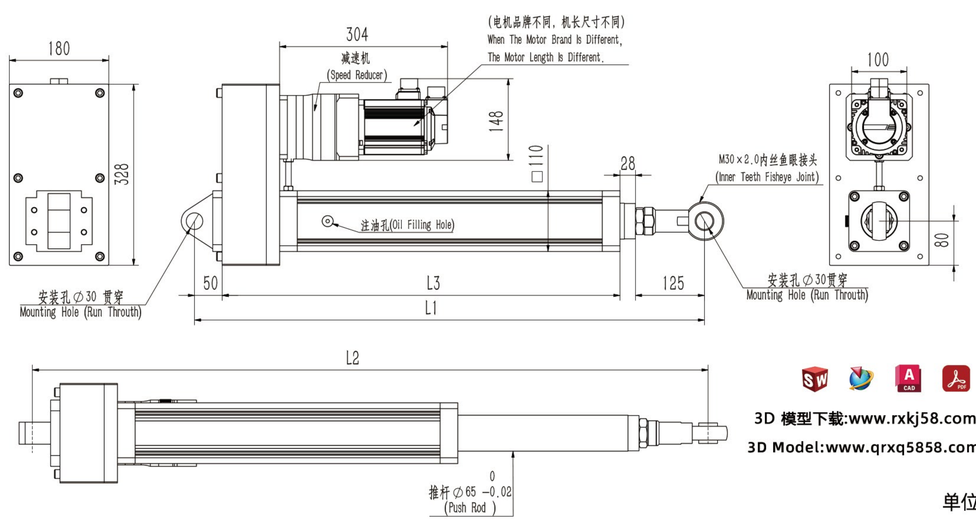

3D 模型下载:www.rxkj58.com(中国)

3D Model:www.qrxq5858.com(其他国家)

单位 Unit:mm

有效行程/Stroke	0	100	200	300	400	500	600	700	800	900	1000	1100	1200	1300	1400	1500	1600	1700	1800
L1/电缸完全缩回总长 Electric Cylinder Fully Retracted Length	623	723	823	923	1023	1123	1223	1323	1423	1523	1623	1723	1823	1923	2023	2123	2223	2323	2423
L3/电缸缸体长度 Electric Cylinder Length	420	520	620	720	820	920	1020	1120	1220	1320	1420	1520	1620	1720	1820	1920	2020	2120	2220
KG/重量 Weights																			

RKD110系列伺服电缸

RKD110Series Servo Cylinders

RKD110-ZFX5-折返-双导柱/RKD110-ZFX5-Foldback-Double Guide Column

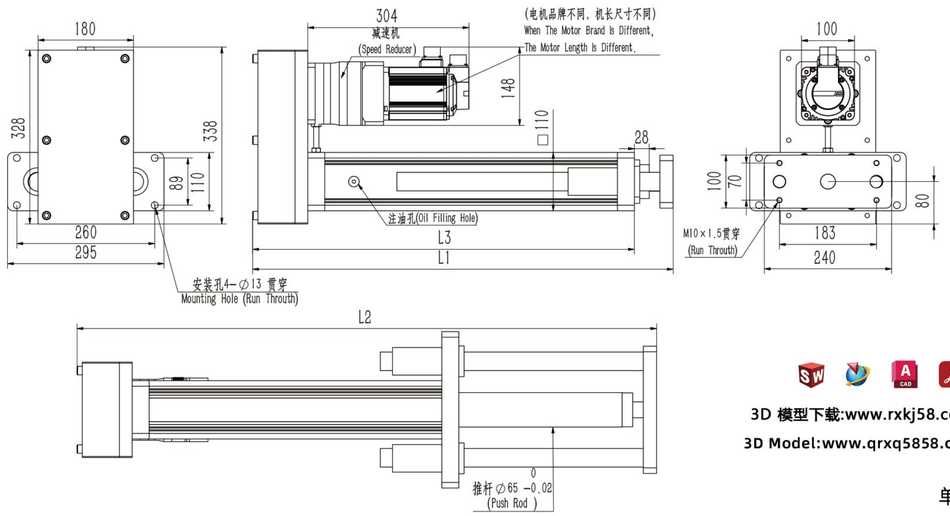

3D 模型下载:www.rxkj58.com(中国)

3D Model:www.qrxq5858.com(其他国家)

单位 Unit:mm

有效行程/Stroke	0	100	200	300	400	500	600	700	800	900	1000	1100	1200	1300	1400	1500	1600	1700	1800
L1/电缸完全缩回总长 Electric Cylinder Fully Retracted Length	493	593	693	793	893	993	1093	1193	1293	1393	1493	1593	1693	1793	1893	1993	2093	2193	2293
L3/电缸缸体长度 Electric Cylinder Length	420	520	620	720	820	920	1020	1120	1220	1320	1420	1520	1620	1720	1820	1920	2020	2120	2220
KG/重量 Weights																			

RKD110-ZFX5-折返-四导柱/RKD110-ZFX5-Foldback-Double Guide Column

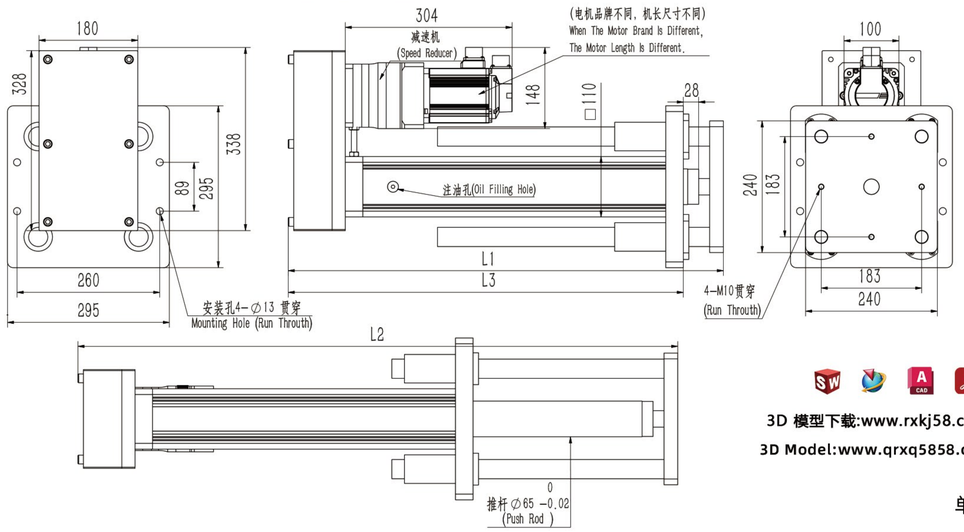

3D 模型下载:www.rxkj58.com(中国)

3D Model:www.qrxq5858.com(其他国家)

单位 Unit:mm

有效行程/Stroke	0	100	200	300	400	500	600	700	800	900	1000	1100	1200	1300	1400	1500	1600	1700	1800
L1/电缸完全缩回总长 Electric Cylinder Fully Retracted Length	493	593	693	793	893	993	1093	1193	1293	1393	1493	1593	1693	1793	1893	1993	2093	2193	2293
L3/电缸缸体长度 Electric Cylinder Length	420	520	620	720	820	920	1020	1120	1220	1320	1420	1520	1620	1720	1820	1920	2020	2120	2220
KG/重量 Weights																			

RKD110-ZLX1-直连-底板式/RKD110-ZLX1-Direct Connection-Bottom Plate Type

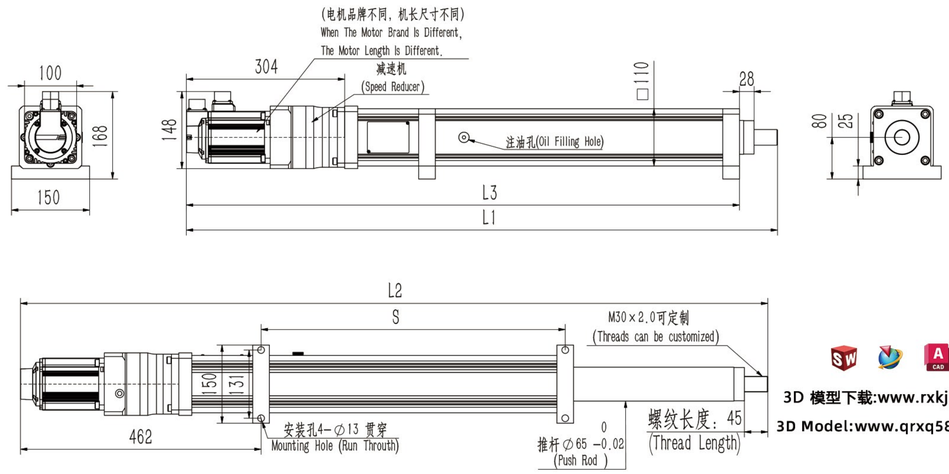

3D 模型下载:www.rxkj58.com(中国)

3D Model:www.qrxq5858.com(其他国家)

单位 Unit:mm

有效行程/Stroke	0	100	200	300	400	500	600	700	800	900	1000	1100	1200	1300	1400	1500	1600	1700	1800
L1/电缸完全缩回总长 Electric Cylinder Fully Retracted Length	835	935	1035	1135	1235	1335	1435	1535	1635	1735	1835	1935	2035	2135	2235	2335	2435	2535	2635
L3/电缸缸体长度 Electric Cylinder Length	762	862	962	1062	1162	1262	1362	1462	1562	1662	1762	1862	1962	2062	2162	2262	2362	2462	2562
KG/重量 Weights																			

RKD110-ZLX2-直连-前法兰式/RKD110-ZLX2-Direct Connection-Front Flange Type

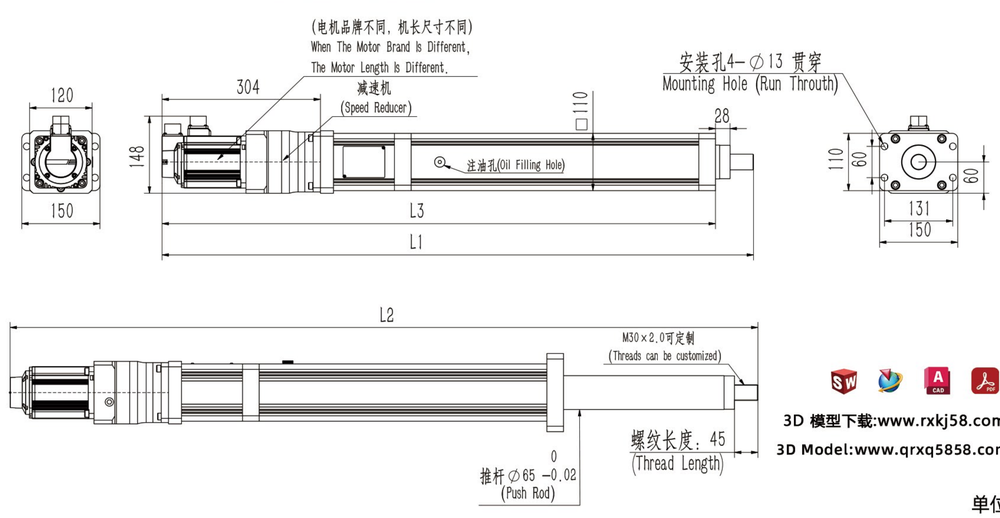

3D 模型下载:www.rxkj58.com(中国)

3D Model:www.qrxq5858.com(其他国家)

单位 Unit:mm

有效行程/Stroke	0	100	200	300	400	500	600	700	800	900	1000	1100	1200	1300	1400	1500	1600	1700	1800
L1/电缸完全缩回总长 Electric Cylinder Fully Retracted Length	835	935	1035	1135	1235	1335	1435	1535	1635	1735	1835	1935	2035	2135	2235	2335	2435	2535	2635
L3/电缸缸体长度 Electric Cylinder Length	762	862	962	1062	1162	1262	1362	1462	1562	1662	1762	1862	1962	2062	2162	2262	2362	2462	2562
KG/重量 Weights																			

RKD140系列伺服电缸

RKD140 Series Servo Cylinders

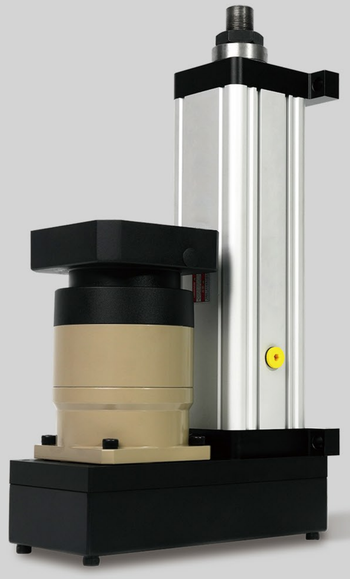

RKD140

精密滚珠丝杆
Precision ball screw

精密行星加速器
TBI Precision Screws

NSK轴承
TBI Precision Screws

进口同步带
TBI Precision Screws

免费提供3D模型

最大行程 Maximum Stroke 2000mm

允许最大推力 Maximum stroke ⩽10000kg

最大速度 Maximum Stroke 250mm/s

型号表达方式/Model expression

RKD140 — ZFX1 — L5 — G1 — S100 — B1 — D1000 — N2

本体型号 Model

安装方式 Installation Mode

ZFX1	折返底板式 /Fold-back base plate type
ZFX2	折返后法兰式 /Folding back flange type
ZFX3	折返前法兰式 /Foldback Front Flange Type
ZFX4	折返尾部销孔式/Foldback Tail Pin Hole Type
ZFX5	折返 导柱式 /Folding back column type
ZLX1	直连 底板式 /Direct Connect Base Plate
ZLX2	直连 前法兰式 /Direct Connect Front Flange

导程 Ball Screw lead

L5	5mm
L10	10mm

减速比 Reduction Ratio

G1:	1:1
G3:	1:3
G5:	1:5
G7:	1:7
G10:	1:10

行程 Stroke

S：50-2000mm

主轴安装方式 Main Axis Installation Mode

B1	螺栓外丝
B2	螺栓内丝
B3	内丝鱼眼接头
B4	外丝鱼眼接头
B5	Y型接头
B6	双导柱
B7	四导柱

电机功率 Motor Power

D3000	3KW
D4500	4.5KW
D5500	5.5KW
D7500	7.5KW

传感器 Sensor

N0	0根
N1	1根
N2	2根
N3	3根

推杆连接安装方式/Push rod connection installation mode

RKD140主轴安装方式B1-螺栓外丝

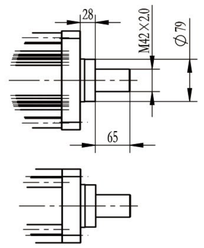

RKD140主轴安装方式B2-螺栓内丝

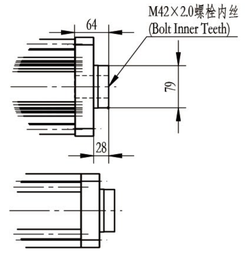

RKD140主轴安装方式B3-内丝鱼眼接头

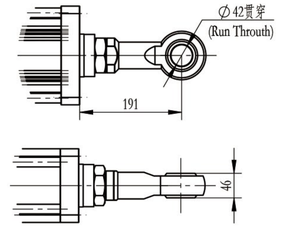

RKD140主轴安装方式B4-外丝鱼眼接头

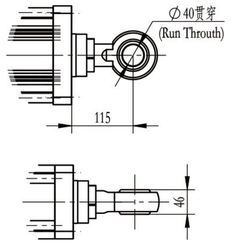

RKD140主轴安装方式B5-Y型接头

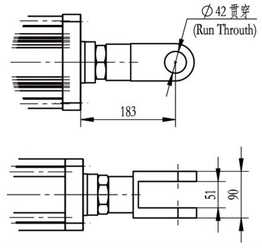

RKD140主轴安装方式B6-I型接头

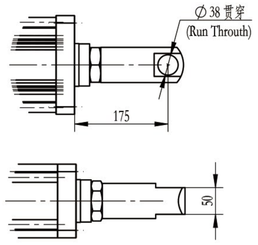

AG-39系列磁性限位开关/AG-39 Series magnetic limit switches

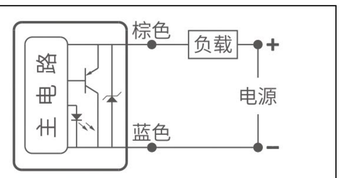

开关逻辑	电子式;常开型
开关型式	两线式无接点型
电压范围	10~30V DC
开关电流	1~50 MA

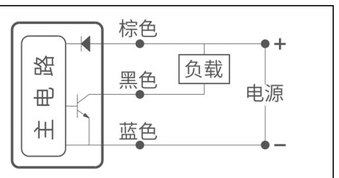

开关逻辑	电子式;常开型
开关型式	无接点NPN型
电压范围	5~30V DC
开关电流	0~200 MA

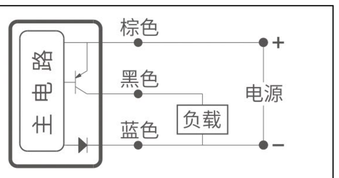

开关逻辑	电子式;常开型
开关型式	无接点NPN型
电压范围	5~30V DC
开关电流	0~200 MA

驱动扭矩和功率选型表/Drive torque and power selection table

RKD95系列伺服电动缸

功率	丝杆导程	行星减速比	伺服额定扭矩	伺服额定转速	电缸伸缩速度	电缸额定推力	最大允许推力
	MM		N.M	R/MIN	MM/S	KN	KG
3KW	5	1	14	2000	166	14	10000KG
	10	1			333	7	
		3			111	21	
		5			66	35	
		7			47	49	
		10			33	70	
4KW	5	1	19	2000	166	20	10000KG
	10	1			333	10	
		3			111	30	
		5			66	50	
		7			47	70	
		10			33	100	
5KW	5	1	23.9	2000	166	24	10000KG
	10	1			333	12	
		3			111	36	
		5			66	60	
		7			47	84	
3KW	5	1	47.8	1500	125	50	10000KG
	10	1			250	25	
		3			83	75	
		5			50	125	

RKD140-ZFX1-折返-底板式/RKD140-ZFX1-Foldback-Bottom Plate Type

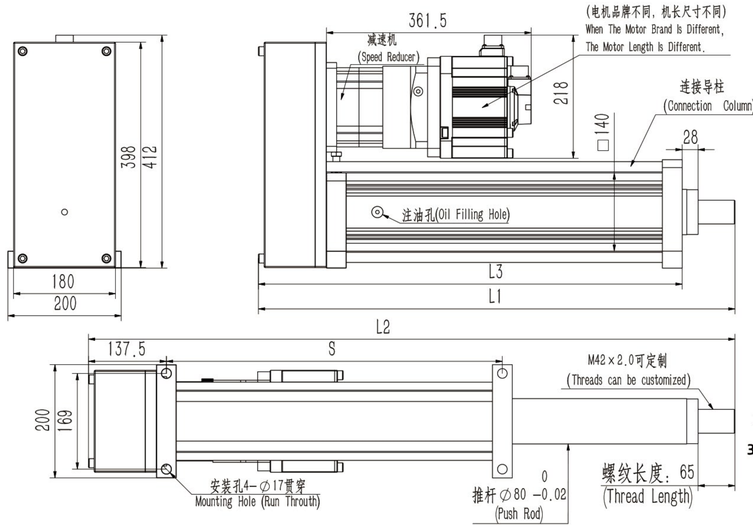

3D 模型下载:www.rxkj58.com(中国)

3D Model:www.qrxq5858.com(其他国家)

单位 Unit:mm

有效行程/Stroke	0	100	200	300	400	500	600	700	800	900	1000	1100	1200	1300	1400	1500	1600	1700	1800	1900	2000
L1/电缸完全缩回总长 Electric Cylinder Fully Retracted Length	541	641	741	841	941	1041	1141	1241	1341	1441	1541	1641	1741	1841	1941	2041	2141	2241	2341	2441	2541
L3/电缸缸体长度 Electric Cylinder Length	448	548	648	748	848	948	1048	1148	1248	1348	1448	1548	1648	1748	1848	1948	2048	2148	2248	2348	2448
KG/重量 Weights																					

RKD140-ZFX2-折返-后法兰式/RKD140-ZFX2-Foldback-Rear Flange Type

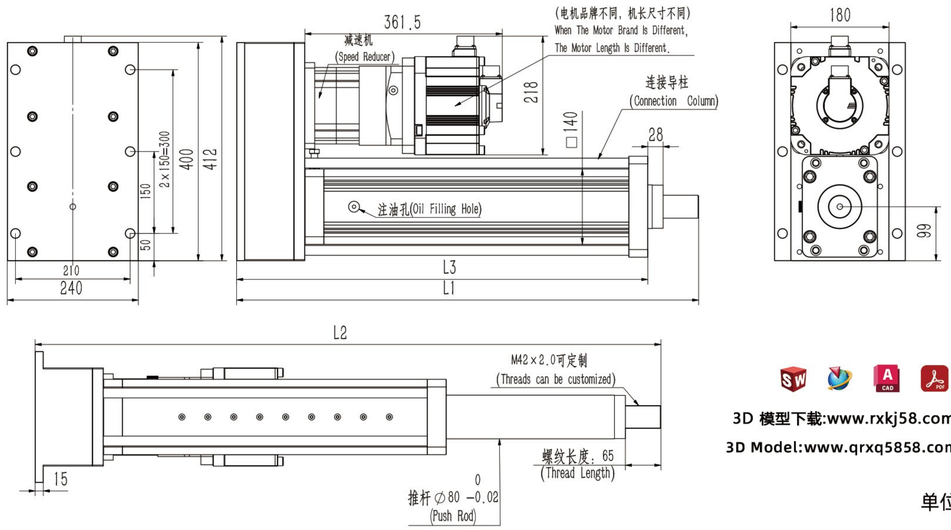

3D 模型下载:www.rxkj58.com(中国)

3D Model:www.qrxq5858.com(其他国家)

单位 Unit:mm

有效行程/Stroke	0	100	200	300	400	500	600	700	800	900	1000	1100	1200	1300	1400	1500	1600	1700	1800	1900	2000
L1/电缸完全缩回总长 Electric Cylinder Fully Retracted Length	546	646	746	846	946	1046	1146	1246	1346	1446	1546	1646	1746	1846	1946	2046	2146	2246	2346	2446	2546
L3/电缸缸体长度 Electric Cylinder Length	453	553	653	753	853	953	1053	1153	1253	1353	1453	1553	1653	1753	1853	1953	2053	2153	2253	2353	2453
KG/重量 Weights																					

RKD140-ZFX3-折返-前法兰式/RKD140-ZFX3-Foldback-Front Flange Type

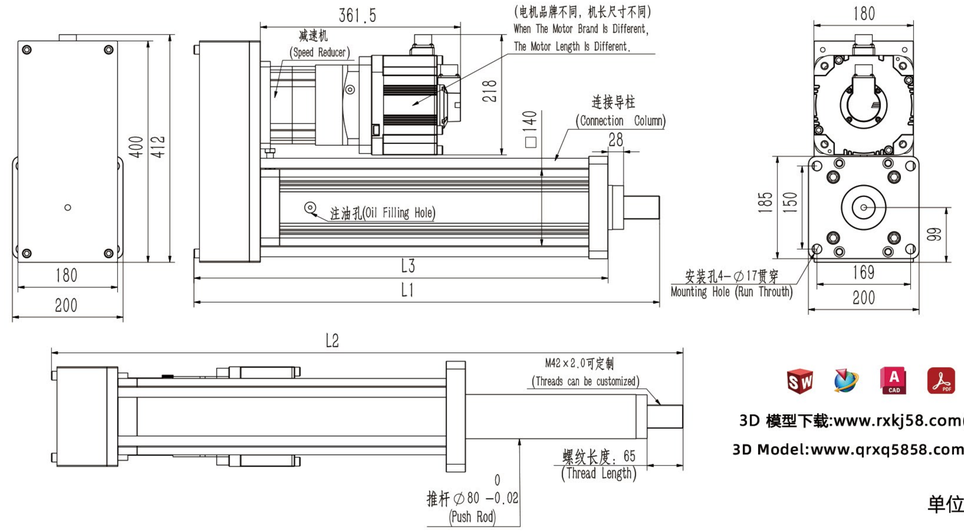

3D 模型下载:www.rxkj58.com(中国)

3D Model:www.qrxq5858.com(其他国家)

单位 Unit:mm

有效行程/Stroke	0	100	200	300	400	500	600	700	800	900	1000	1100	1200	1300	1400	1500	1600	1700	1800	1900	2000
L1/电缸完全缩回总长 Electric Cylinder Fully Retracted Length	541	641	741	841	941	1041	1141	1241	1341	1441	1541	1641	1741	1841	1941	2041	2141	2241	2341	2441	2541
L3/电缸缸体长度 Electric Cylinder Length	448	548	648	748	848	948	1048	1148	1248	1348	1448	1548	1648	1748	1848	1948	2048	2148	2248	2348	2448
KG/重量 Weights																					

RKD140-ZFX4-折返-内丝鱼眼接头/RKD140-ZFX4-Foldback-Front Flange Type

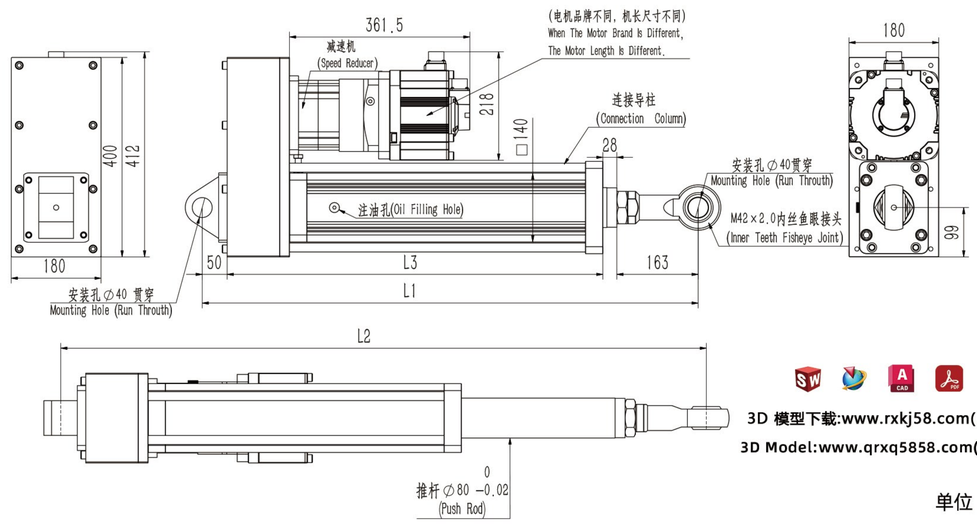

3D 模型下载:www.rxkj58.com(中国)

3D Model:www.qrxq5858.com(其他国家)

单位 Unit:mm

有效行程/Stroke	0	100	200	300	400	500	600	700	800	900	1000	1100	1200	1300	1400	1500	1600	1700	1800	1900	2000
L1/电缸完全缩回总长 Electric Cylinder Fully Retracted Length	694	794	894	994	1094	1194	1294	1394	1494	1594	1694	1794	1894	1994	2094	2194	2294	2394	2494	2594	2694
L3/电缸缸体长度 Electric Cylinder Length	453	553	653	753	853	953	1053	1153	1253	1353	1453	1553	1653	1753	1853	1953	2053	2153	2253	2353	2453
KG/重量 Weights																					

RKD140-ZFX5-折返-双导柱/RKD140-ZFX5-Foldback-Double Guide Column

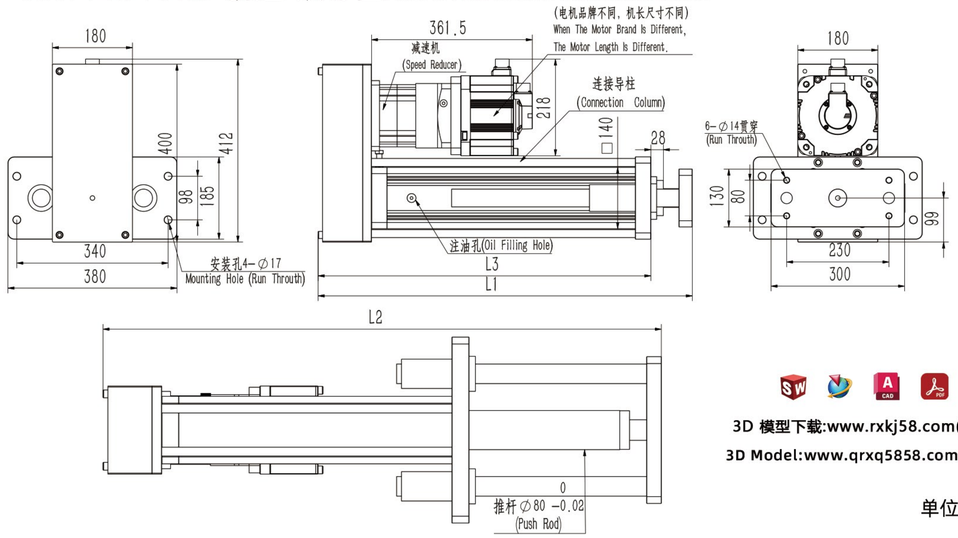

3D 模型下载:www.rxkj58.com(中国)

3D Model:www.qrxq5858.com(其他国家)

单位 Unit:mm

有效行程/Stroke	0	100	200	300	400	500	600	700	800	900	1000	1100	1200	1300	1400	1500	1600	1700	1800	1900	2000
L1/电缸完全缩回总长 Electric Cylinder Fully Retracted Length	541	641	741	841	941	1041	1141	1241	1341	1441	1541	1641	1741	1841	1941	2041	2141	2241	2341	2441	2541
L3/电缸缸体长度 Electric Cylinder Length	448	548	648	748	848	948	1048	1148	1248	1348	1448	1548	1648	1748	1848	1948	2048	2148	2248	2348	2448
KG/重量 Weights																					

RKD140-ZFX5-折返-四导柱/RKD140-ZFX5-Foldback-Double Guide Column

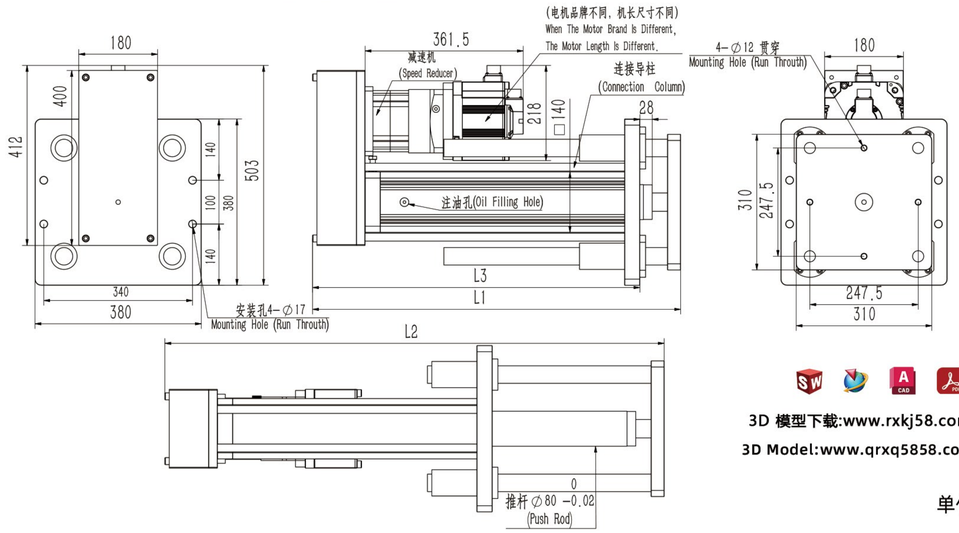

3D 模型下载:www.rxkj58.com(中国)

3D Model:www.qrxq5858.com(其他国家)

单位 Unit:mm

有效行程/Stroke	0	100	200	300	400	500	600	700	800	900	1000	1100	1200	1300	1400	1500	1600	1700	1800	1900	2000
L1/电缸完全缩回总长 Electric Cylinder Fully Retracted Length	541	641	741	841	941	1041	1141	1241	1341	1441	1541	1641	1741	1841	1941	2041	2141	2241	2341	2441	2541
L3/电缸缸体长度 Electric Cylinder Length	448	548	648	748	848	948	1048	1148	1248	1348	1448	1548	1648	1748	1848	1948	2048	2148	2248	2348	2448
KG/重量 Weights																					

RKD140-ZLX1-直连-底板式/RKD140-ZLX1-Direct Connection-Bottom Plate Type

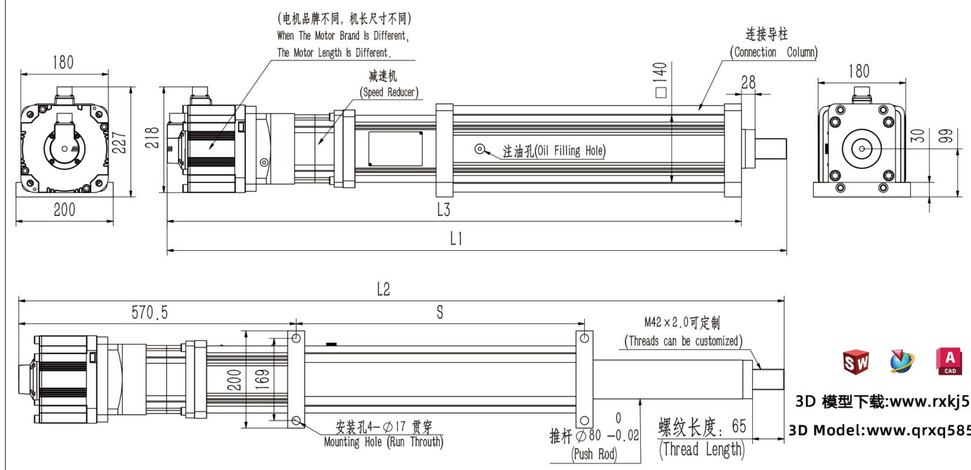

3D 模型下载:www.rxkj58.com(中国)

3D Model:www.qrxq5858.com(其他国家)

单位 Unit:mm

有效行程/Stroke	0	100	200	300	400	500	600	700	800	900	1000	1100	1200	1300	1400	1500	1600	1700	1800	1900	2000
L1/电缸完全缩回总长 Electric Cylinder Fully Retracted Length	974	1074	1174	1274	1374	1474	1574	1674	1774	1874	1974	2074	2174	2274	2374	2474	2574	2674	2774	2874	2974
L3/电缸缸体长度 Electric Cylinder Length	881	981	1081	1181	1281	1381	1481	1581	1681	1781	1881	1981	2081	2181	2281	2381	2481	2581	2681	2781	2881
KG/重量 Weights																					

RKD140-ZLX2-直连-前法兰式/RKD140-ZLX2-Direct Connection-Front Flange Type

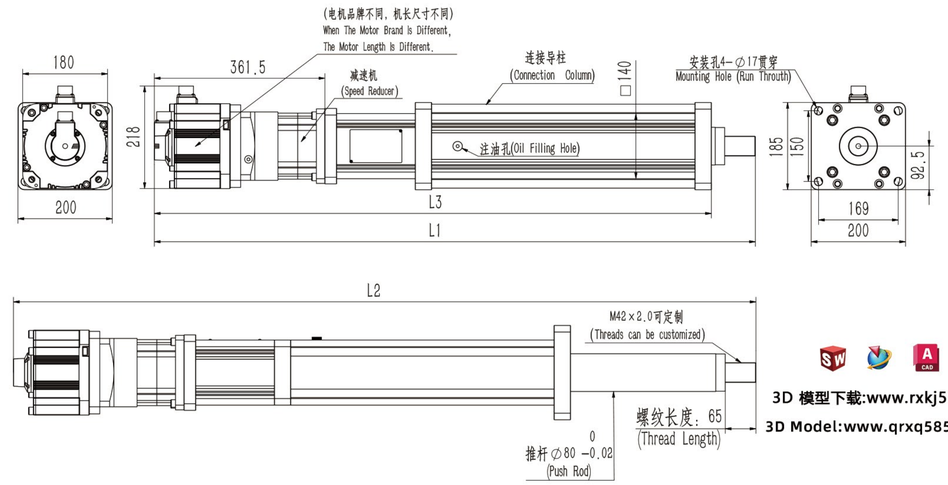

3D 模型下载:www.rxkj58.com(中国)

3D Model:www.qrxq5858.com(其他国家)

单位 Unit:mm

有效行程/Stroke	0	100	200	300	400	500	600	700	800	900	1000	1100	1200	1300	1400	1500	1600	1700	1800	1900	2000
L1/电缸完全缩回总长 Electric Cylinder Fully Retracted Length	974	1074	1174	1274	1374	1474	1574	1674	1774	1874	1974	2074	2174	2274	2374	2474	2574	2674	2774	2874	2974
L3/电缸缸体长度 Electric Cylinder Length	881	981	1081	1181	1281	1381	1481	1581	1681	1781	1881	1981	2081	2181	2281	2381	2481	2581	2681	2781	2881
KG/重量 Weights																					